IMIOLA
HAKPOL

FORD RANGER (2/4WD)

04/97-12/11

Cat. No. E/043

e20 e20*94/20*1700*00

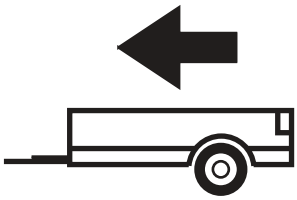

3000kg



115kg

D = 15,01kN

D (kN) =  **x 0,00981**

MAX kg x MAX kg

MAX kg + MAX kg

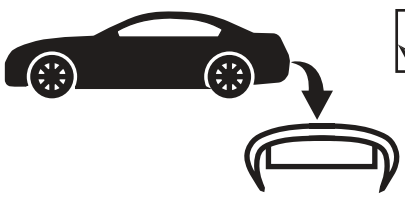



IMIOLA HAK-POL

96-111 KOWIESY, CHOJNATA 23A, POLAND

Tel. + 48 46 831 73 31, fax +48 831 74 29

e-mail: office@imiola.pl, www.imiola.pl

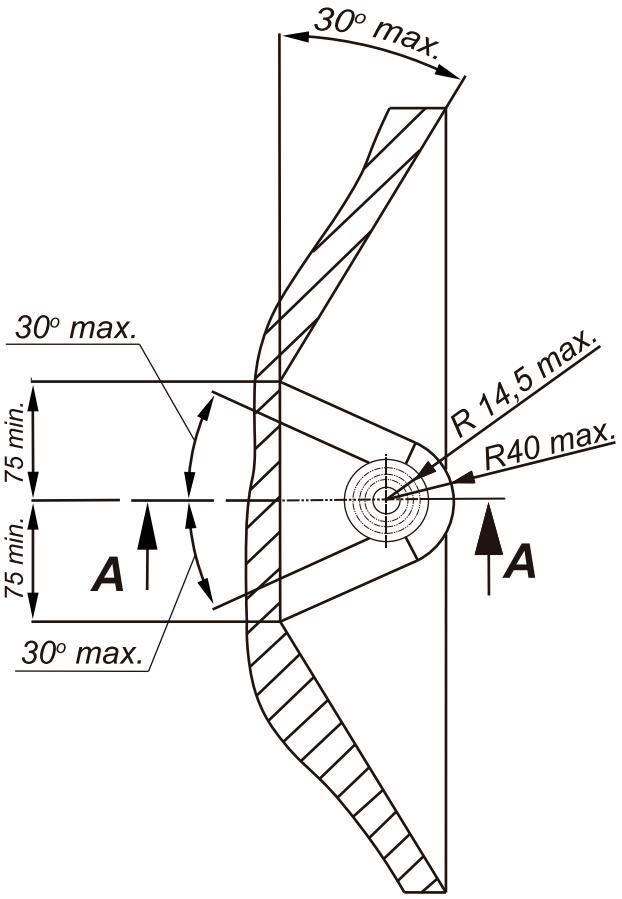

PRZEKRÓJ A-A

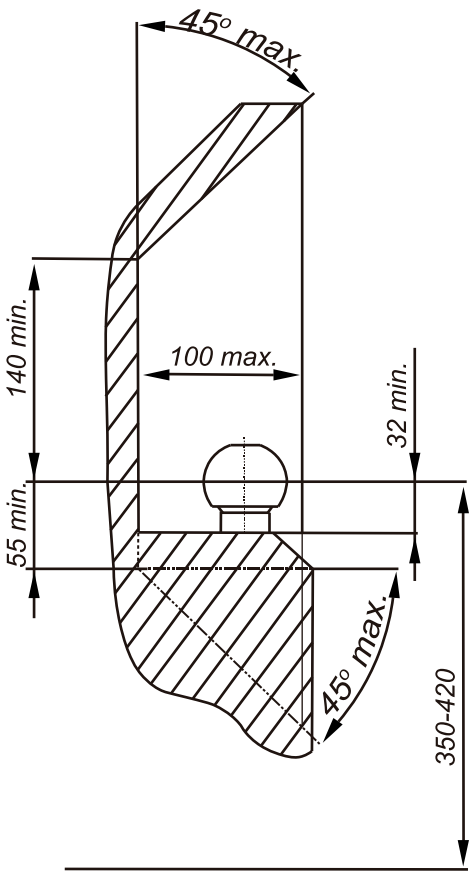

PL *Należy zagwarantować przestrzeń swobodną według załącznika VII, rysunek 25a/b Regulaminu EKG ONZ 55.01 przy dopuszczalnym ciężarze całkowitym pojazdu.*

GB *The clearance specified in appendix VII, diagram 25a/b of Regulation No. 55.01 UN EU must be guaranteed at laden weight of the vehicle.*

F *L'espace libre doit etre garanti conformement a l'annexe VII, illustration de la reglements 55.01 CE pour un poids total en charge autorise du vehicule.*

D *Der Freiraum nach Anhang VII, Abbildung 25a/b der Vorschriften 55.01 EG ist zu gew 25a/b ahrleistenbei zulassigem Gesamtgewichtdes Fahrzeuges.*

Moment skręcający dla śrub i nakrętek (8.8) Torgue settings for nuts and bolts (8.8)	
M8	25Nm
M10	55Nm
M12	85Nm
M14	135Nm
M16	195Nm

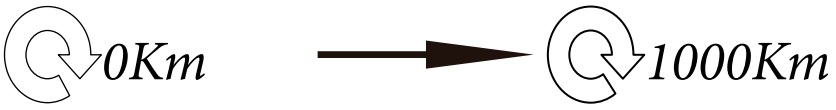

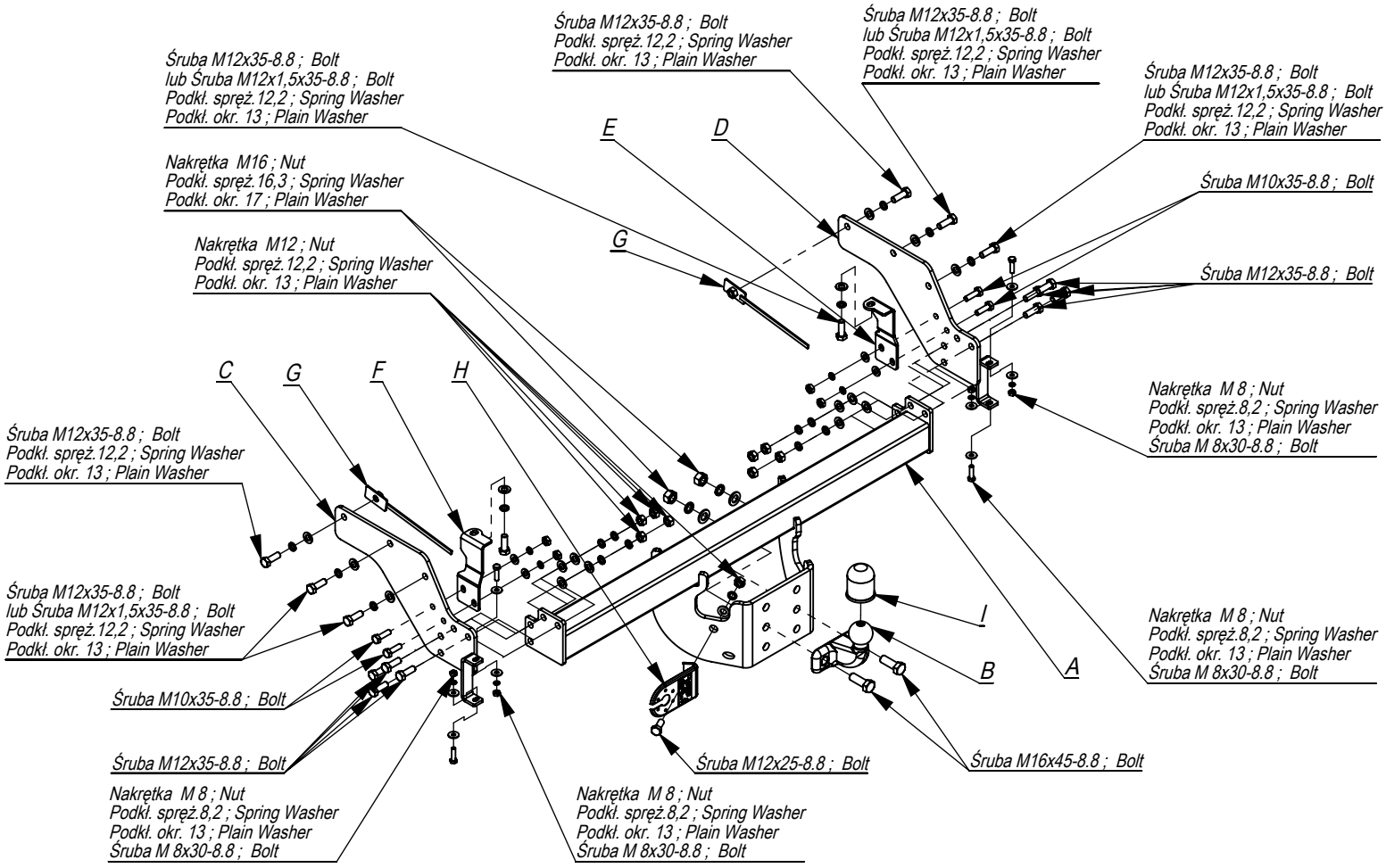

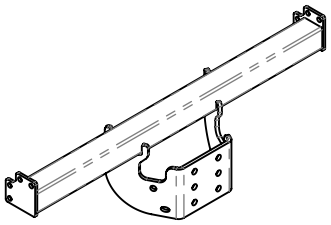	A	x1
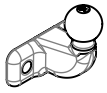	B	x1
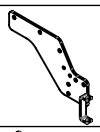	C	x1
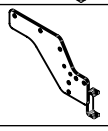	D	x1
	E	x1
	F	x1
	G	x2
	H	x1
	I	x1

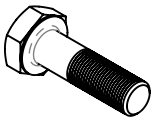	M16x45	2
	M12x1,5x35	4
	M12x35	15
	M10x35	4
	M10x25	1
	M8x30	4
	M16	2
	M12	8
	M10	4
	M8	4
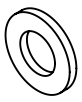	17	2
	13	15
	10,5	4
	8,5	4
	16,3	2
	12,2	15
	10,2	4
	8,2	4

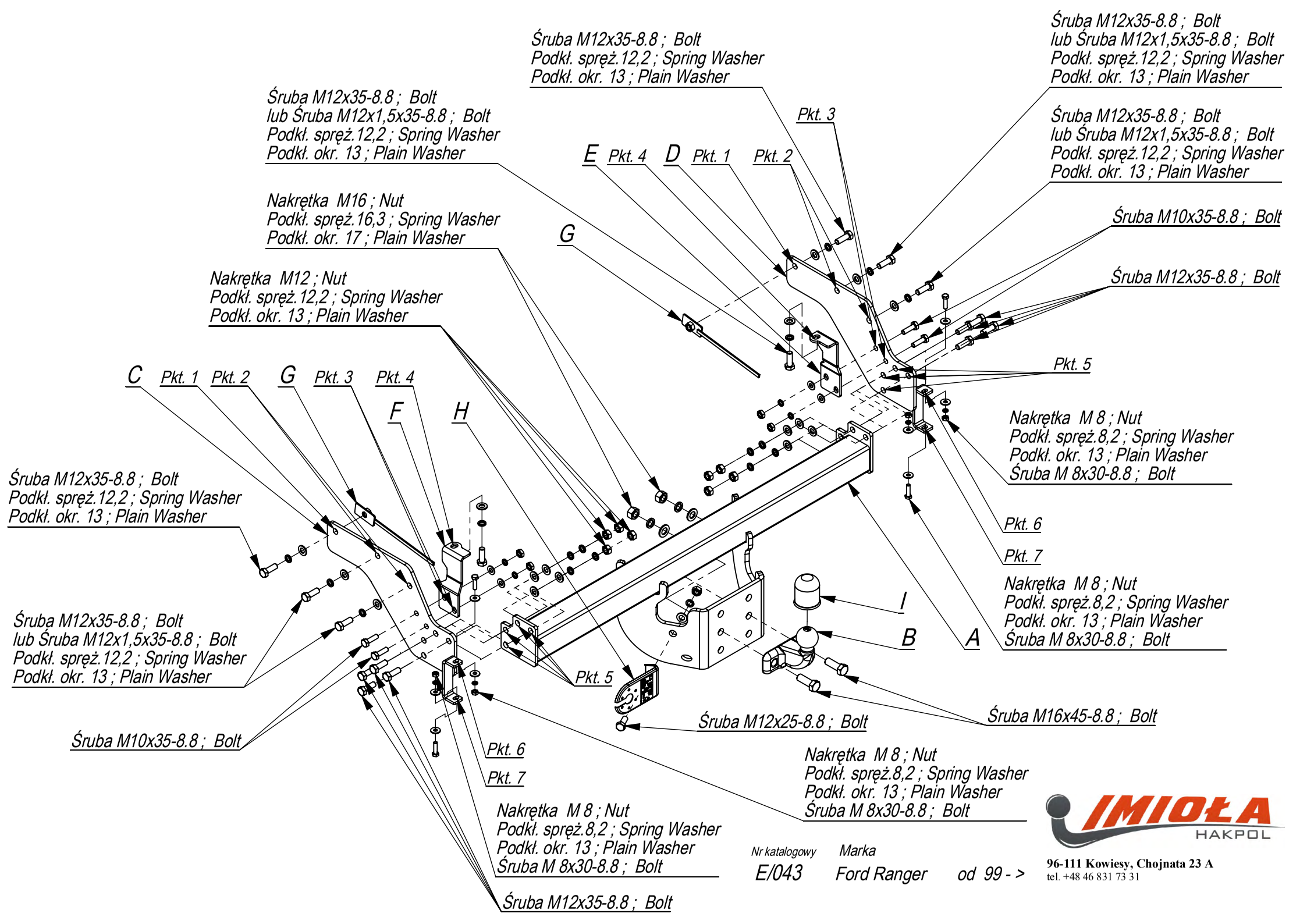

Nr katalogowy: E/043

Marka: Ford Ranger

od 99 - >

IMIOŁA HAKPOL

96-111 Kowiesy, Chojnata 23 A
tel. +48 46 831 73 31

- Odkręcić zderzak wraz z uchwytami (nie będą już montowane).
- W miejsce odkręconych uchwytów, poprzez otwory (pkt 2) przykręcić elementy C i D. Następnie wykonać otwory Ø 11,5 poprzez otwory (pkt 1) i skręcić nakrętkami G M10 na wysięgniku.
- Przykręcić wsporniki E i F do elementów C i D śrubami M10x35 8.8 (pkt 3).
- Pomiędzy elementy C i D wsunąć belkę główną A i przykręcić śrubami M12x35 8.8 (pkt 4 i 5).
- Przykręcić kulę i blachę gniazda elektrycznego śrubami M16x45 8.8 (pkt 8).
- Przykręcić zderzak do uchwytów (pkt 6 i 7) śrubami M8x35 8.8.
- Wszystkie śruby dokręcić z momentem jak w tabeli.
- Podłączyć instalację elektryczną.

- Unscrew the bumper together with the handles (they will not be used nay more).
- Screw the elements C and D through the holes (point 2) in the place of the unscrewed handles. Next drill the holes Ø11,5 through the holes (point 1) and screw with nuts G M10.
- Screw the supporters E and F to the elements C and D with bolts M10x35 8.8 (point 3).
- Insert the main bar A between the elements C and D and screw with bolts M12x35 8.8 (point 4 and 5).
- Fix the ball and electric plate with bolts M16x45 8.8 (point 8).
- Screw the bumper to the handles (point 6 and 7) with bolts M8x35 8.8.
- Tighten all the bolts according to the torque setting- see the table.
- Connect the electric wires.

- Dévisser le pare-chocs avec les poignées (ils ne seront plus utilisés).
- A travers les trous au lieu des poignées dévissés, visser les éléments C et D (point 2). Ensuite, faire les trous Ø11,5 à travers les trous (point 1) et serrer avec les écrous G M10 sur le support.
- Visser les supports E et F aux éléments C et D avec les boulons M10x35 8.8 (point 3).
- Mettre la poutre du crochet entre les éléments C et D et visser à l'aide des boulons M12x35 8.8 (points 4 et 5).
- Visser le crochet d'attelage et socle de prise électrique à l'aide des boulons M16x45 8.8 (point 8).
- Visser le pare-chocs aux poignées (points 6 et 7) à l'aide des boulons M8x35 8.8.
- Serrer tous les boulons avec un couple de serrage selon tableau.
- Raccorder le circuit électrique.

- Die Stoßstange mit den Grien abschrauben (werden nicht mehr benutzt).
- Anstelle von den abgeschraubten Grien, durch die Önungen (Punkt 2) die Tragteile C und D anschrauben. Die Önungen Ø11,5 durch die Önungen (Punkt 1) ausführen und mit den Muttern G M10 auf dem Ausleger verschrauben.
- Die Stützen E und F an die Tragteile C und D mit den Schrauben M10x35 8.8 (Punkt 3) anschrauben.
- Zwischen die Tragteile C und D den Querbalken A schieben und mit den Schrauben M12x35 8.8 (Punkt 4 und 5) anschrauben.
- Die Kugel mit der Steckdosenhalterung mit den Schrauben M16x45 8.8 (Punkt 8) anschrauben.
- Die Stoßstange an die Grie (Punkt 6,7) mit den Schrauben M8x35 8.8 anschrauben.
- Alle Schrauben mit dem in der Tabelle angegebenem Drehmoment festziehen.
- Die Elektroinstallation anschließen.

- Desenrosque el parachoques y las manijas (ya no se montarán).
- En lugar de manijas desatornillado, a través de los agujeros (punto 2), fije los elementos C y D. Luego haga los agujeros Ø 11.5 a través de los agujeros (punto 1) y fíjelos con las tuercas M10 (punto G).
- Atornille los soportes E y F a los elementos C y D con tornillos M10x35 8.8 (punto 3).
- Inserte la viga principal A entre los elementos C y D y fíjela con tornillos M12x35 8.8 (puntos 4 y 5).
- Apretar la bola y la placa de la toma de corriente tornillos M16x45 8.8. (p. 8)
- Atornille los soportes E y F a los elementos C y D con tornillos M10x35 8.8 (punto 3).
- Apretar todos los tornillos con el par según la tabla anterior.
- Conectar la instalación eléctrica.

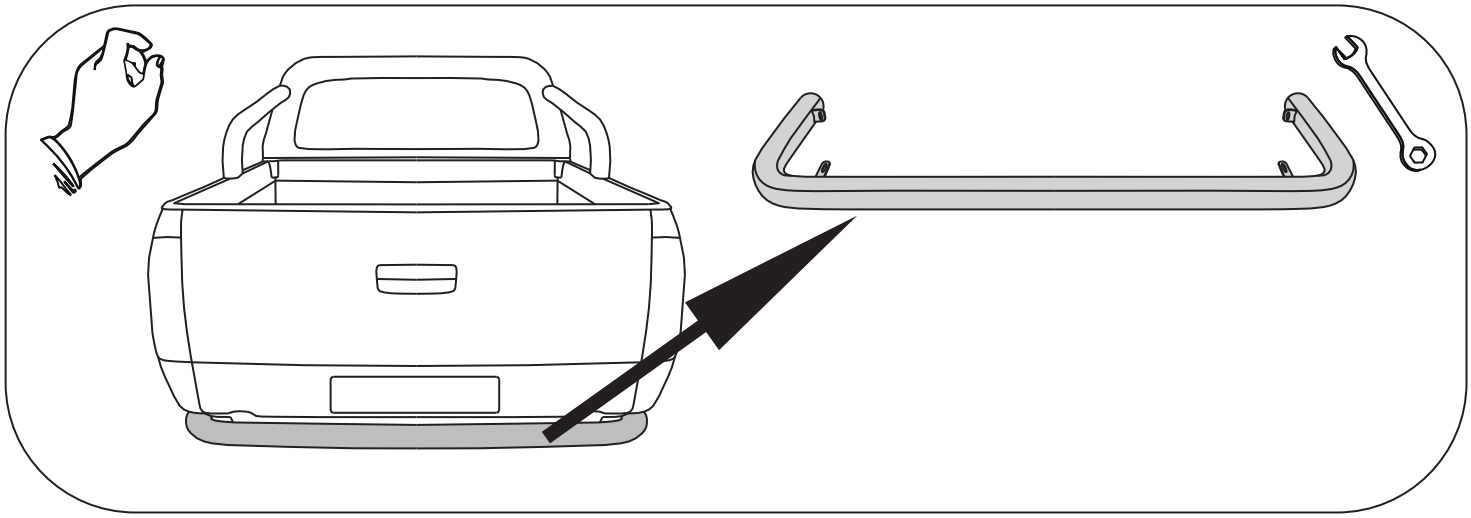

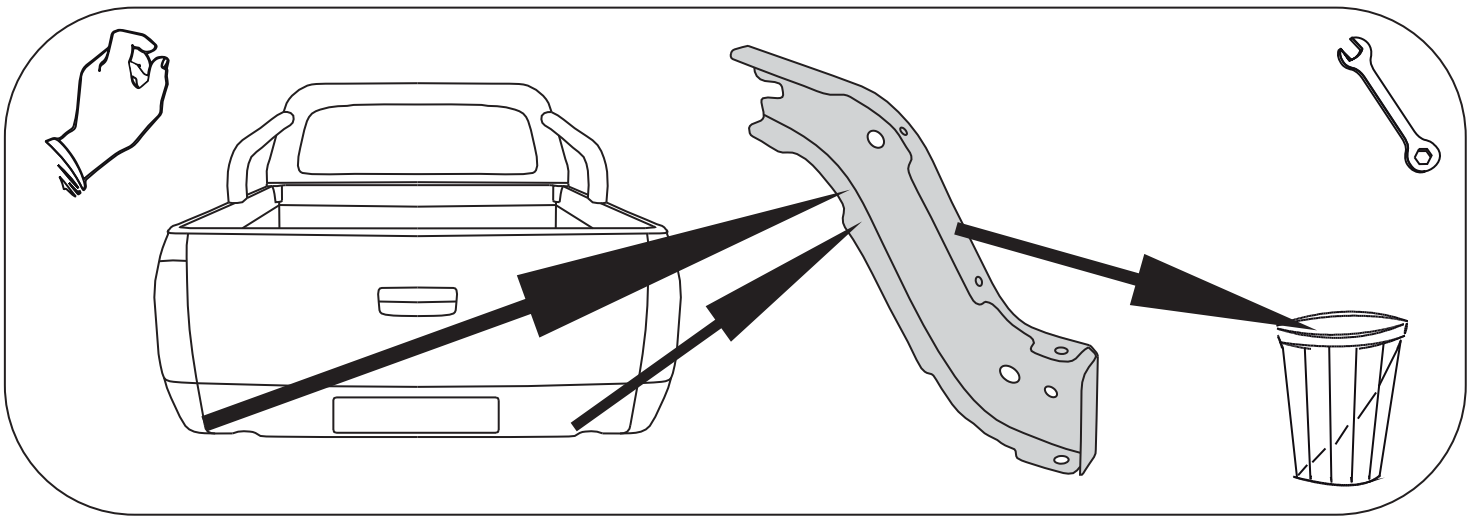

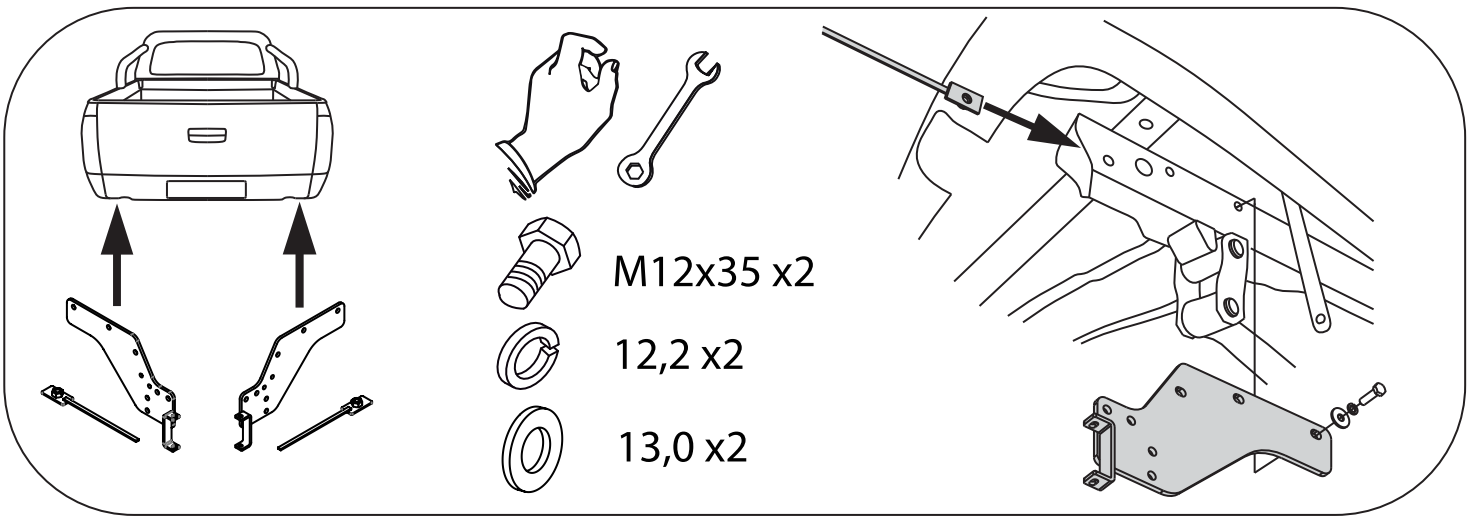
M12x35 x2
12,2 x2
13,0 x2

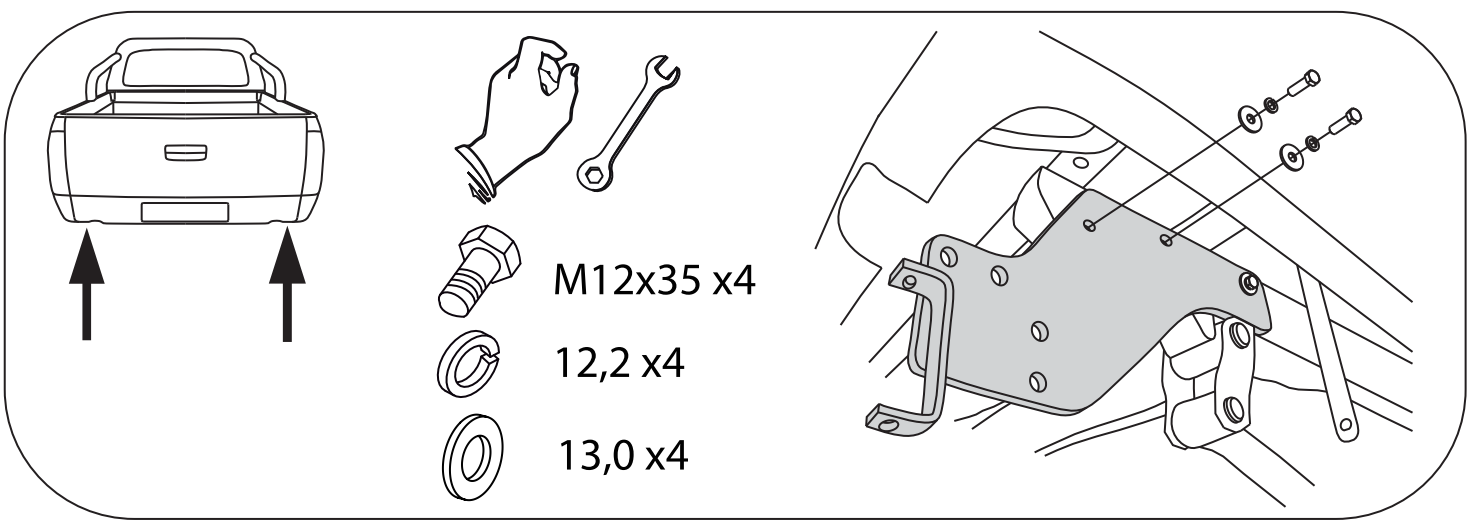
M12x35 x4
12,2 x4
13,0 x4

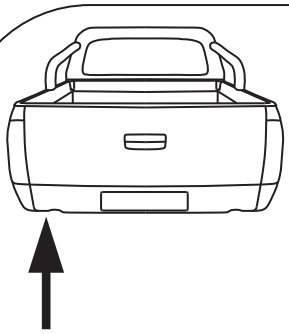

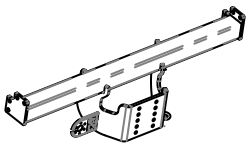

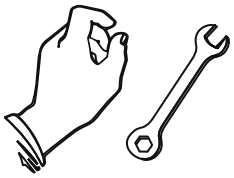



M12x35 x8



12,2 x8



13,0 x8



M12 x8

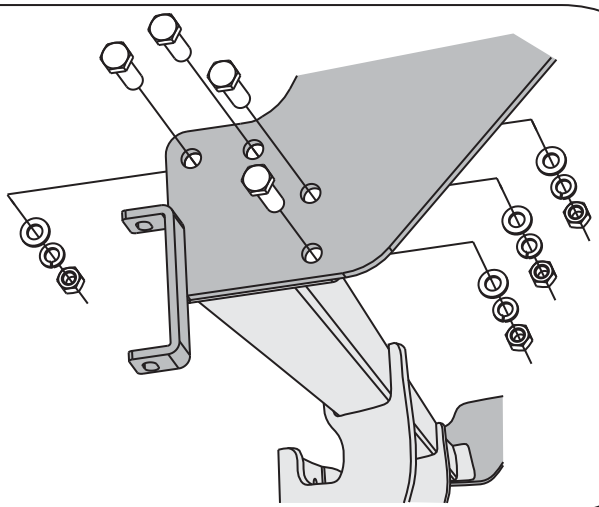

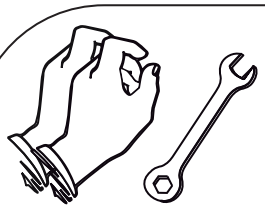

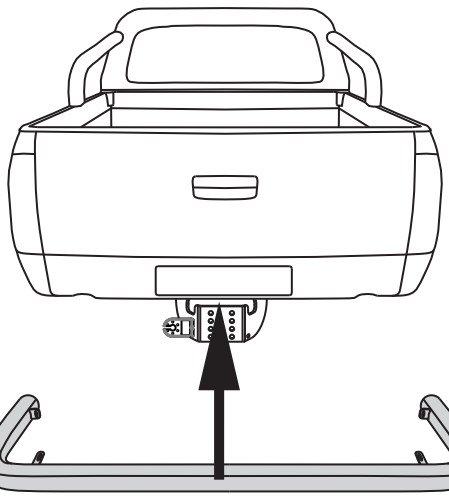



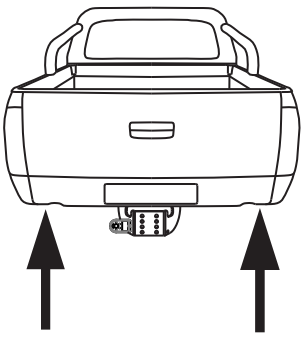

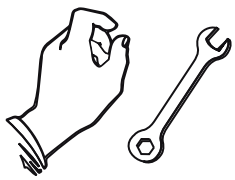



M8x35 x4



8,2 x4



13,0 x8



M8 x4

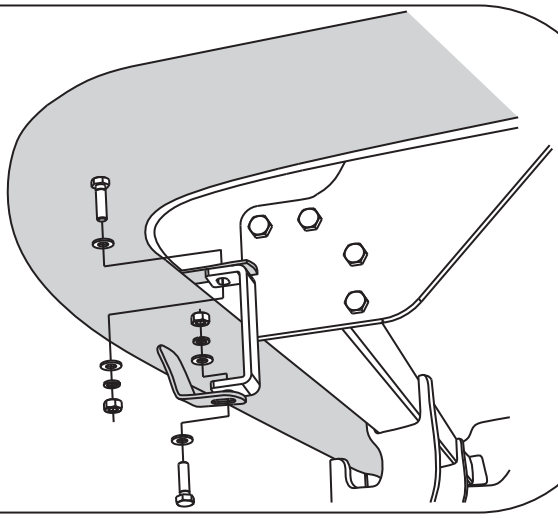

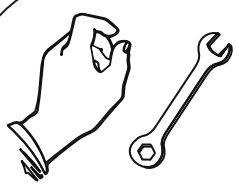

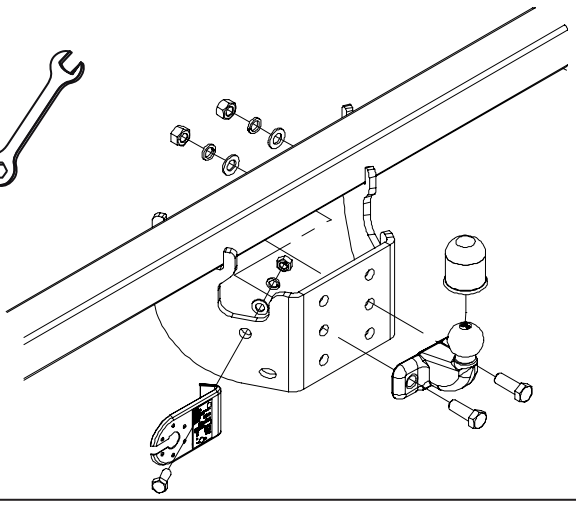



M16x45 x2



16,3 x2



17 x2

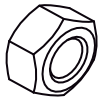

M16 x2