IMIOLA
HAKPOL



FORD TRANSIT BOX

2000 -

Cat. No. **E/035**

EKG/ONZ: 10/09

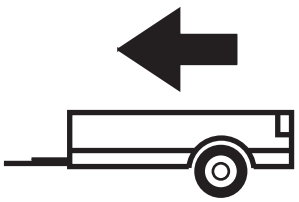

3000kg



120kg

D =15,26kN

D (kN) =



MAX kg x MAX kg

x 0,00981



MAX kg + MAX kg

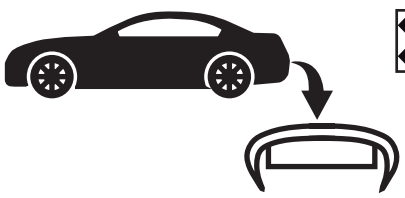



IMIOLA HAK-POL

96-111 KOWIESY, CHOJNATA 23A, POLAND

Tel. + 48 46 831 73 31, fax +48 831 74 29

e-mail: office@imiola.pl, www.imiola.pl

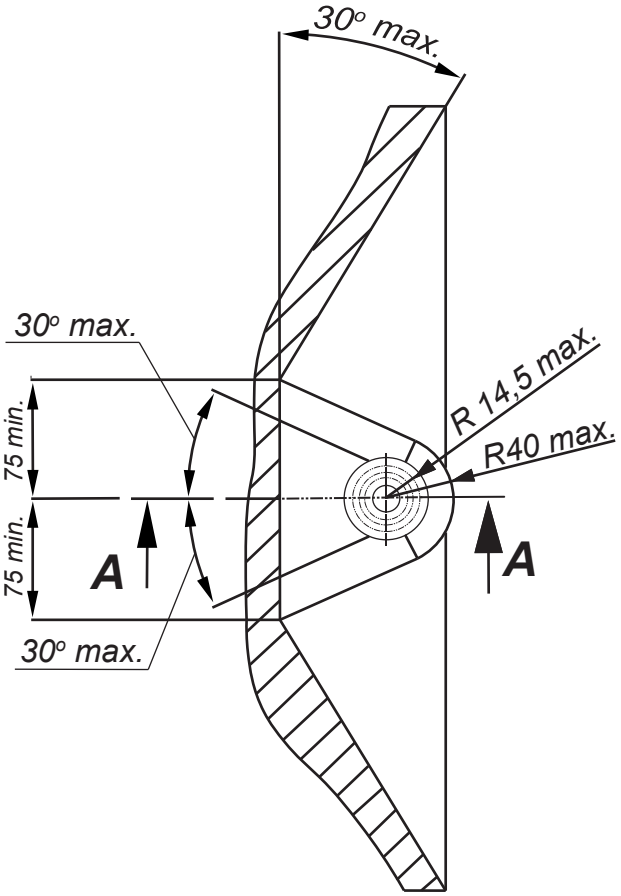

PRZEKRÓJ A-A

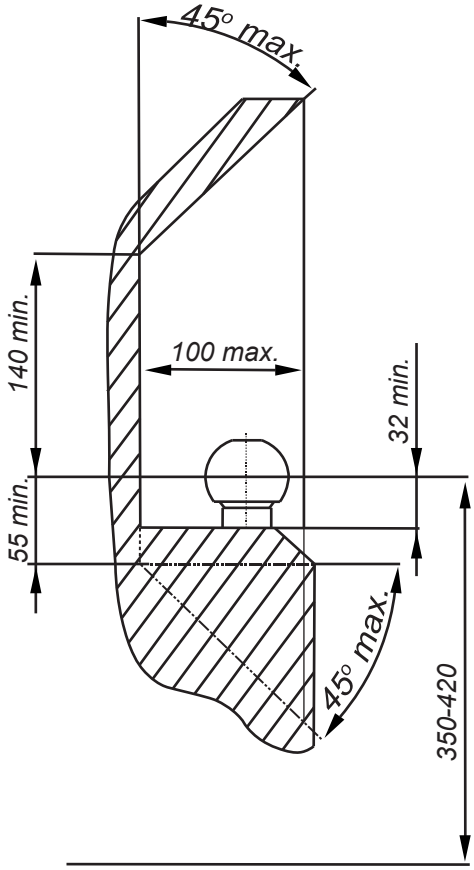

PL *Należy zagwarantować przestrzeń swobodną według załącznika VII, rysunek 25a/b Regulaminu EKG ONZ 55.01 przy dopuszczalnym ciężarze całkowitym pojazdu.*

GB *The clearance specified in appendix VII, diagram 25a/b of Regulation No. 55.01 UN EU must be guaranteed at laden weight of the vehicle.*

F *L'espace libre doit etre garanti conformement a l'annexe VII, illustration de la reglements 55.01 CE pour un poids total en charge autorise du vehicule.*

D *Der Freiraum nach Anhang VII, Abbildung 25a/b der Vorschriften 55.01 EG ist zu gew 25a/b ahrleistenbei zulassigem Gesamtgewichtdes Fahrzeuges.*

Moment skręcający dla śrub i nakrętek (8.8) Torgue settings for nuts and bolts (8.8)	
M8	25Nm
M10	55Nm
M12	85Nm
M14	135Nm
M16	195Nm

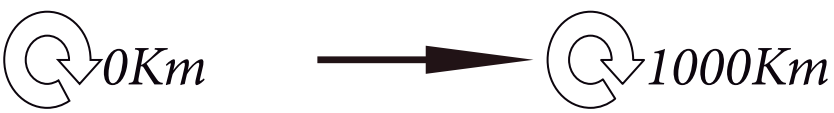

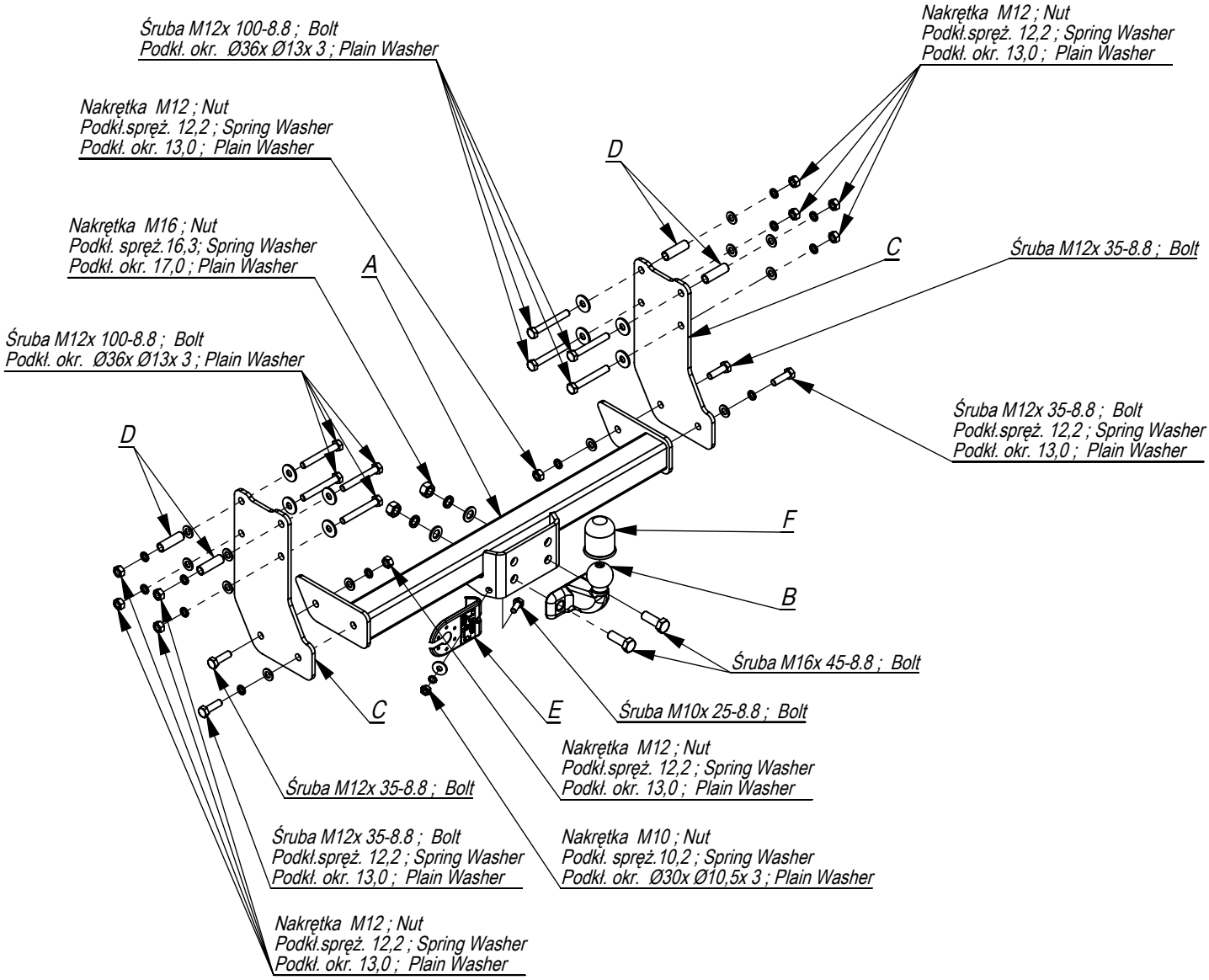

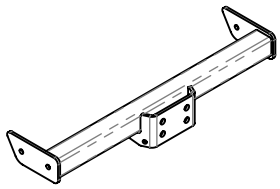	A	x1
	B	x1
	C	x2
 3/8"x55	D	x4
	E	x1
	F	x1

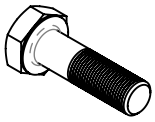	M16x45	2
	M12x100	8
	M12x35	4
	M10x25	1
	M16	2
	M12	10
	M10	1
	Ø36xØ13x3	8
	Ø30xØ10x3	1
	17	2
	13	12
	16,3	2
	12,2	12
	10,2	1

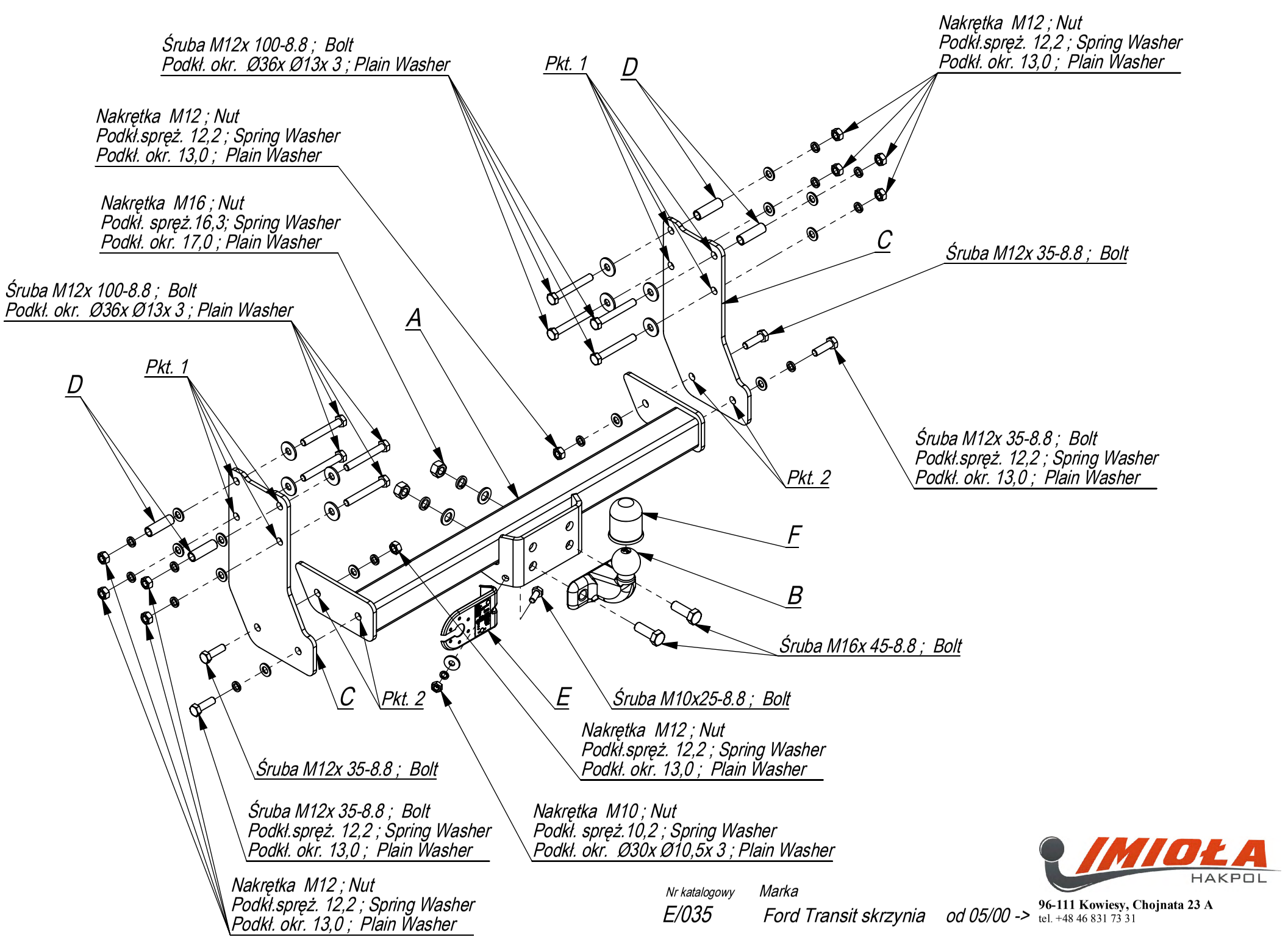

Nr katalogowy: E/035

Marka: Ford Transit skrzynia od 05/00 ->

IMIOŁA HAKPOL
96-111 Kowiesy, Chojnata 23 A
tel. +48 46 831 73 31

- Elementy haka C przykręcić do podłużnic poprzez technologiczne otwory śrubami M12x100 8.8 stosując elementy D (pkt 1).
- Do elementów C przykręcić belkę haka A śrubami M12x35 8.8 (pkt 2).
- Przykręcić kulę haka śrubami M16x45 8.8 (pkt 3).
- Dokręcić wszystkie śruby z momentem jak w tabeli.
- Podłączyć instalację elektryczną.

- Screw the elements C to the metal clamps, through the technological holes, with bolts M12x100 8.8 using the elements D (point 1).
- Screw the main bar A to the elements C with bolts M12x35 8.8 (point 2).
- Fix the ball with bolts M16x45 8.8 (point 3).
- Tighten all the bolts according to the torque setting- see the table.
- Connect the electric wires.

- Visser les éléments du crochet C aux longerons à travers les trous echnologiques à l'aide des boulons M12x100 8.8, en utilisant les éléments D (point 1).
- Serrer la poutre du crochet d'attelage A aux éléments C à l'aide des boulons M12x35 8.8 (point 2).
- Visser le crochet d'attelage à l'aide des boulons M16x45 8.8 (point 3).
- Serrer tous les boulons avec un couple de serrage selon tableau.
- Raccorder le circuit électrique.

- Die Tragteile C an die Längsträger durch die vom Werk aus vorhandenen Önungen, mit den Schrauben M12x100 8.8 mit er Anwendung von den Tragteilen D (Punkt 1) anschrauben.
- An die Tragteile C den Querbalken A mit den Schrauben M12x35 8.8 (Punkt 2) anschrauben.
- Die Kugel mit den Schrauben M16x45 8.8 (Punkt 3) anschrauben.
- Alle Schrauben mit dem in der Tabelle angegebenem Drehmoment festziehen.
- Die Elektroinstallation anschließen.

- Apretar los elementos C en el chasis con tornillos M12x100 (puntos 1). usando la superposición D
- Apretar la barra del gancho A com tornillos M12x35 (punto 2).
- Apretar todos los tornillos con el par según la tabla anterior.
- Apretar la bola del gancho con tornillos M16x45.
- Conectar la instalación eléctrica.

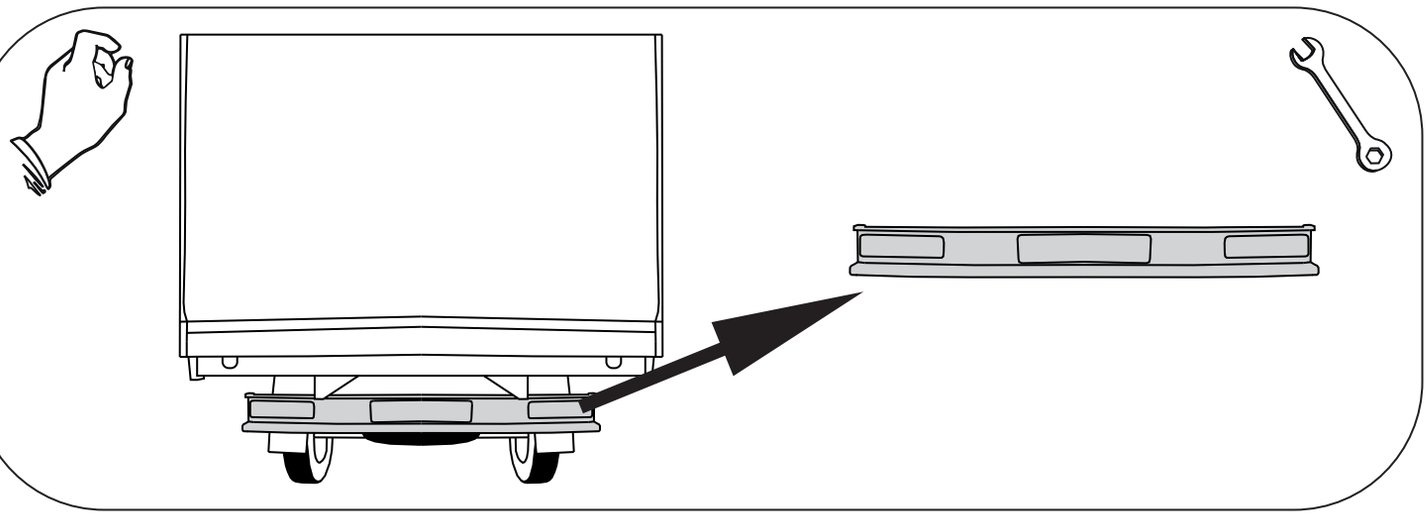

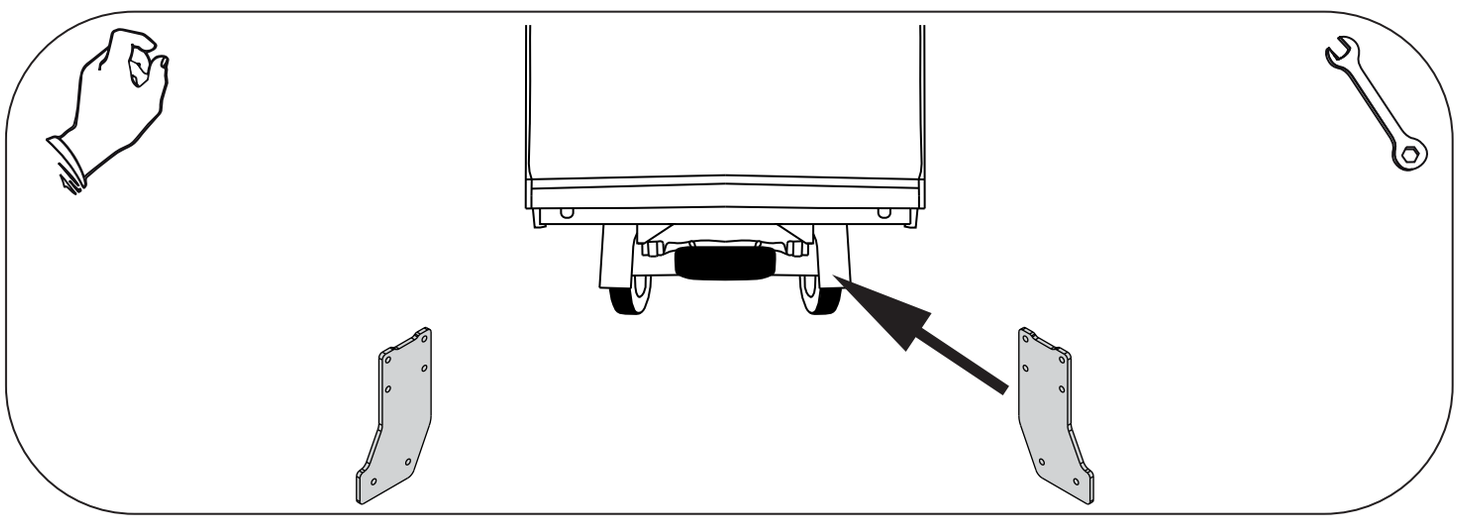

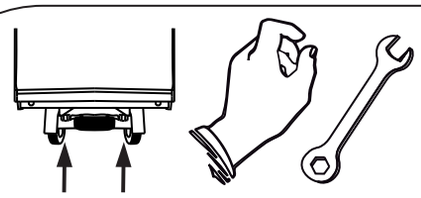

M12x100 x8

12,2 x8

13,0 x8

M12 x8

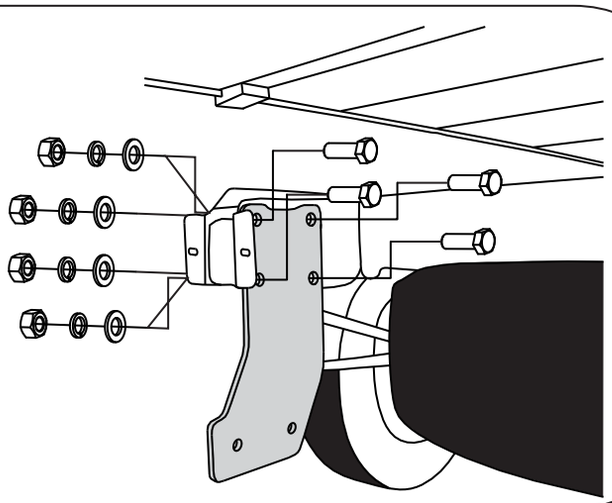

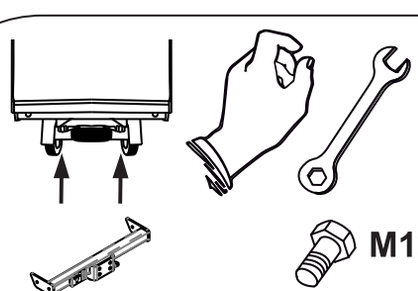

M12x35 x4

12,2 x4

13,0 x4

M12 x2

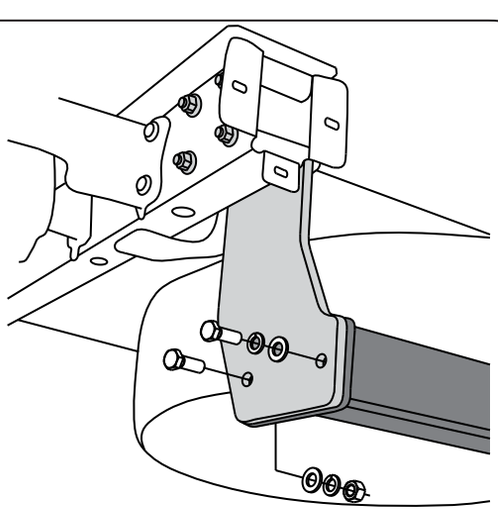

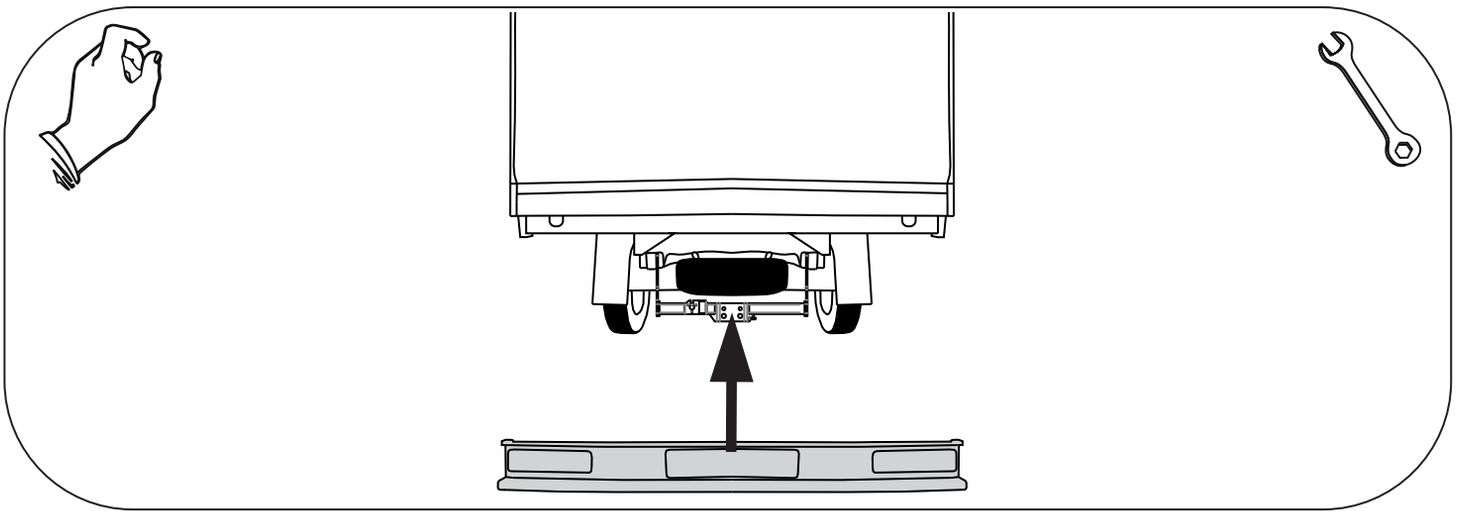

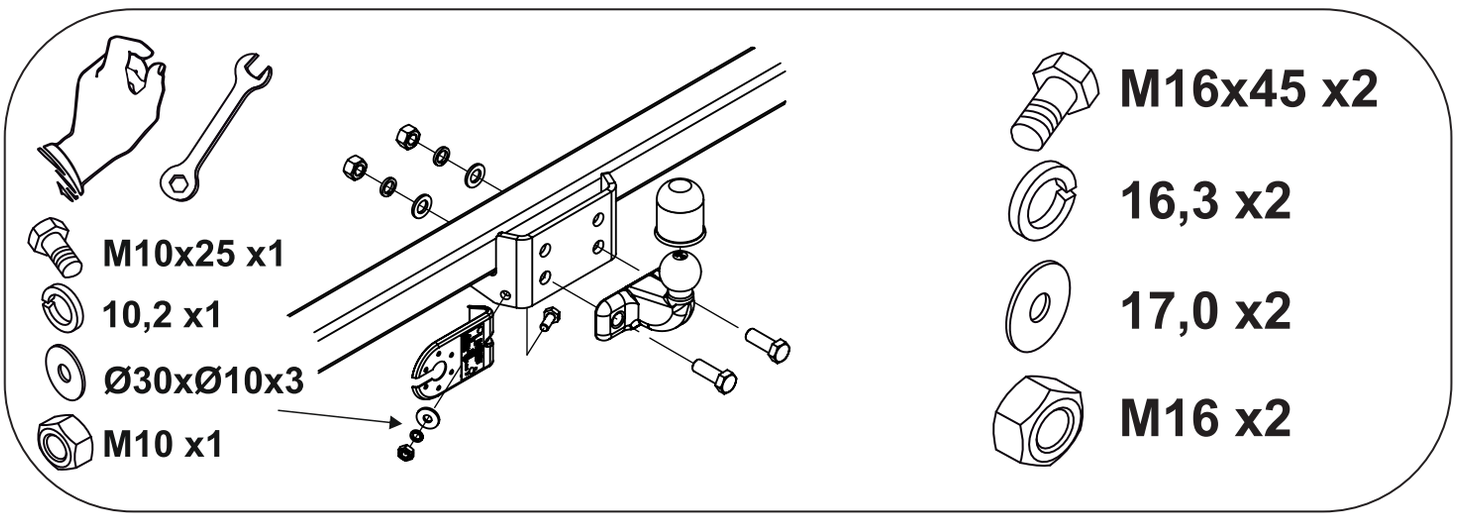
M10x25 x1
10,2 x1
Ø30xØ10x3
M10 x1
M16x45 x2
16,3 x2
17,0 x2
M16 x2