IMIOLA
HAKPOL



Cat. No. **E/030**

FORD GALAXY	05/2000-2006
SEAT ALHAMBRA	05/2000-09/2010
VOLKSWAGEN SHARAN	05/2000-09/2010

e20 e20*94/20*0719*00

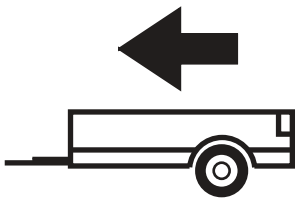

2100kg

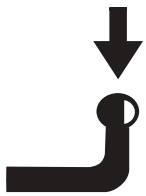

100kg

D=12,50kN

D (kN) = $\frac{\text{MAX kg} \times \text{MAX kg}}{\text{MAX kg} + \text{MAX kg}}$ **x 0,00981**

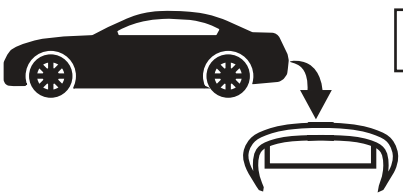



IMIOLA HAK-POL
96-111 KOWIESY, CHOJNATA 23A, POLAND
Tel. + 48 46 831 73 31, fax +48 831 74 29
e-mail: office@imiola.pl, www.imiola.pl

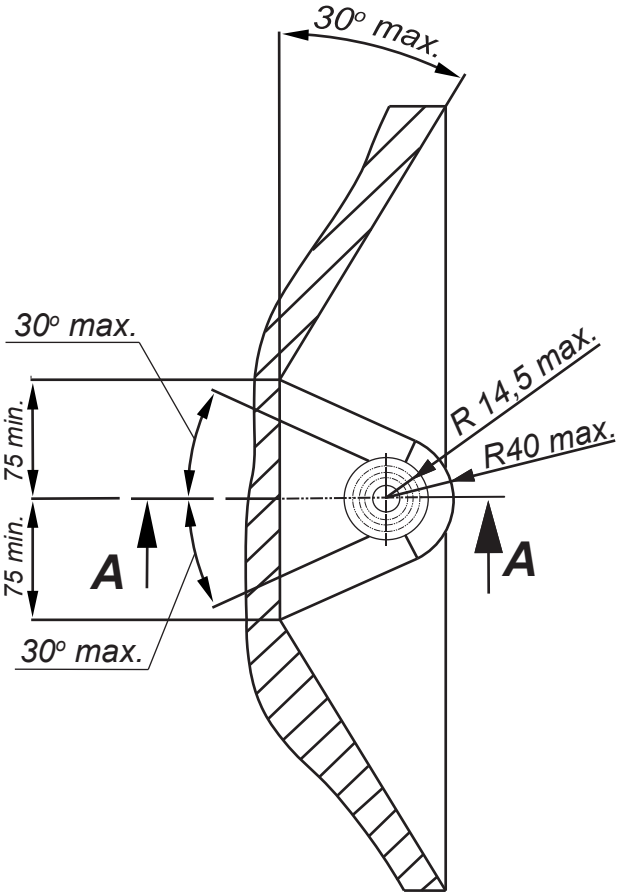

PRZEKRÓJ A-A

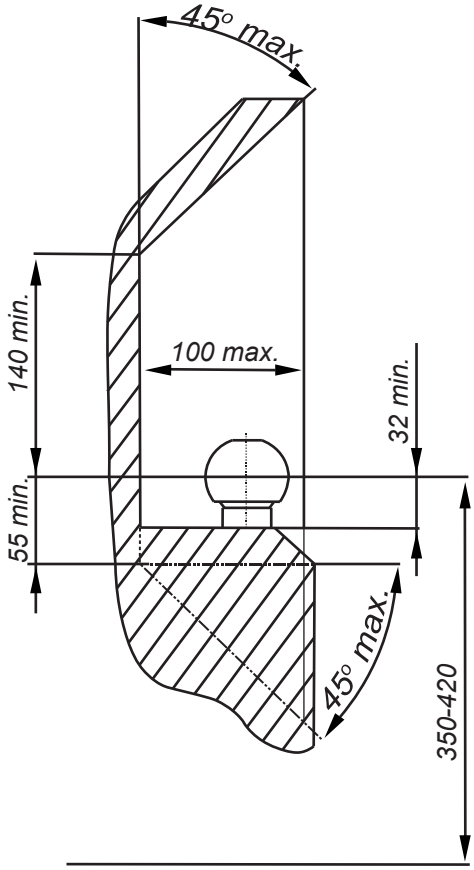

PL *Należy zagwarantować przestrzeń swobodną według załącznika VII, rysunek 25a/b Regulaminu EKG ONZ 55.01 przy dopuszczalnym ciężarze całkowitym pojazdu.*

GB *The clearance specified in appendix VII, diagram 25a/b of Regulation No. 55.01 UN EU must be guaranteed at laden weight of the vehicle.*

F *L'espace libre doit etre garanti conformement a l'annexe VII, illustration de la reglements 55.01 CE pour un poids total en charge autorise du vehicule.*

D *Der Freiraum nach Anhang VII, Abbildung 25a/b der Vorschriften 55.01 EG ist zu gew 25a/b ahrleistenbei zulassigem Gesamtgewichtdes Fahrzeuges.*

Moment skręcający dla śrub i nakrętek (8.8) Torgue settings for nuts and bolts (8.8)	
M8	25Nm
M10	55Nm
M12	85Nm
M14	135Nm
M16	195Nm

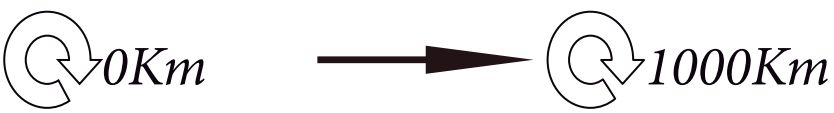

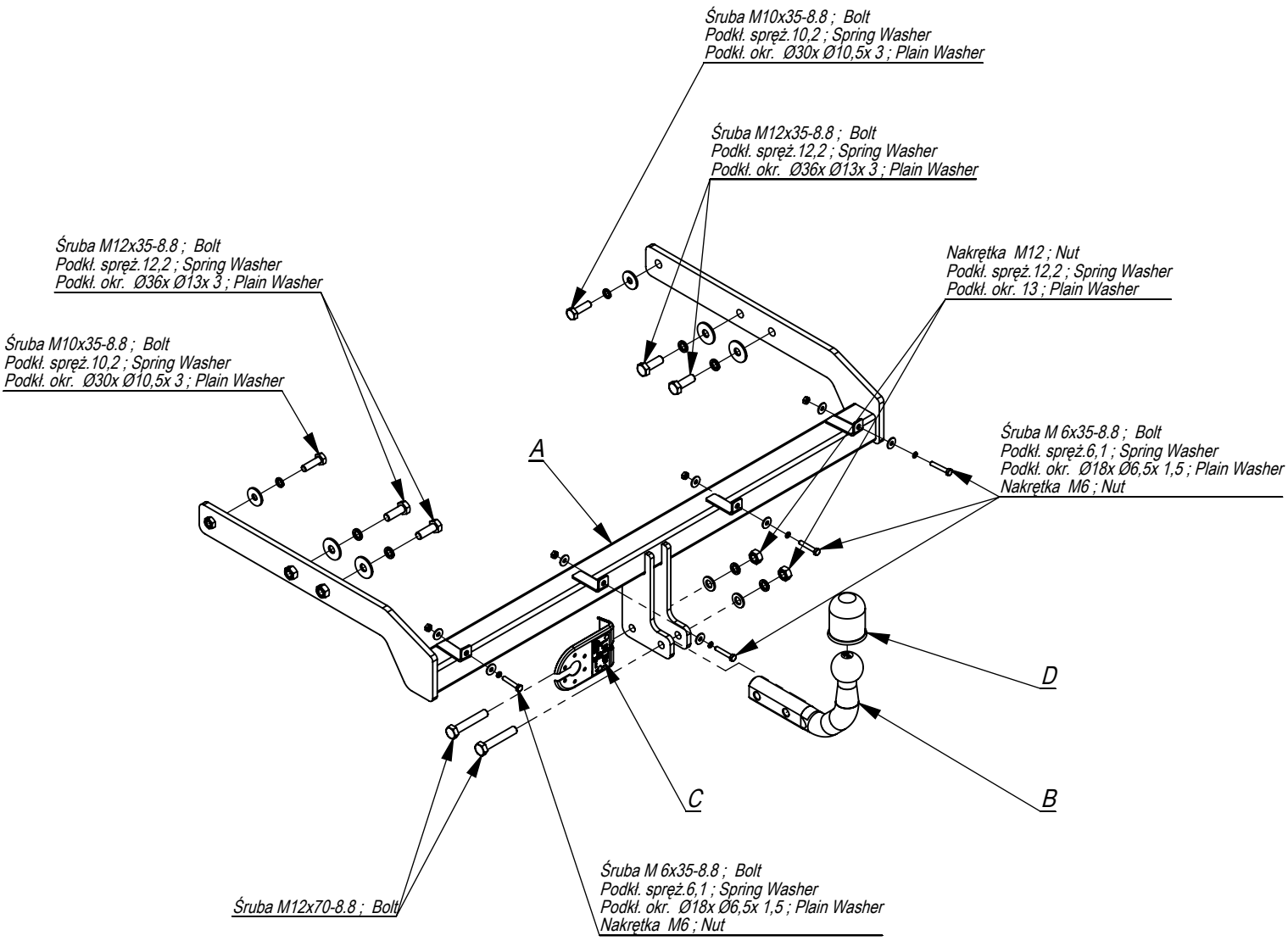

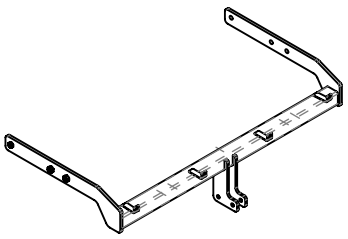	A	x1
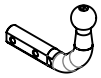	B	x1
	C	x1
	D	x1

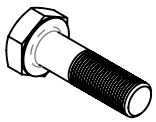	M12x70	2
	M12x35	4
	M10x35	2
	M6x35	4
	M12	2
	M6	4
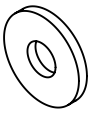	Ø36xØ13x3	4
	Ø30xØ10,5x3	2
	Ø18xØ6,5x1,5	8
	13	2
	12,2	6
	10,2	2
	6,1	4

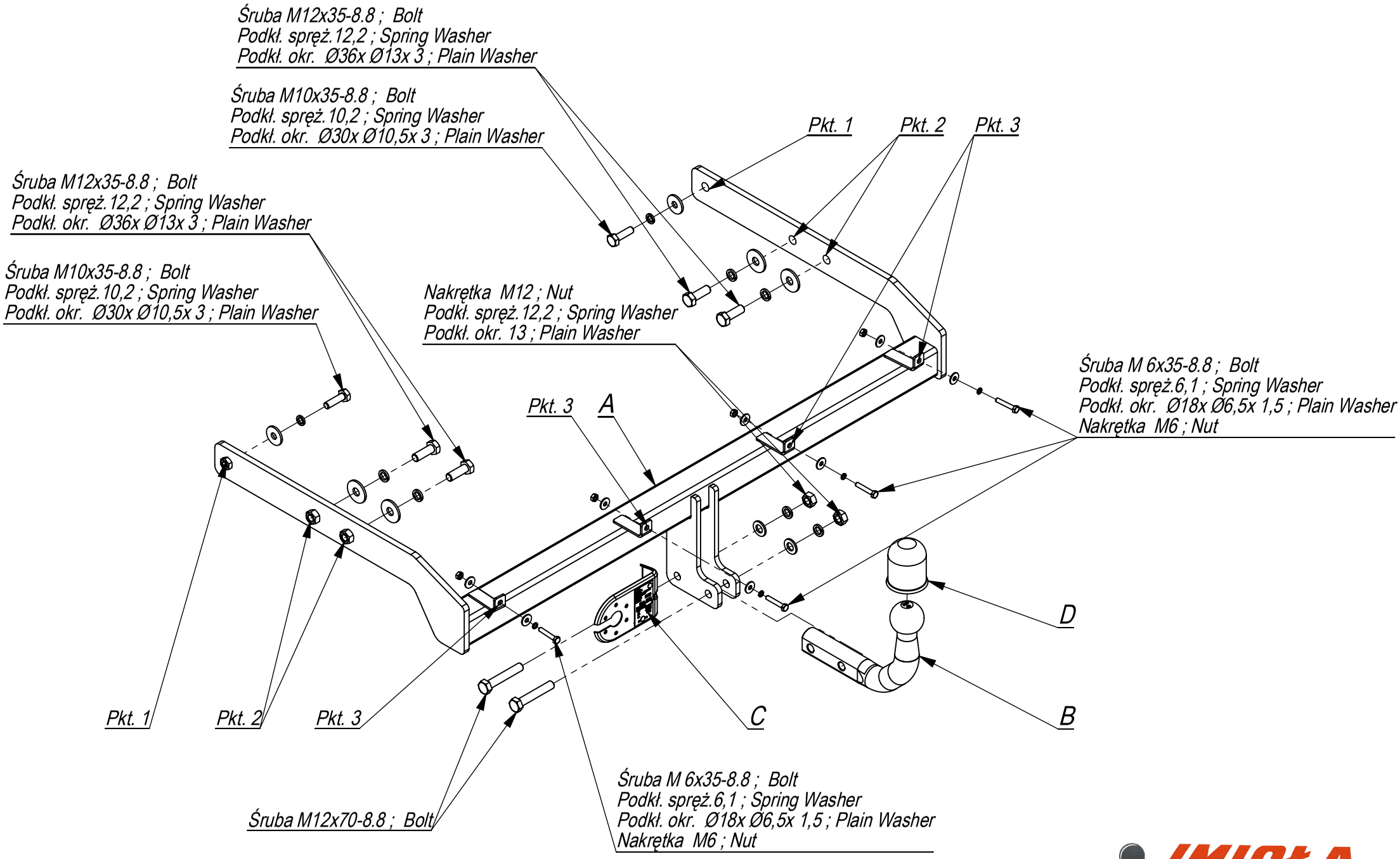

Nr katalogowy	Marka
E/030	Ford Galaxy , VW Sharan Seat Alhambra od 05/00-06

IMIOŁA HAKPOL
96-111 Kowiesy, Chojnata 23 A
tel. +48 46 831 73 31

- Odkręcić zderzak i zdemontować wypełnienie zderzaka (nie będzie już wykorzystane).
- Na uchwyty haka A (pkt 3) zamontować zderzak.
- Wsunąć hak w podłużnice i przez technologiczne otwory przykręcić (pkt 2) śrubami M12x35 8.8 oraz śrubami M10x35 8.8 (pkt 1) stosując nakładki.
- Dokręcić wszystkie śruby z momentem wg tabeli.
- Podłączyć instalację elektryczną.
- Przykręcić zderzak.
- Przykręcić kulę oraz podstawę gniazda elektrycznego.

- Unscrew the bumper and disassemble his lling (it will not be used any more).
- Assemble the bumper on the handles A (point 3).
- Insert the tow bar in the metal clamps and screw, through the technological holes, with bolts M12x35 8.8 (point 2) and with bolts M10x35 8.8 (point 1) using plates.
- Tighten all the bolts according to the torque setting- see the table.
- Connect the electric wires.
- Screw the bumper.
- Fix the ball and electric plate.

- Dévisser le par-chocs et monter le revêtement du pare-chocs (il ne sera plus utilisé).
- Monter le pare-chocs sur les manchets du crochet A (pkt 3).
- Inler le crochet dans les longerons et a travers les trous technologiques sérrer (point 2) à l'aide des vis M12x35 8.8 et les vis M10x35 8.8 (point1) en utilisant aussi des rondelles.
- Serrer tous les boulons avec un couple de serrage selon tableau.
- Raccorder le circuit électrique.
- Serrer le pare-chocs.
- Visser la boule et la tôle de la prise electrique.

- Die Stoßstange abschrauben, die Stoßstangeschürze entfernen (wird nicht wieder gebraucht).
- Auf den Grien des Querbalkens A (Punkt 3) die Stoßstange einbauen.
- Die Anhängerkupplung in die Längsträger schieben und durch die vom Werk aus vorhandenen Önungen (Punkt 2) mit den Schrauben M12x35 8.8 und den Schrauben M10x35 8.8 (Punkt 1), mit der Anwendung von den Aufsätzen anschrauben.
- Alle Schrauben mit dem in der Tabelle angegebenem Drehmoment festziehen.
- Die Elektroinstallation anschließen.
- Die Stoßstange anschrauben.
- Die Kugel und die Steckdosenhalterung anschrauben.

- Desenroscar el parachoques y desmontar el relleno del mismo (ya no se usará).
- Montar el parachoques en los sujetadores del enganche A (pp. 3, 4).
- Introducir la bola de remolque en el larguero y atornillarla con tornillos M12x35 8.8 (p. 2) y tornillos M10x35 8.8 (p. 1) a través de los orificios tecnológicos, empleando arandelas ampliadas.
- Apretar todos los tornillos con el par según la tabla anterior.
- Conectar la instalación eléctrica.
- Instalar el parachoques.
- Apretar la bola y la placa eléctrica.

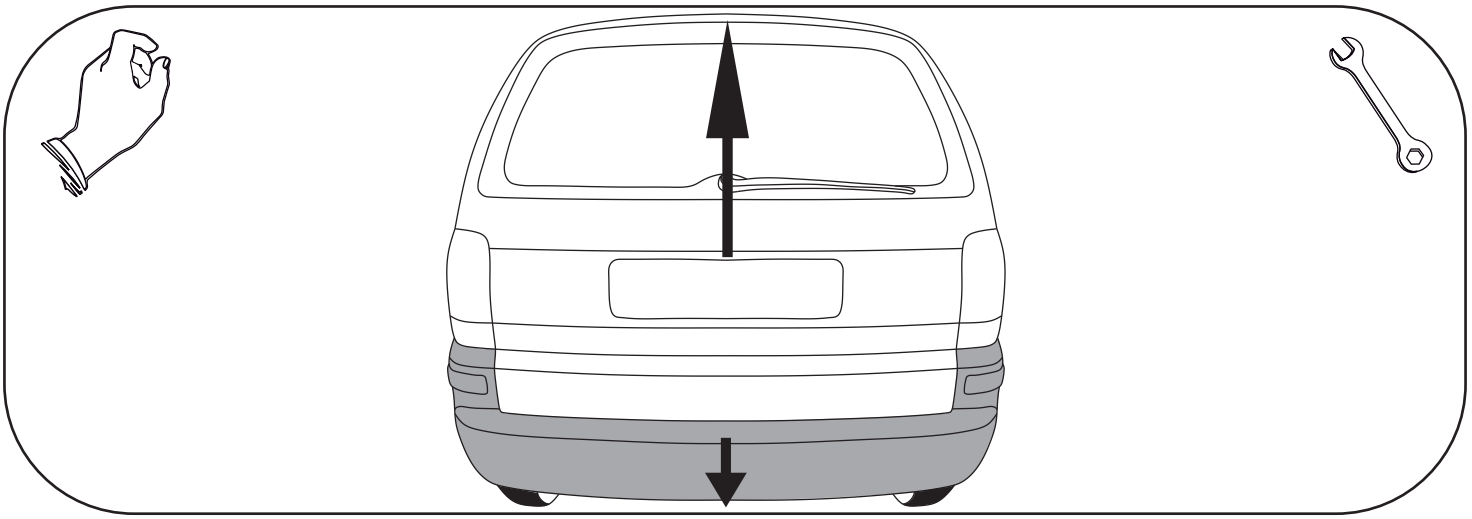

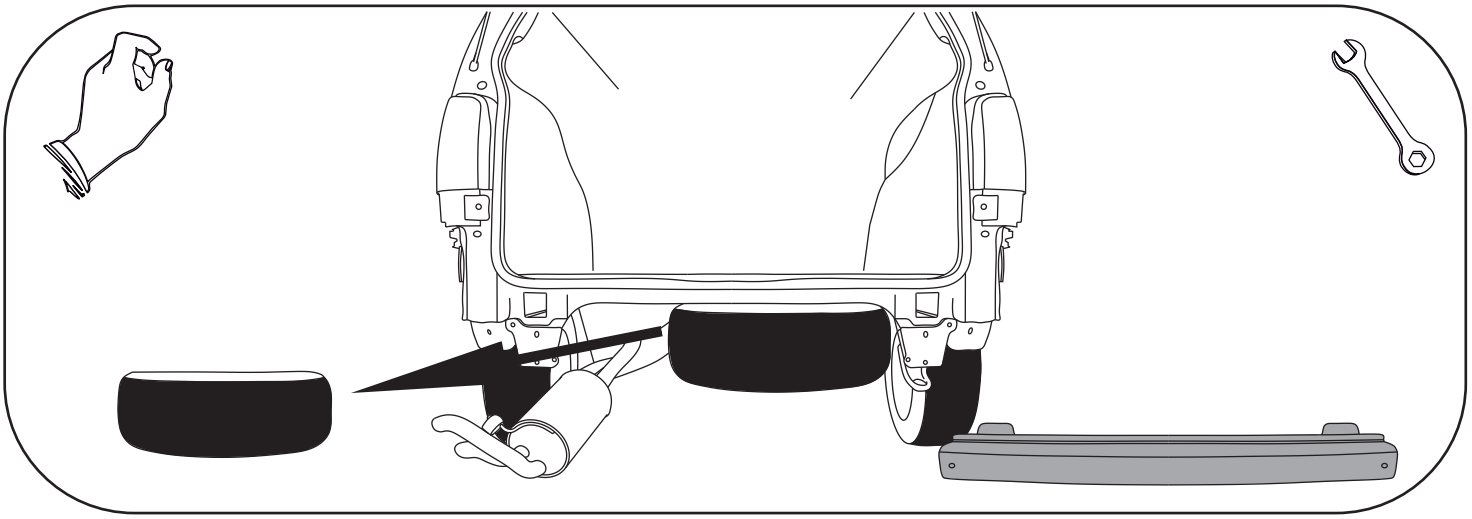

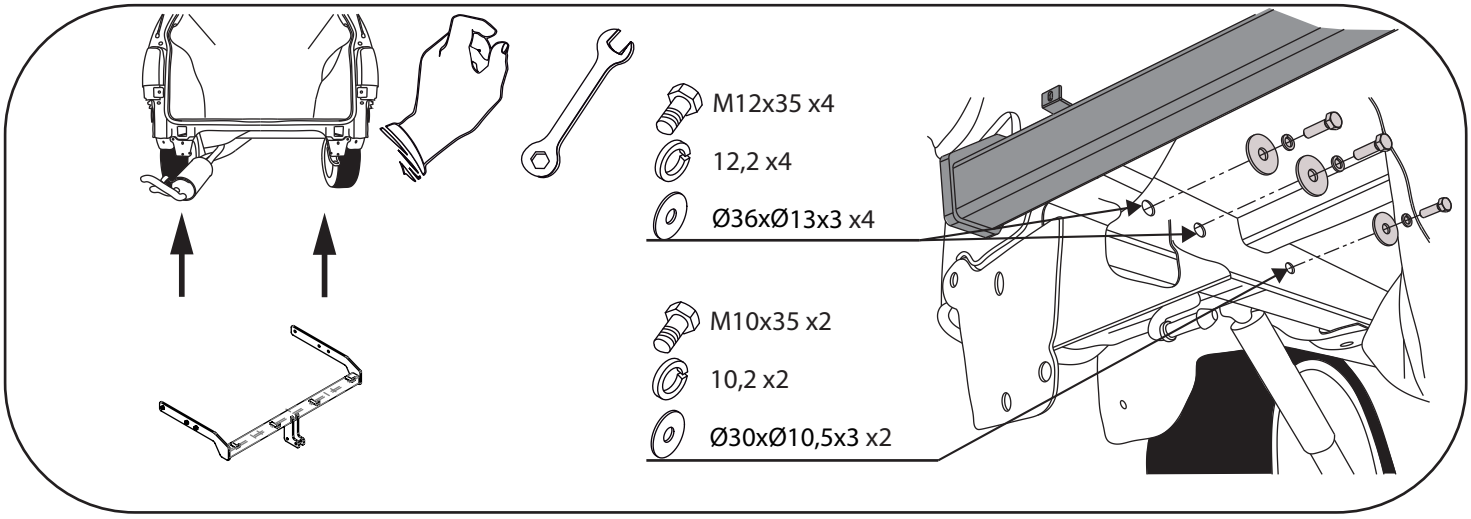
M12x35 x4
12,2 x4
Ø36xØ13x3 x4
M10x35 x2
10,2 x2
Ø30xØ10,5x3 x2

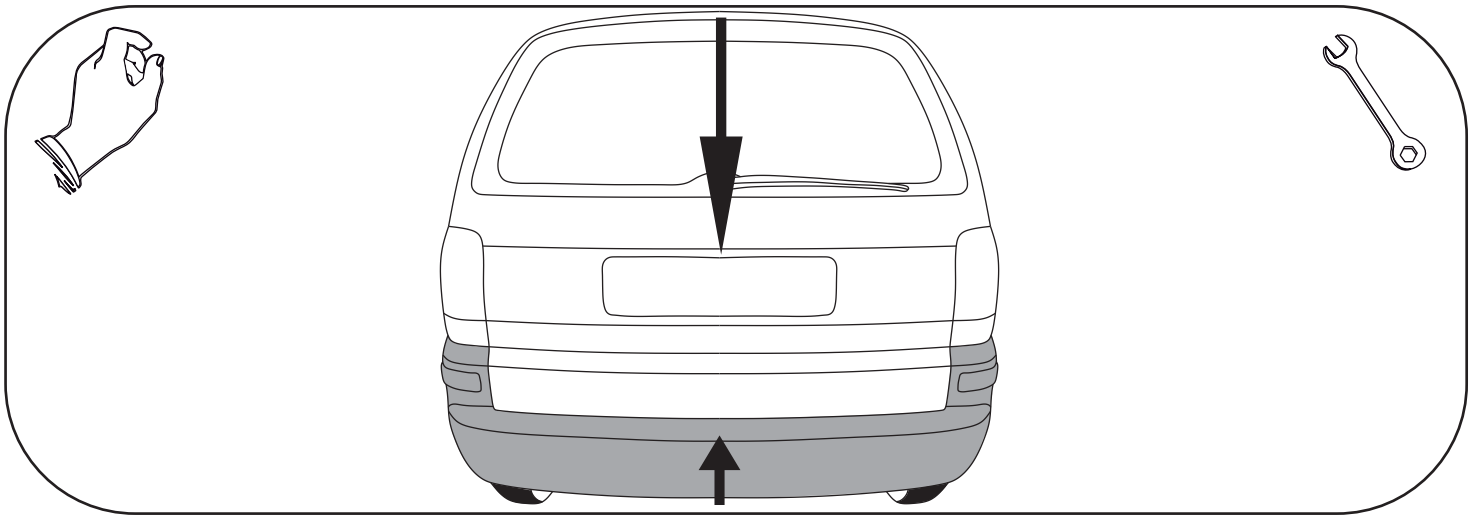

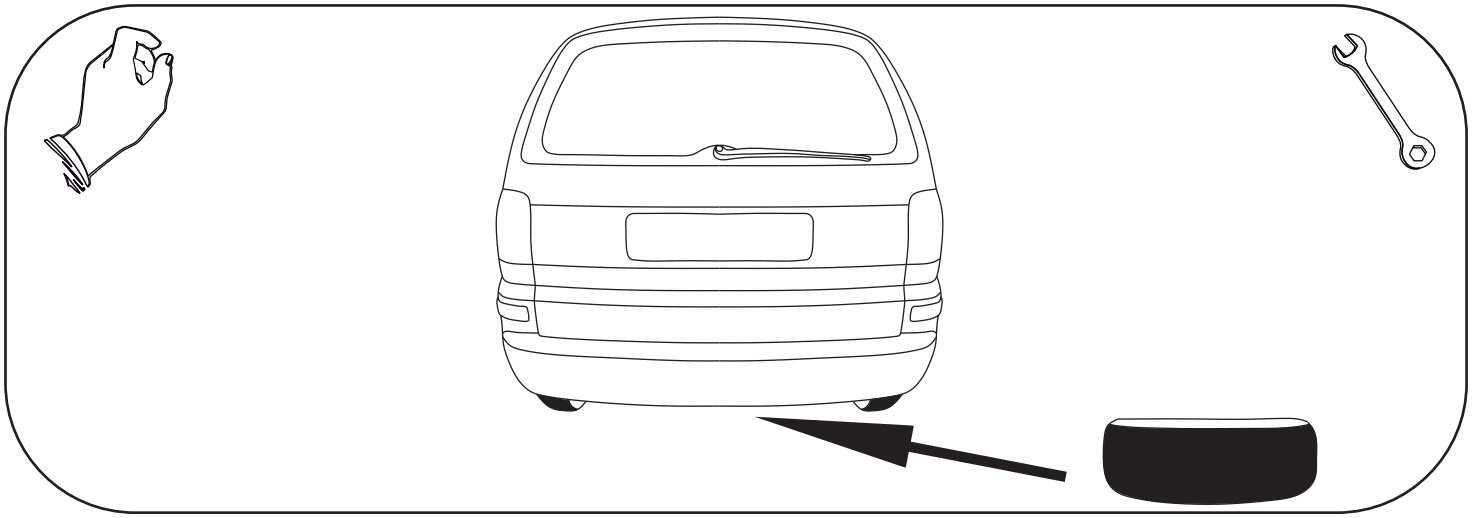

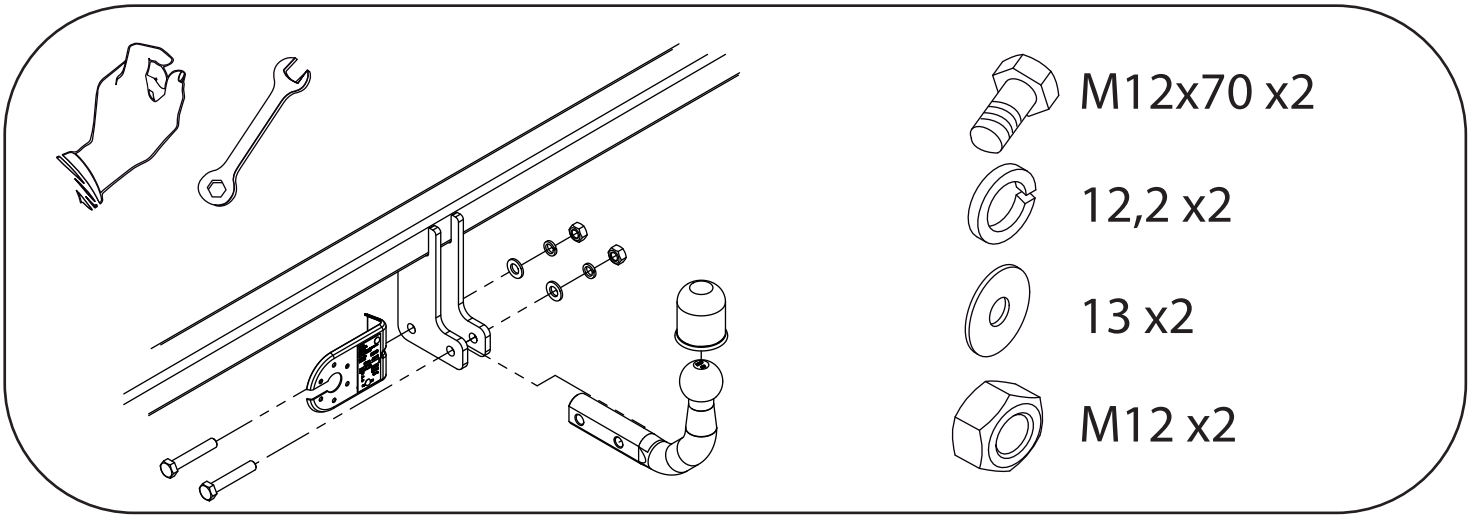
M12x70 x2
12,2 x2
13 x2
M12 x2