IMIOLA
HAKPOL

FORD TRANSIT pick-up

11/1991 - 04/2000

Cat. No.**E/029**

EKG/ONZ: 10/09

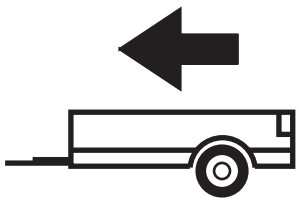

2000kg



75kg

D =12,50kN

D (kN) = $\dfrac{\text{MAX kg} \times \text{MAX kg}}{\text{MAX kg} + \text{MAX kg}}$ **x 0,00981**

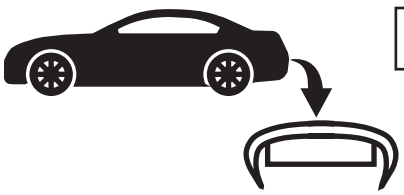



IMIOLA HAK-POL

96-111 KOWIESY, CHOJNATA 23A, POLAND

Tel. + 48 46 831 73 31, fax +48 831 74 29

e-mail: office@imiola.pl, www.imiola.pl

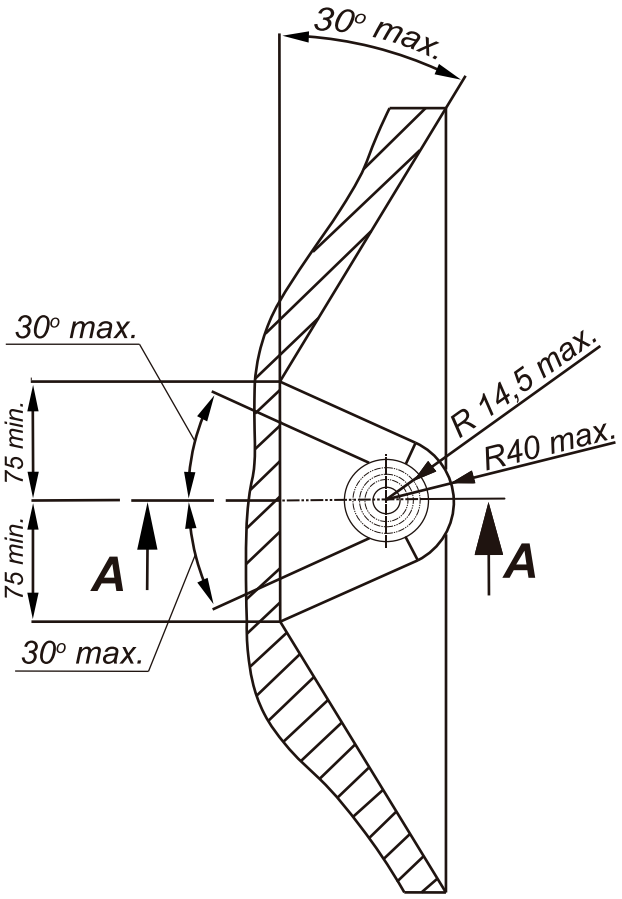

PRZEKRÓJ A-A

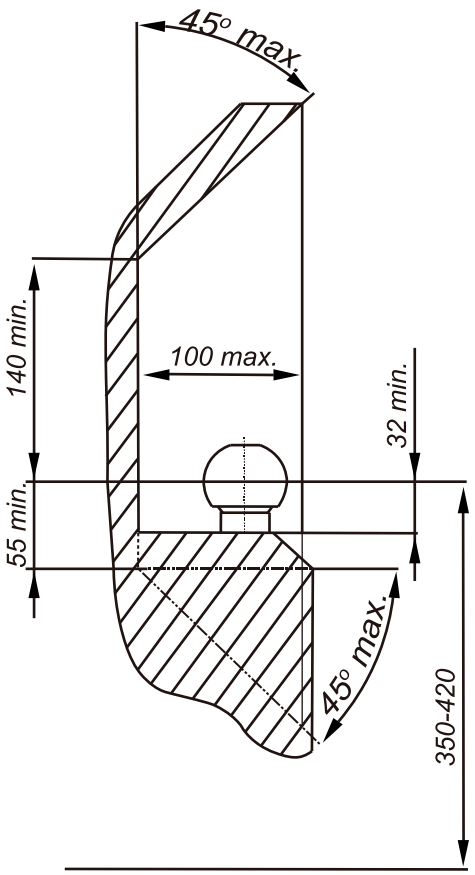

PL *Należy zagwarantować przestrzeń swobodną według załącznika VII, rysunek 25a/b Regulaminu EKG ONZ 55.01 przy dopuszczalnym ciężarze całkowitym pojazdu.*

GB *The clearance specified in appendix VII, diagram 25a/b of Regulation No. 55.01 UN EU must be guaranteed at laden weight of the vehicle.*

F *L'espace libre doit etre garanti conformement a l'annexe VII, illustration de la reglements 55.01 CE pour un poids total en charge autorise du vehicule.*

D *Der Freiraum nach Anhang VII, Abbildung 25a/b der Vorschriften 55.01 EG ist zu gew 25a/b ahrleistenbei zulassigem Gesamtgewichtdes Fahrzeuges.*

Moment skręcający dla śrub i nakrętek (8.8) Torgue settings for nuts and bolts (8.8)	
M8	25Nm
M10	55Nm
M12	85Nm
M14	135Nm
M16	195Nm

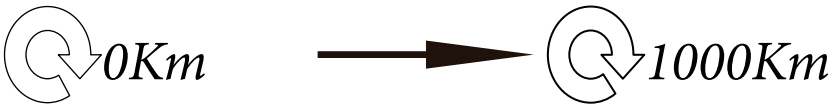

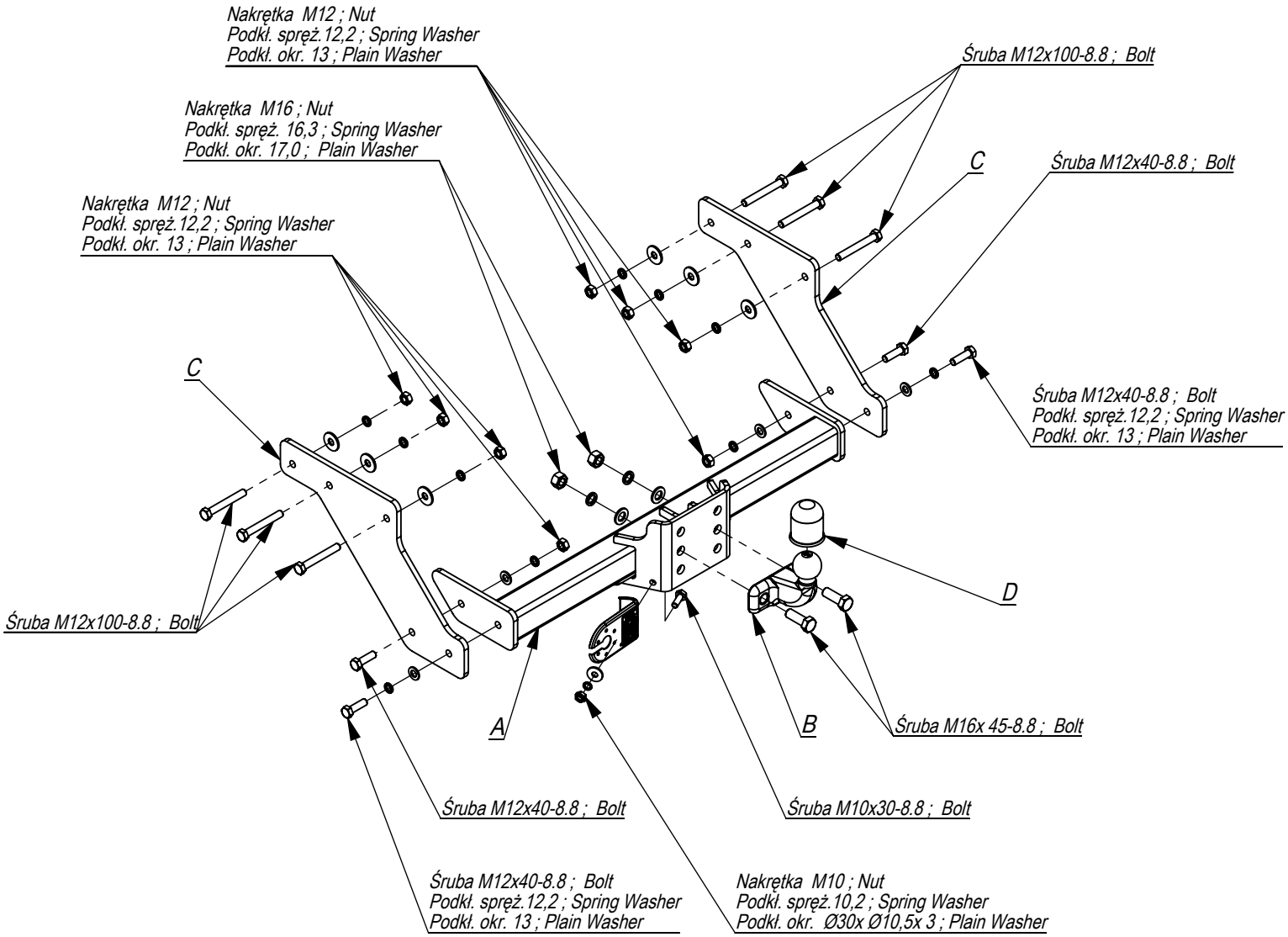

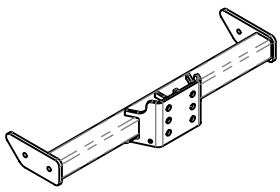	A	x1
	B	x1
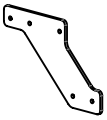	C	x2
	D	x1

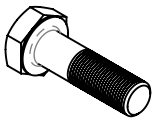	M16x45	2
	M12x100	6
	M12x40	4
	M10x30	1
	M16	2
	M12	8
	M10	1
	Ø30xØ10,5x3	1
	17	2
	13	10
	16,3	2
	12,2	10
	10,2	1

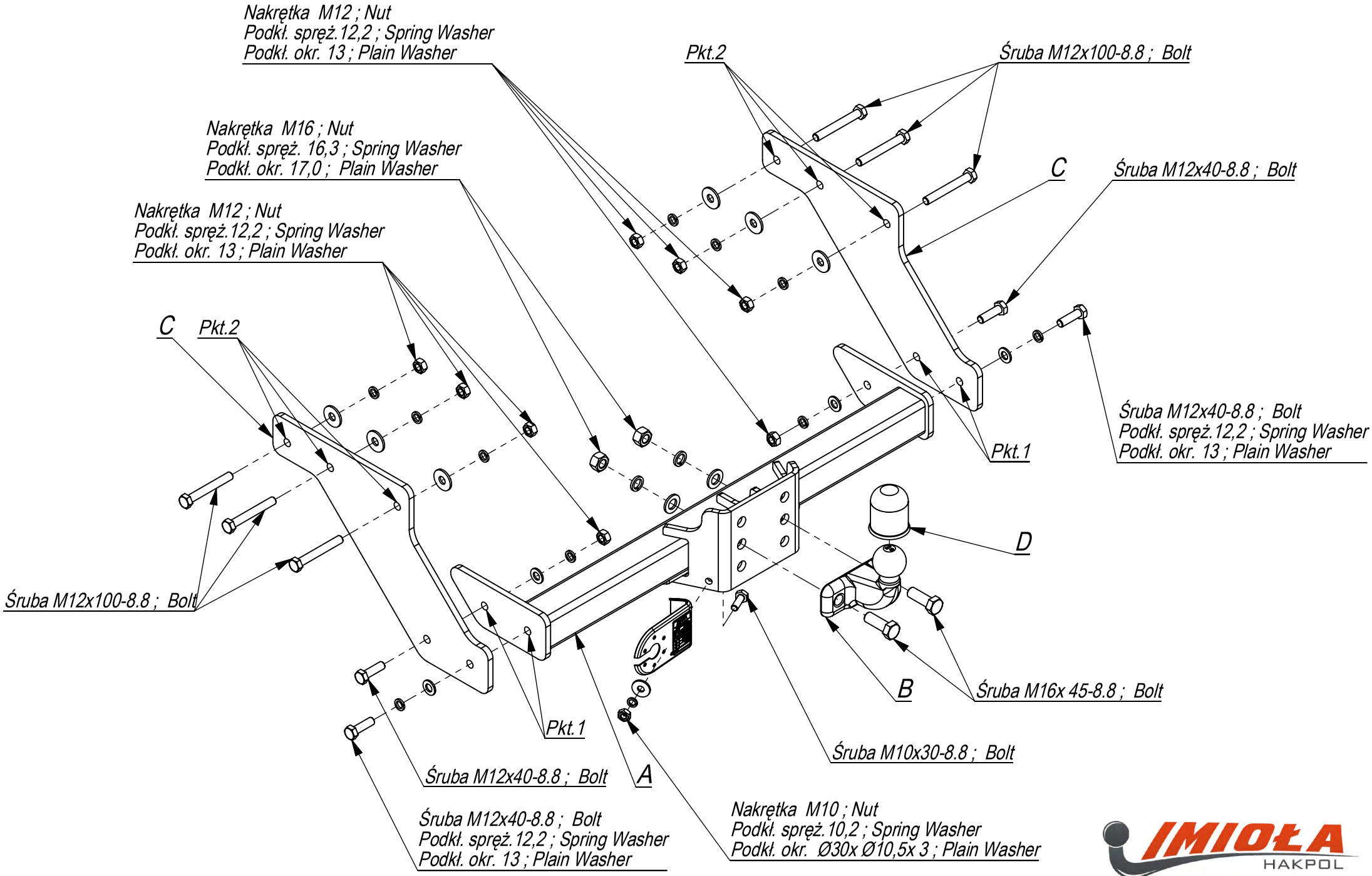

Nr katalogowy: E/029

Marka: Ford Transit Skrzynia od 11/91-04/00

IMIOŁA HAKPOL
96-111 Kowiesy, Chojnata 23 A
tel. +48 46 831 73 31

- Elementy haka C przykręcić do podłużnic poprzez technologiczne otwory śrubami M12x100 8.8 (pkt 2).
- Do elementów C przykręcić belkę haka A śrubami M12x40 8.8 (pkt 1).
- Przykręcić kulę haka śrubami M16x45 8.8
- Dokręcić wszystkie śruby z momentem jak w tabeli.
- Podłączyć instalację elektryczną.

- Screw the elements C to the metal clamps, throughthe technological holes, with bolts M12x100 8.8 (point 2).
- Screw the main bar A to the elements C with bolts M12x40 8.8 (point 1).
- Fix the ball with bolts M16x45 8.8.
- Tighten all the bolts according to the torque setting- see the table.
- Connect the electric wires.

- Serrer les éléments du crochet C aux longerons a travers les trous technologiques avec des boulons M12x100 8.8 (point 2).
- Visser de maniere relâchée la poutre du crochet d'attelage A aux élément C avec les boulons M12x40 8.8 (point 1).
- Visser la boule avec les boulons M16x45 8.8.
- Serrer les boulons avec un couple de serrage selon tableau.
- Brancher l'installation électrique.

- Die Tragteile C an die Längsträger durch die vom Werk aus vorhandenen Önungen mit den Schrauben M12x100 8.8 (Punkt 2) anschrauben.
- An die Tragteile C, den Querbalken A mit den Schrauben M12x40 8.8 (Punkt 1) anschrauben.
- Die Kugel mit den Schrauben M16x45 8.8 anschrauben.
- Alle Schrauben mit dem in der Tabelle angegebenem Drehmoment festziehen.
- Die Elektroinstallation anschließen.

- Apretar los elementos C en el chasis con tornillos M12x100 (Punkt 2)
- Apretar la barra del gancho A com tornillos M12x40 (punto 1).
- Apretar todos los tornillos con el par según la tabla anterior.
- Apretar la bola del gancho con tornillos M16x45
- Conectar la instalación eléctrica.

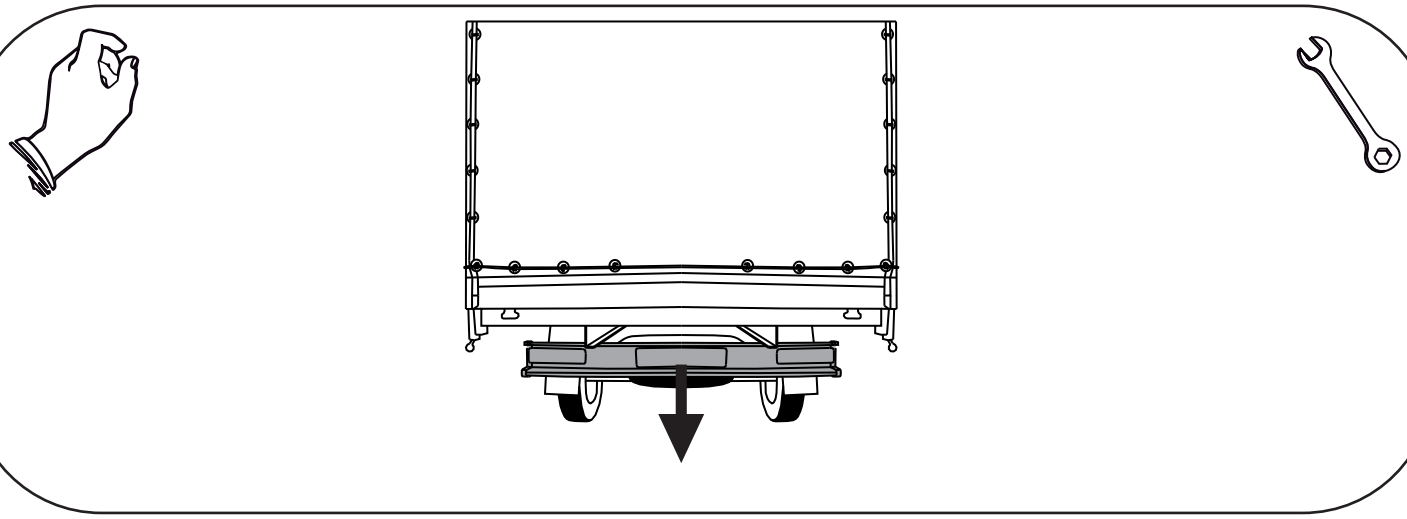

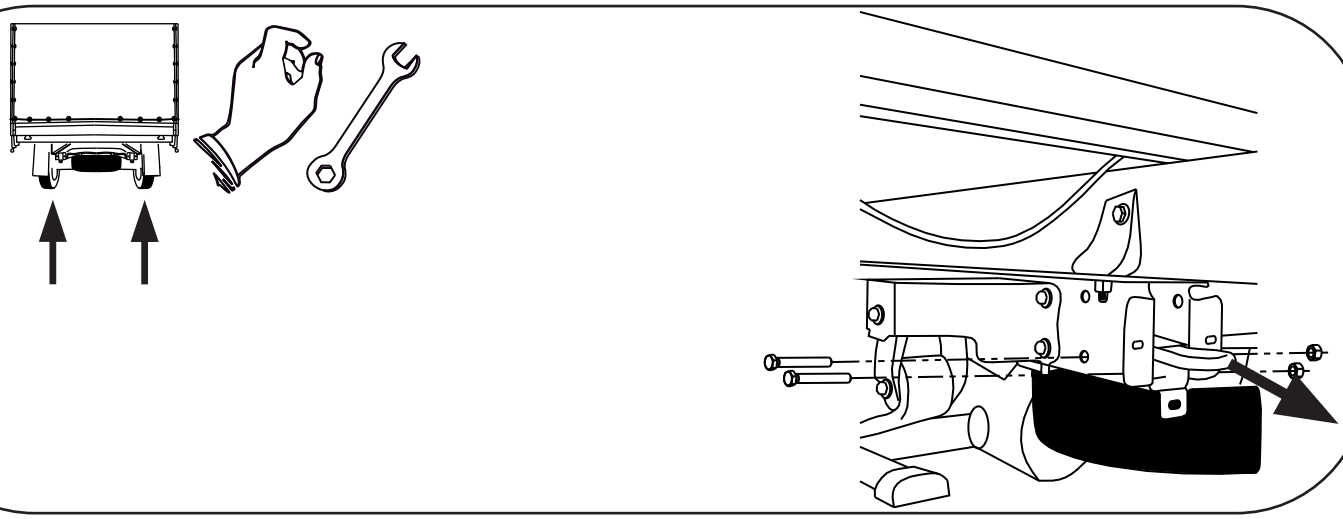

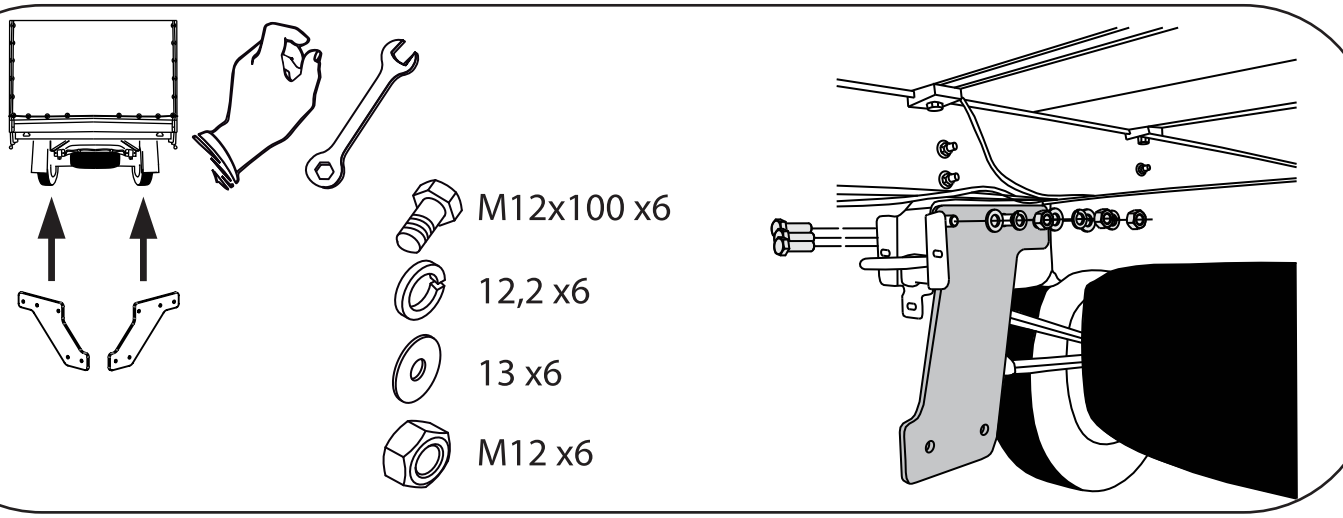
M12x100 x6
12,2 x6
13 x6
M12 x6

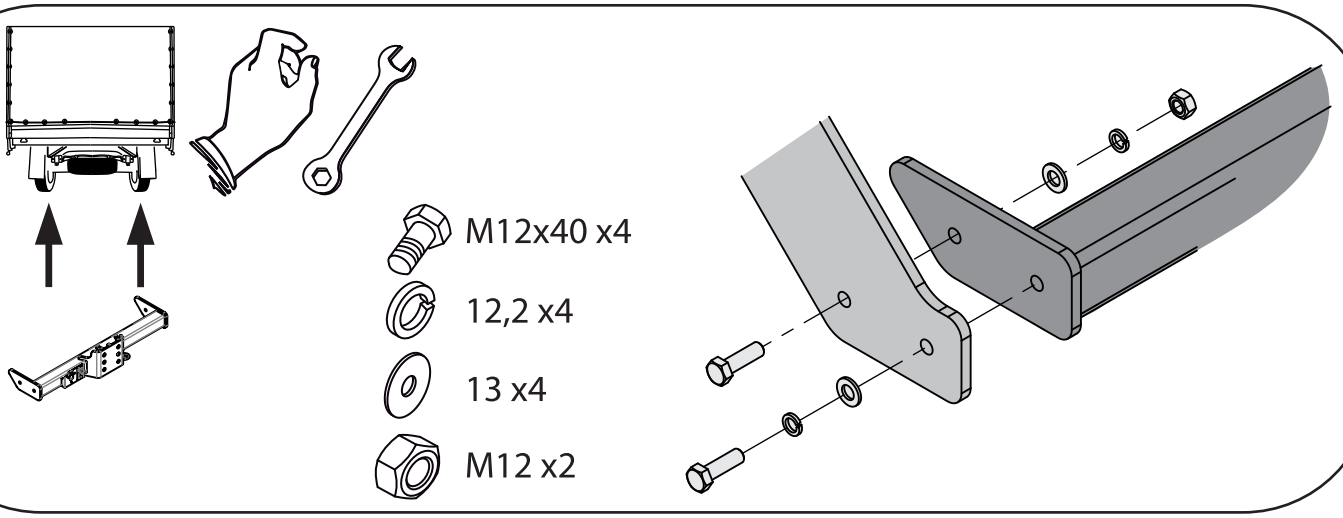
M12x40 x4
12,2 x4
13 x4
M12 x2



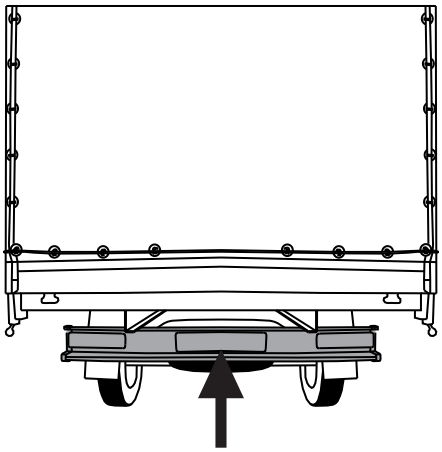



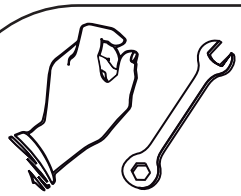

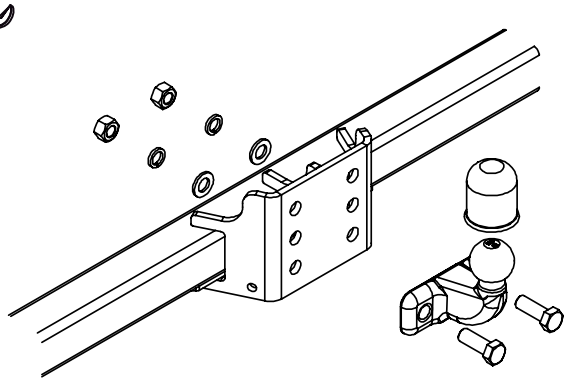



M16x45 x2



16,3 x2



17 x2

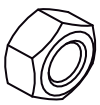

M16 x2