IMIOLA
HAKPOL

FORD TRANSIT 2000

05/2000 - 08/2014

Cat. No. **E/027**

E20 E20 55R-01 1091

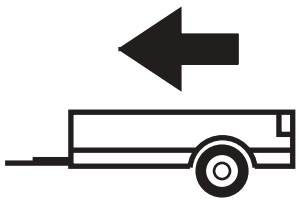

2800kg

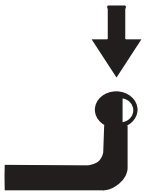

112kg

D =15,33kN

D (kN) = $\dfrac{\text{MAX kg} \times \text{MAX kg}}{\text{MAX kg} + \text{MAX kg}}$ **x 0,00981**

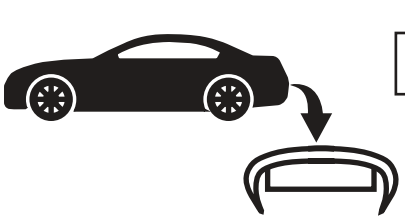

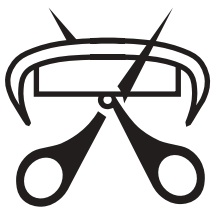

IMIOLA HAK-POL

96-111 KOWIESY, CHOJNATA 23A, POLAND

Tel. + 48 46 831 73 31, fax +48 831 74 29

e-mail: office@imiola.pl, www.imiola.pl

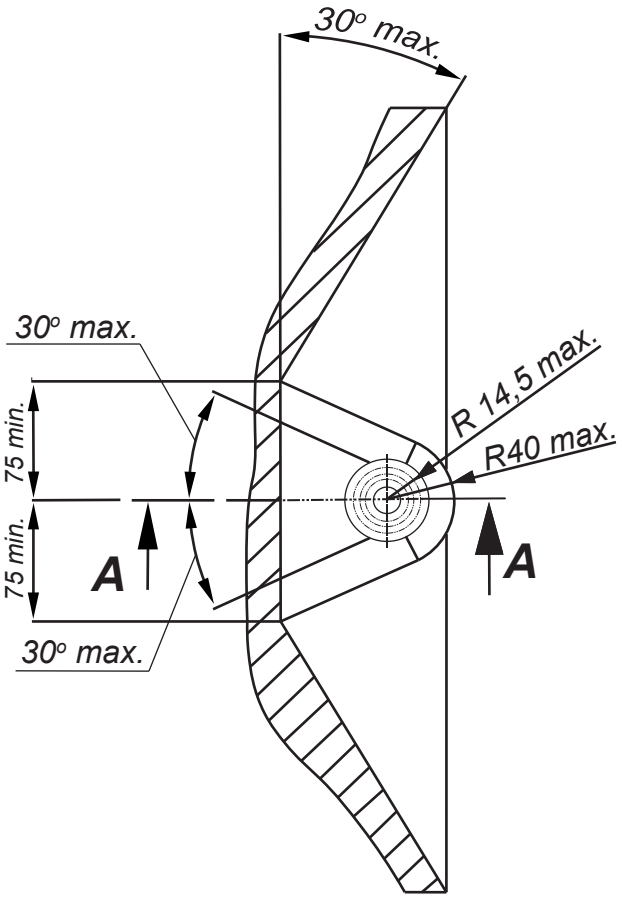

PRZEKRÓJ A-A

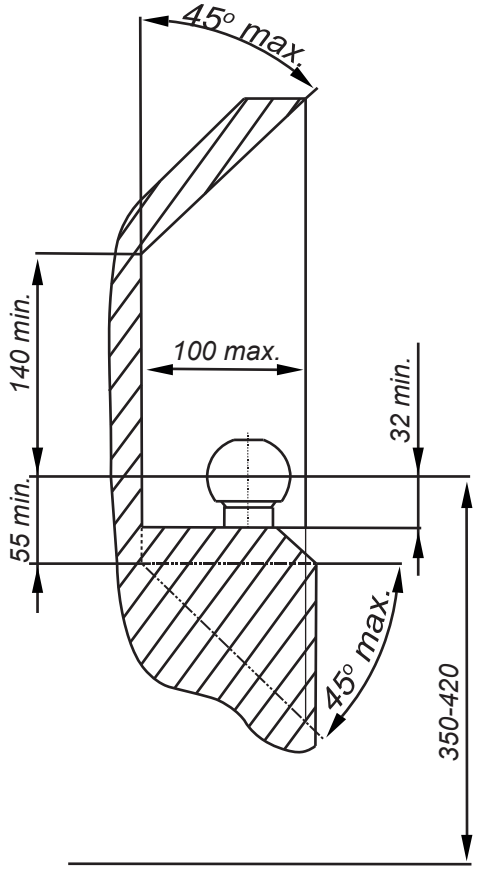

PL *Należy zagwarantować przestrzeń swobodną według załącznika VII, rysunek 25a/b Regulaminu EKG ONZ 55.01 przy dopuszczalnym ciężarze całkowitym pojazdu.*

GB *The clearance specified in appendix VII, diagram 25a/b of Regulation No. 55.01 UN EU must be guaranteed at laden weight of the vehicle.*

F *L'espace libre doit etre garanti conformement a l'annexe VII, illustration de la reglements 55.01 CE pour un poids total en charge autorise du vehicule.*

D *Der Freiraum nach Anhang VII, Abbildung 25a/b der Vorschriften 55.01 EG ist zu gew 25a/b ahrleistenbei zulassigem Gesamtgewichtdes Fahrzeuges.*

Moment skręcający dla śrub i nakrętek (8.8) Torgue settings for nuts and bolts (8.8)	
M8	25Nm
M10	55Nm
M12	85Nm
M14	135Nm
M16	195Nm

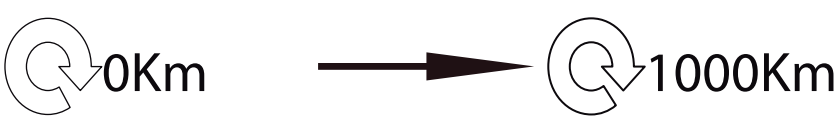

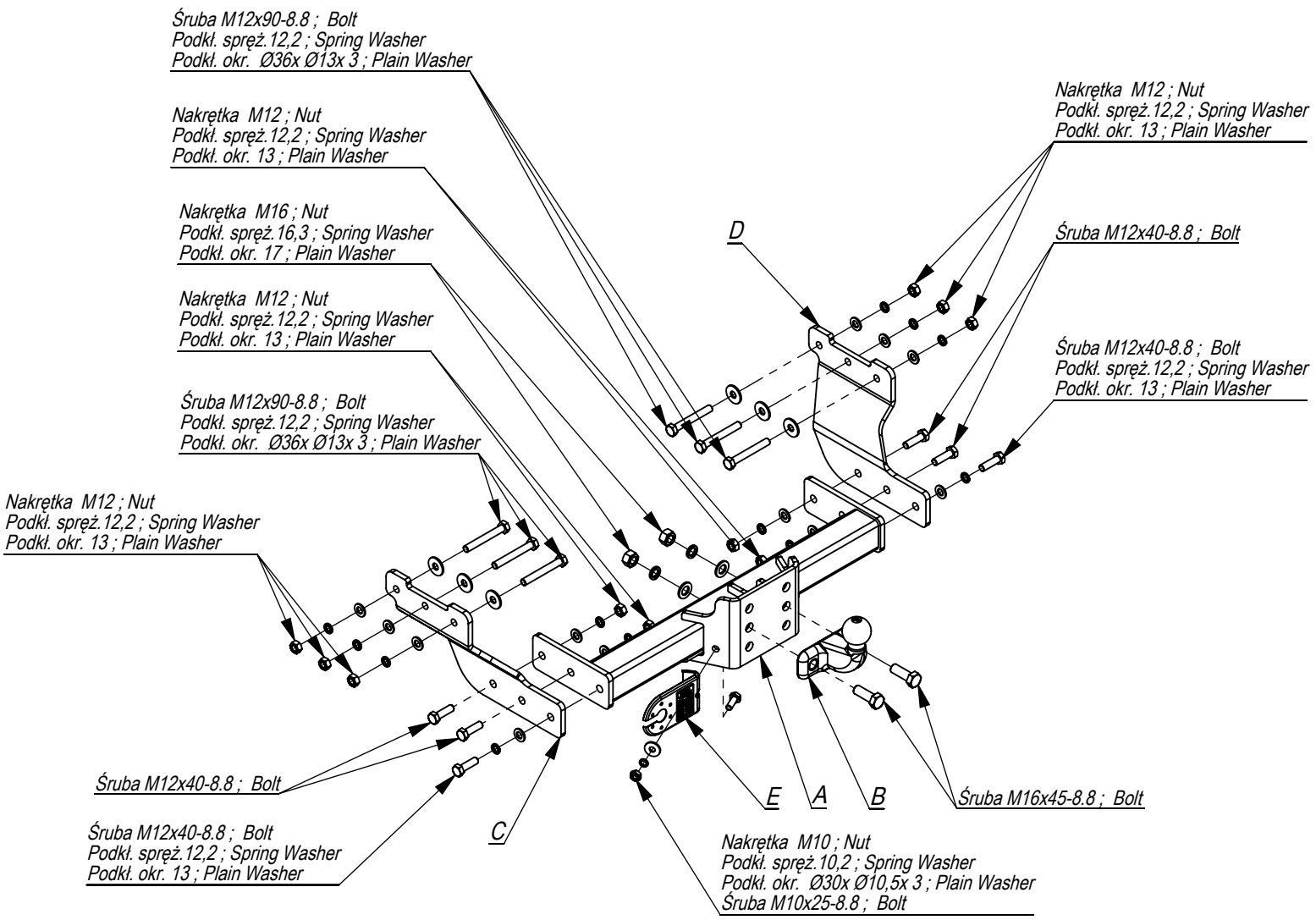

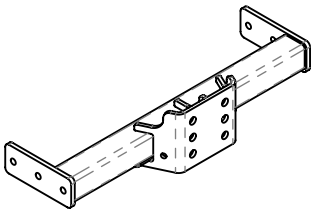	A	x1
	B	x1
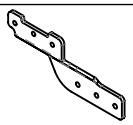	C	x1
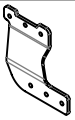	D	x1
	E	x1

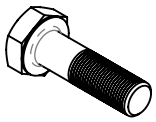	M16x45	2
	M12x90	6
	M12x40	6
	M10x25	1
	M16	2
	M12	10
	M10	1
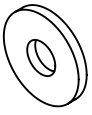	Ø36xØ13x3	6
	Ø30xØ10,5x3	1
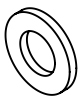	17	2
	13	12
	16,3	2
	12,2	12
	10,2	1

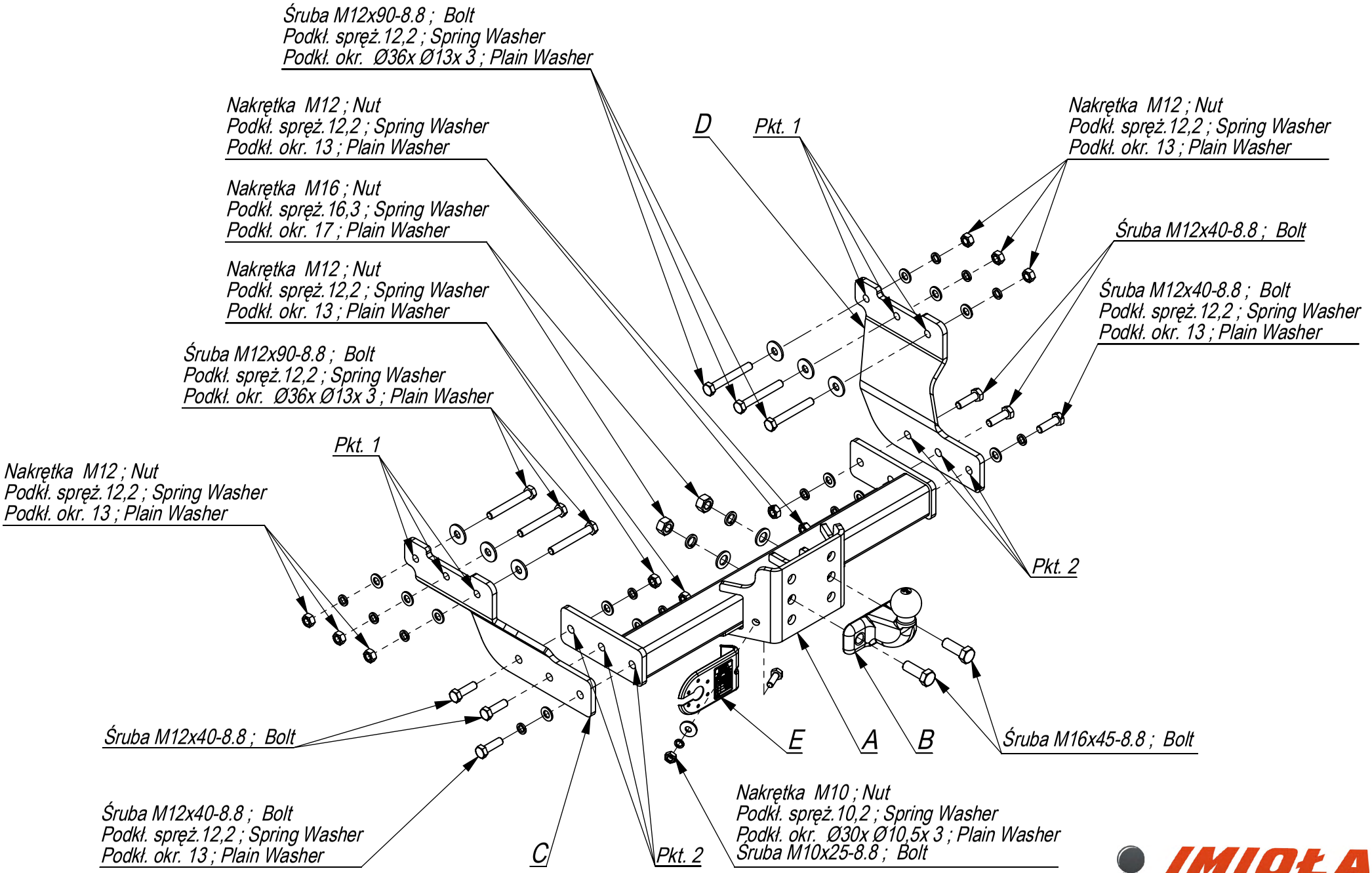

Nr katalogowy	Marka		
E/027	Ford Transit 2000	od 05/00 ->	

IMIOŁA HAKPOL
96-111 Kowiesy, Chojnata 23 A
tel. +48 46 831 73 31

- Elementy haka C i D przykręcić do podłużnic poprzez technologiczne otwory mocujące zderzak śrubami M12x90 8.8 (pkt 1).
- Do elementów C i D przykręcić belkę haka A śrubami M12x40 8.8 (pkt 2).
- Przykręcić kulę haka śrubami M16x45 8.8
- Dokręcić wszystkie śruby z momentem jak w tabeli.
- Podłączyć instalację elektryczną.

- Screw the elements C and D to the metal clamps, through the technological bumper tting holes, with bolts M12x90 8.8 (point 1).
- Screw the main bar A to the elements C and D with bolts M12x40 8.8 (point 2).
- Fix the ball with bolts M16x45 8.8.
- Tighten all the bolts according to the torque setting- see the table.
- Connect the electric wires.

- Serrer les éléments du crochet d'attelage C et D aux longerons à travers les trous technologiques xant le pare-chocs avec les boulons M12x90 8.8 (point1).
- Visser les éléments C et D à la poutre du crochet d'attelage A avec les boulons M12x408.8 (point 2).
- Visser le crochet d'attelage par les boulons M16x45 8.8.
- Serrer tous les boulons avec un couple de serrage selon tableau.
- Raccorder le circuit électrique.

- Die Tragteile C und D an die Längsträgern anschrauben und durch die vom Werk aus vorhandenen Önungen mit den Schrauben M12x90 8. (Punkt 1) anschrauben.
- An die Tragteile C und D den Querbalken A mir den Schrauben M12x40 8.8 (Punkt 2) anschrauben.
- Die Anhängerkupplung mit den Schrauben M16x45 8.8 anschrauben.
- Alle Schrauben mit dem in der Tabelle angegebenem Drehmoment festziehen.
- Die Elektroinstallation anschließen.

- Insertar los elementos C y D en los largueros atornillando ligeramente los tornillos M12x90 (punto 1)
- Apretar la barra del gancho A com tornillos M12x40 (punto 2).
- Apretar todos los tornillos con el par según la tabla anterior.
- Apretar la bola del gancho con tornillos M16x45.
- Conectar la instalación eléctrica.

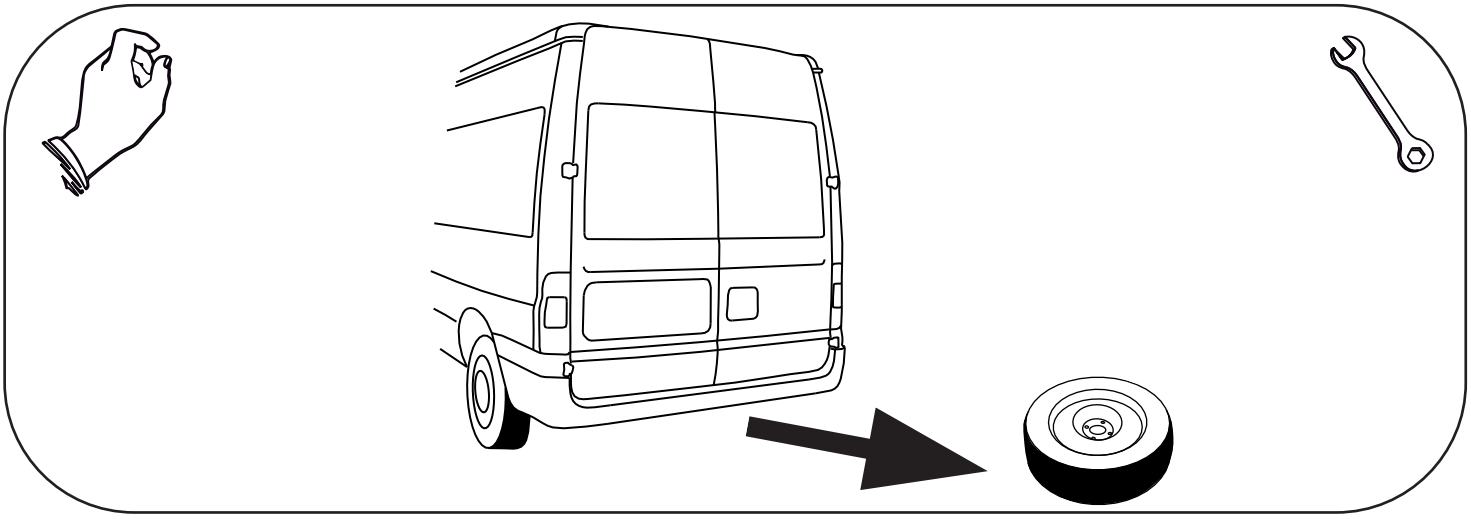

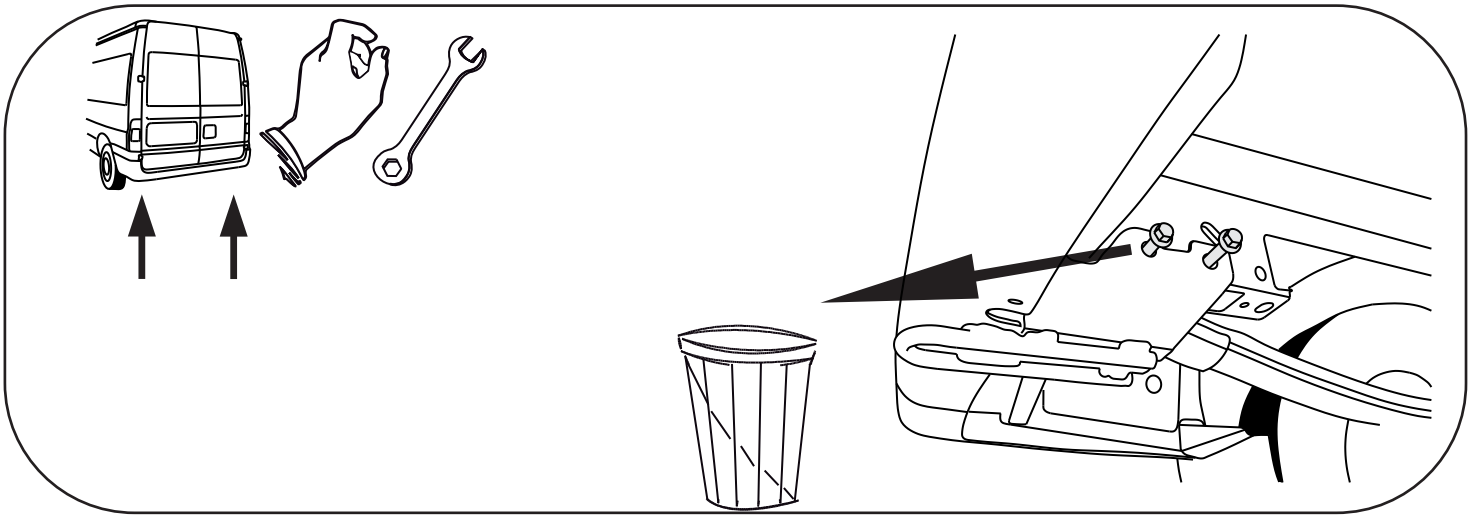

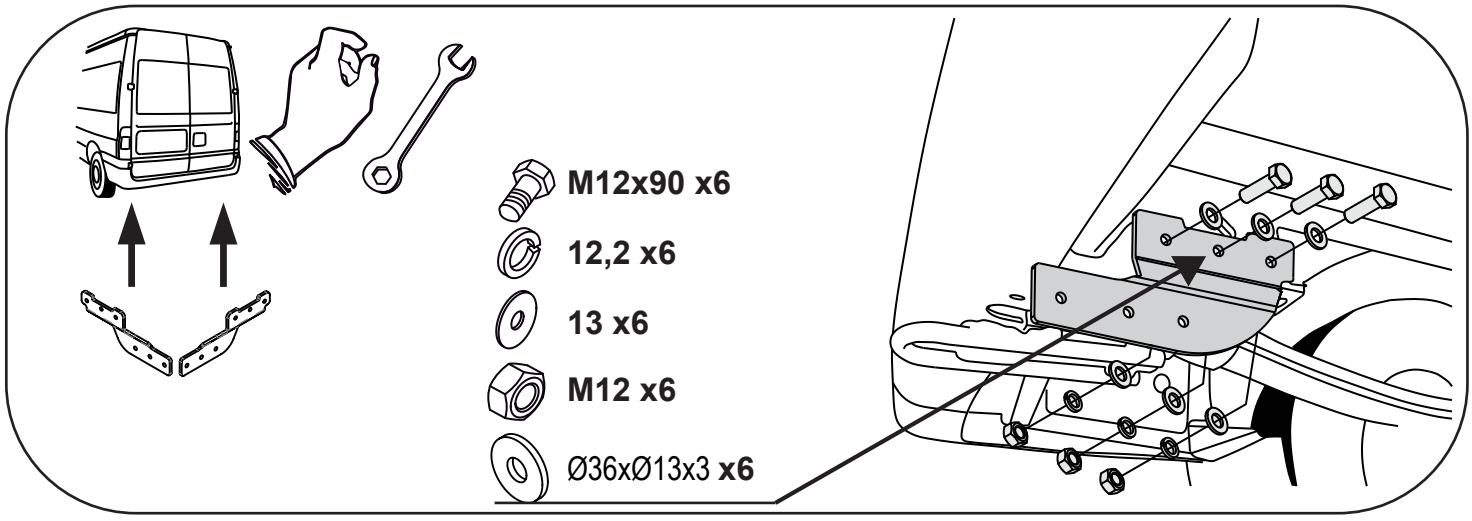
M12x90 x6
12,2 x6
13 x6
M12 x6
Ø36xØ13x3 x6

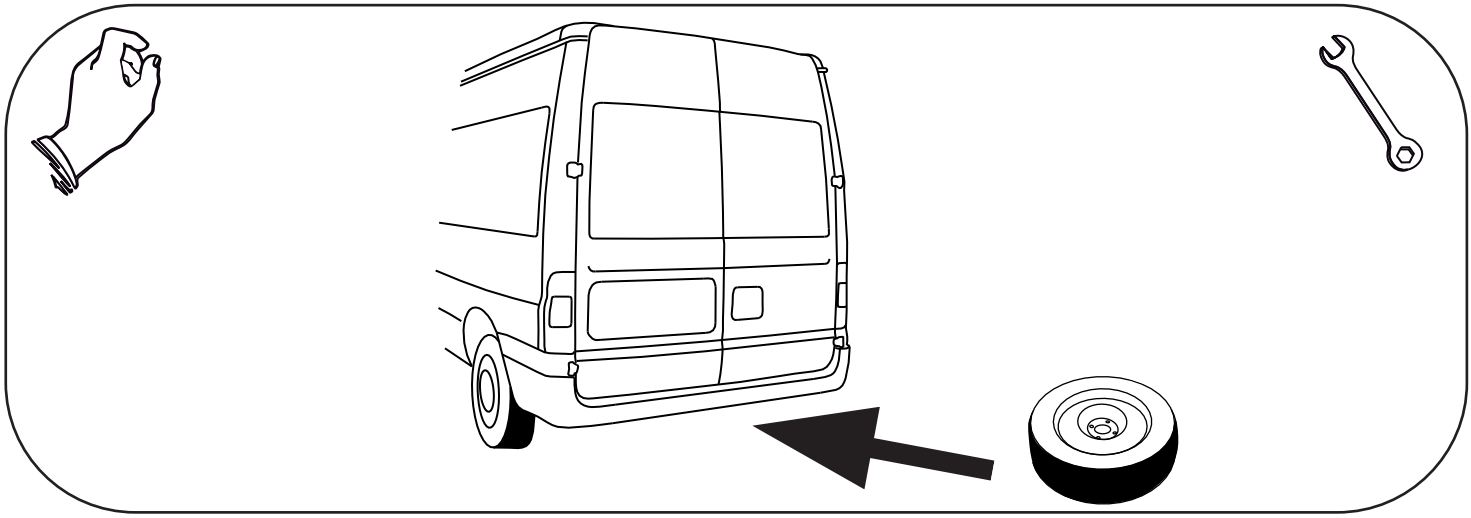

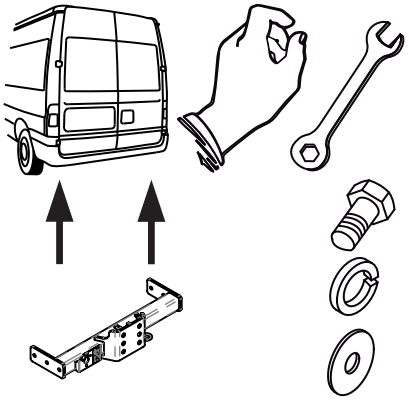

M12x40 x6

12,2 x6

13 x6



M12 x4

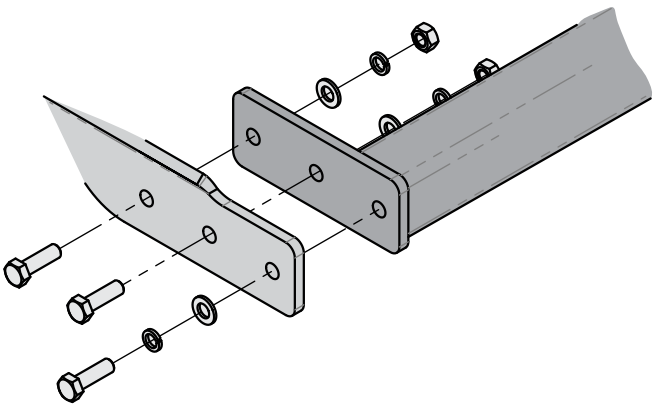

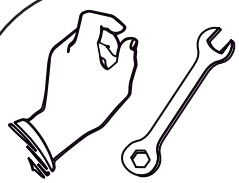

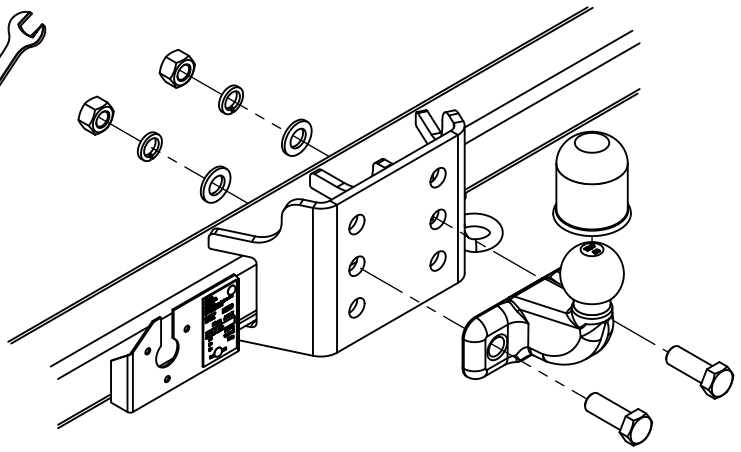



M16x45 x2



16,3 x2



17 x2

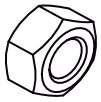

M16 x2