IMIOLA HAKPOL

FORD FOCUS I estate (excl. RS bumper)

02/99-01/05

Cat. No. **E/025**

e20 e20*94/20*1698*00

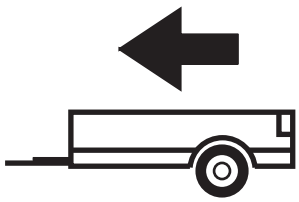

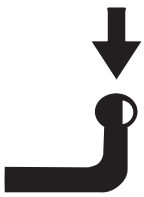

D = 7,40kN

D (kN) = $\dfrac{\text{MAX kg} \times \text{MAX kg}}{\text{MAX kg} + \text{MAX kg}}$ **x 0,00981**

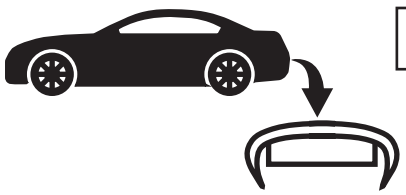



IMIOLA HAK-POL
96-111 KOWIESY, CHOJNATA 23A, POLAND
Tel. + 48 46 831 73 31, fax +48 831 74 29
e-mail: office@imiola.pl, www.imiola.pl

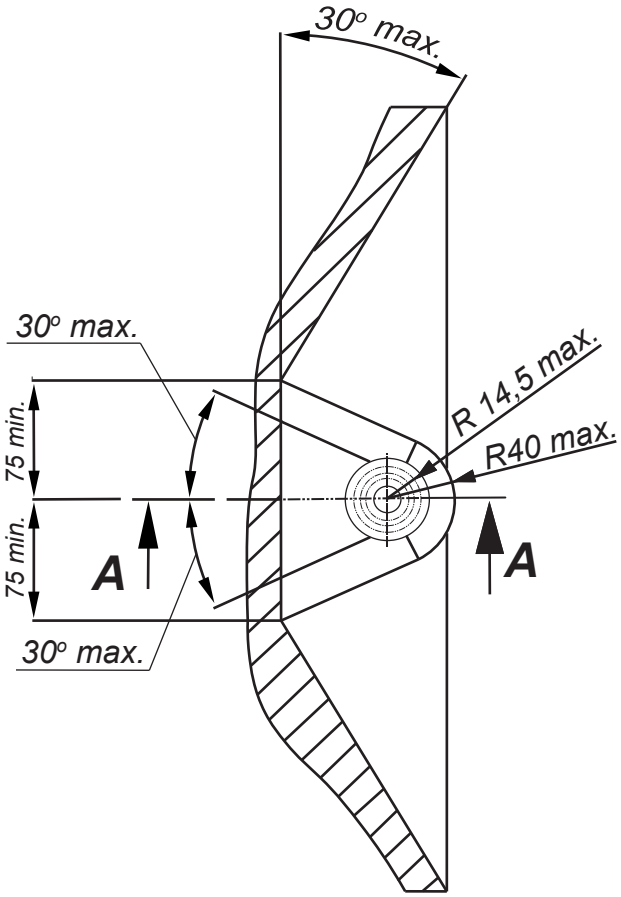

PRZEKRÓJ A-A

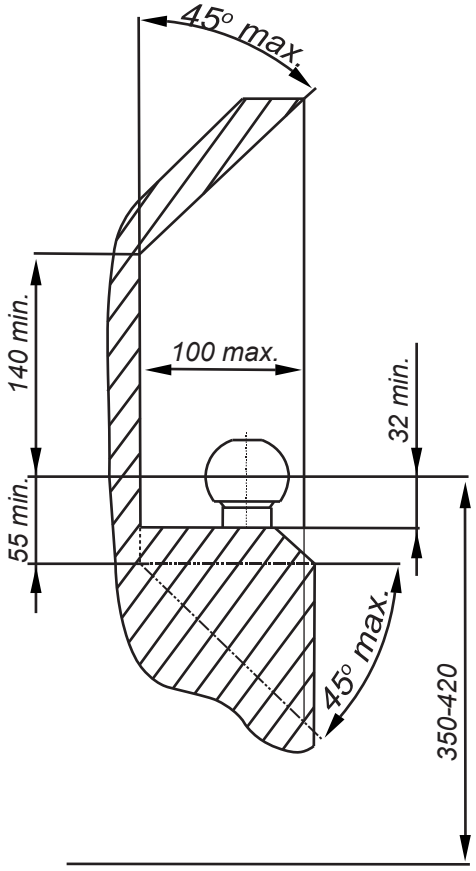

PL *Należy zagwarantować przestrzeń swobodną według załącznika VII, rysunek 25a/b Regulaminu EKG ONZ 55.01 przy dopuszczalnym ciężarze całkowitym pojazdu.*

GB *The clearance specified in appendix VII, diagram 25a/b of Regulation No. 55.01 UN EU must be guaranteed at laden weight of the vehicle.*

F *L'espace libre doit etre garanti conformement a l'annexe VII, illustration de la reglements 55.01 CE pour un poids total en charge autorise du vehicule.*

D *Der Freiraum nach Anhang VII, Abbildung 25a/b der Vorschriften 55.01 EG ist zu gew 25a/b ahrleistenbei zulassigem Gesamtgewichtdes Fahrzeuges.*

Moment skręcający dla śrub i nakrętek (8.8) Torgue settings for nuts and bolts (8.8)	
M8	25Nm
M10	55Nm
M12	85Nm
M14	135Nm
M16	195Nm

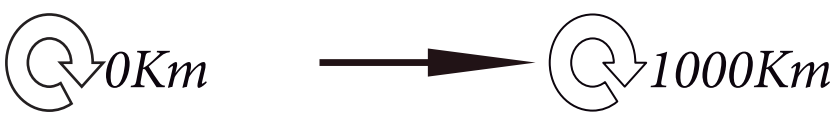

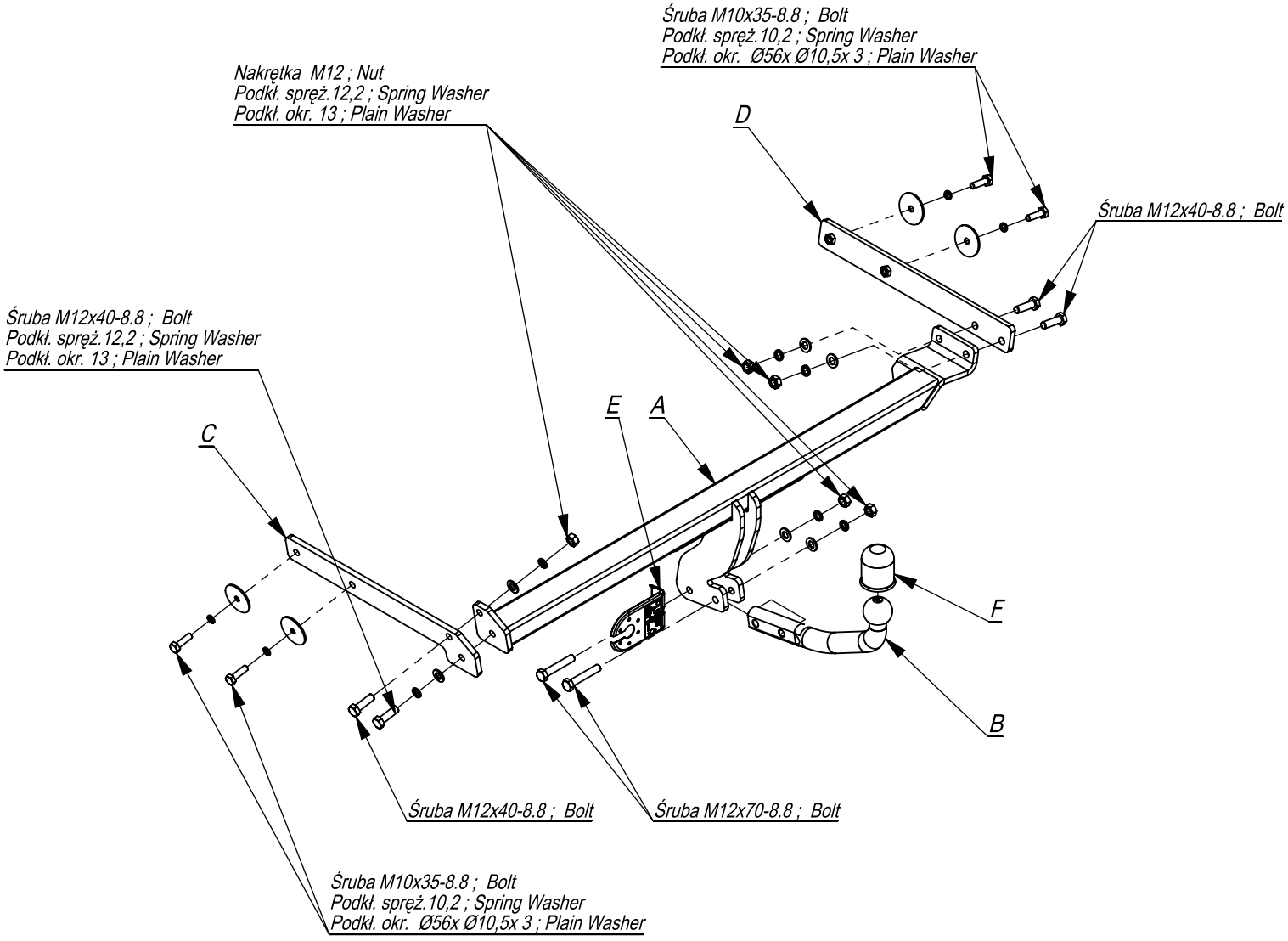

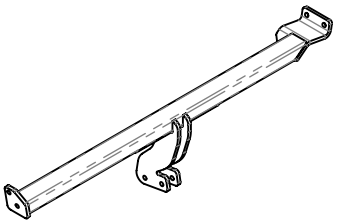	A	x1
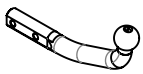	B	x1
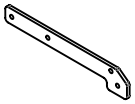	C	x1
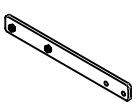	D	x1
	E	x1
	F	x1

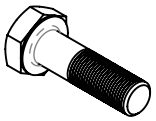	M12x70	2
	M12x40	4
	M10x35	4
	M12	5
	Ø56xØ10,5x3	4
	13	6
	13	6
	10,5	4

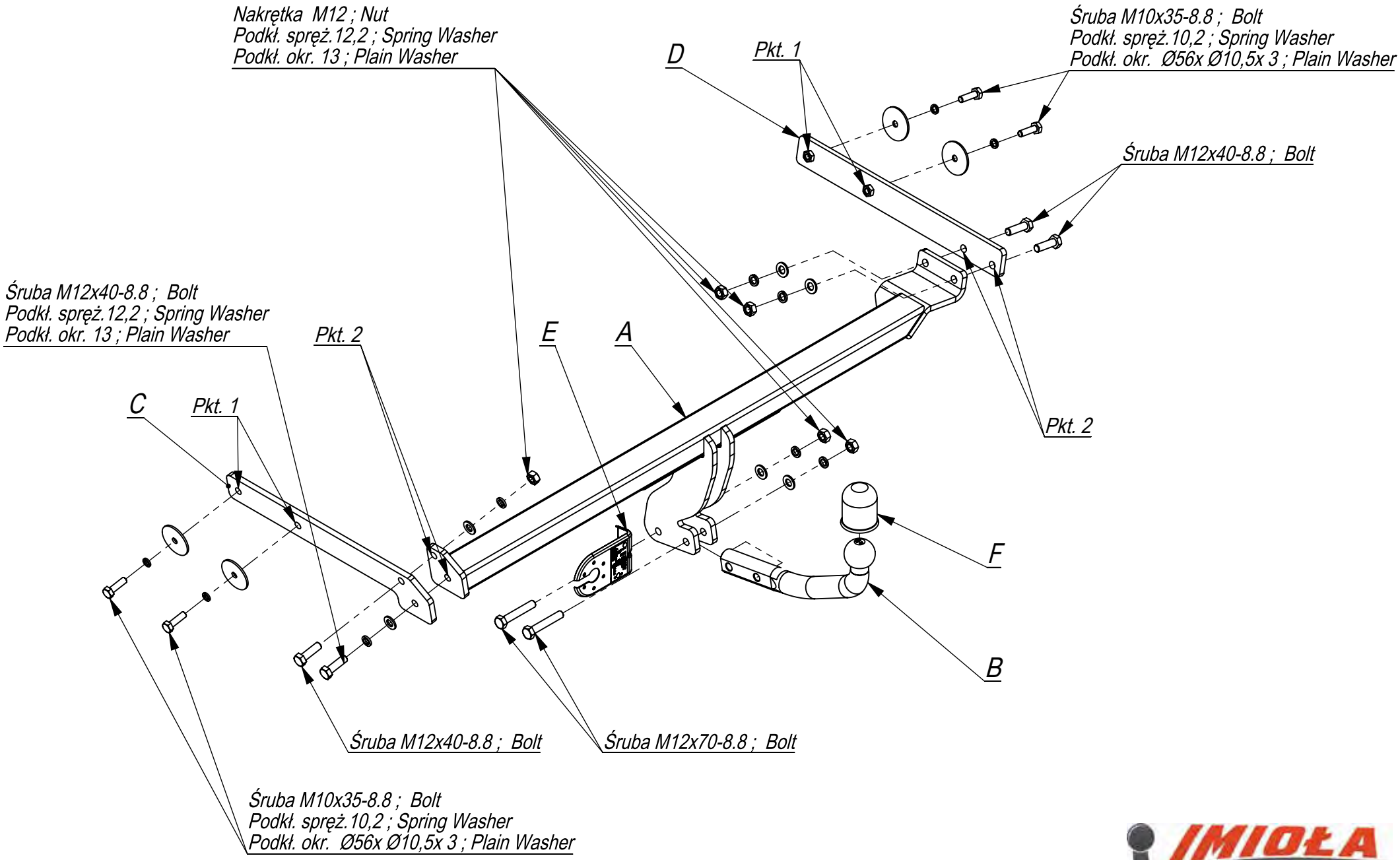

Nr katalogowy	Marka	
E/025	Ford Focus combi	od 98 - >

IMIOŁA HAKPOL
96-111 Kowiesy, Chojnata 23 A
tel. +48 46 831 73 31

- Zdemontować zderzak. Udrożnić technologiczne otwory montażu zaczepu znajdujące się na zewnętrznych bokach podłużnic (pkt 1).
- Włożyć w podłużnice wsporniki zaczepu (wspornik C do lewej podłużnicy, wspornik D do prawej) i luźno przykręcić śrubami M10x35 8.8 (pkt 1) stosując podkładki F.
- Do wsporników C i D przykręcić lekko belkę zaczepu A śrubami M12x40 8.8 (pkt 2).
- W wypełnieniu zderzaka wyciąć fragment wg rys.
- Podłączyć instalację elektryczną.
- Wszystkie śruby dokręcić z momentem wg tabeli.
- Zamontować zderzak.
- Przykręcić kulę i blachę gniazda elektrycznego śrubami M12x70 8.8.

- Disassemble the bumper. The technological tow bar tting holes on the external sides of the metal clamps make permeable (point 1).
- Insert the supporters in the metal clamps (the supporter C in the left metal clamp, D in the right) and screw slightly with bolts M10x35 8.8 (point 1) using washers F.
- Screw slightly the main bar A to the supporters C and D with bolts M12x40 8.8 (point 2).
- Cut out the fragment in the lling of the bumper, according to the drawing.
- Connect the electric wires.
- Tighten all the bolts according to the torque setting- see the table.
- Assemble the bumper.
- Fix the ball and electric plate with bolts M12x70 8.8

- Déposer le pare-chocs. Déboucher les ouvertures de crochet situées en externe des longerons (point 1).
- Insérer les consoles d'attache dans les longerons (la console C au longeron gauche, console D à celui de droit) et serrer legèrement avec les boulons M10x35 8.8 (point 1) et plaquettes F.
- Visser legèrement la traverse d'attache A aux consoles C et D par les boulons M12x35 8.8 (point 2).
- Serrer la traverse de crochet A à la partie arrière à travers les ouvertures en outilisant les élé ments E selon croquis (point 3 et 4).
- Entreouvrir la pièce dans le garnissage de pare-chocs
- Raccorder le circuit électrique.
- Serrer tous les boulons avec un couple de serrage selon tableau.
- Poser le pare-chocs.
- Visser la boule et tôle de la prise électrique par les boulons M12x70 8.8.

- Die Stoßstange demontieren. Die vom Werk aus vorhandenen auf den Außenseiten der Längsträger Önungen durchlässig machen.
- In die Längsträger, die Stützen (Stütze C in den linken Längsträger, die Stütze D in den rechten Längsträger) stecken und mit den Schrauben M10x35 8.8 (Punkt 1) mit der Anwendung von den Unterlegscheiben F locker anschrauben.
- An die Stützen C und D den Querbalken A mit den Schrauben M12x40 8.8 (Punkt2) locker anschrauben.
- In der Stoßstangeschürze, ein Teil nach der Zeichnung ausschneiden
- Die Elektroinstallation anschließen.
- Alle Schrauben mit dem in der Tabelle angegebenem Drehmoment festziehen.
- Die Stoßstange einbauen.
- Die Kugel mit den Schrauben M12x70 8.8 anschrauben.

- Desenrosque el parachoques
- Abrir agujeros en la parte trasera de los largueros.
- Fijar los elementos C y D del gancho a los largueros con tornillos M10x35, 8.8 (punto 1).
- Atornillar la viga de la bola de remolque A a los elementos C y D usando tornillos M12x40 8.8 (punto 2).
- Hacer una muesca según dibujo 1
- Apretar todos los tornillos con el par según la tabla anterior.
- Installer el parachoques
- Apretar la bola y la placa de la toma eléctrica

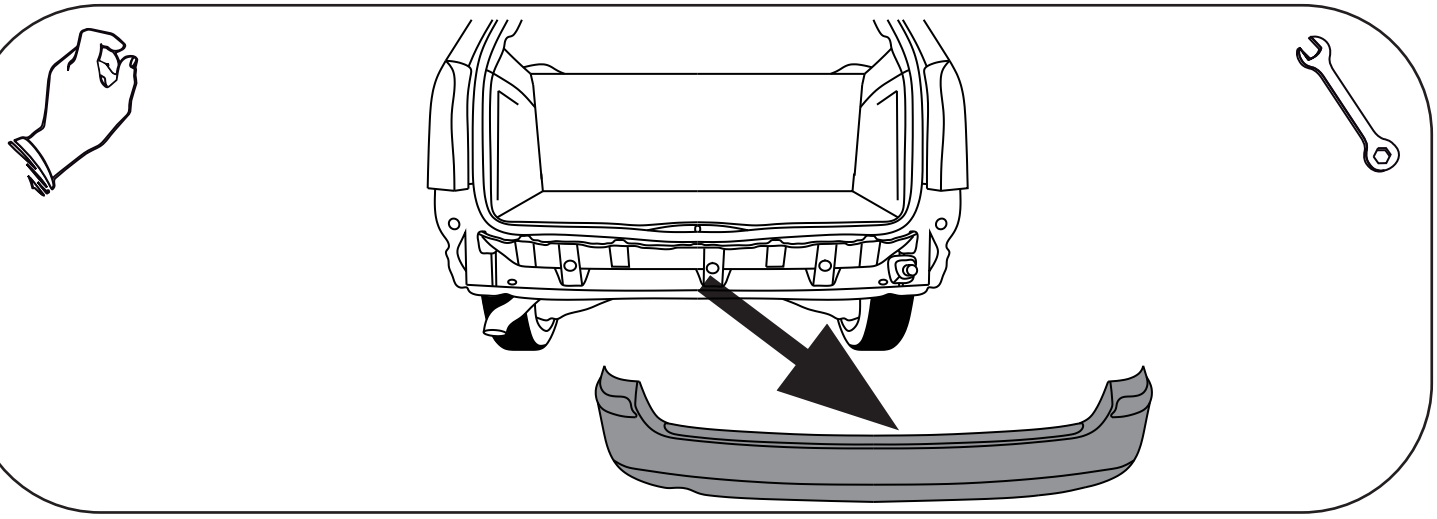

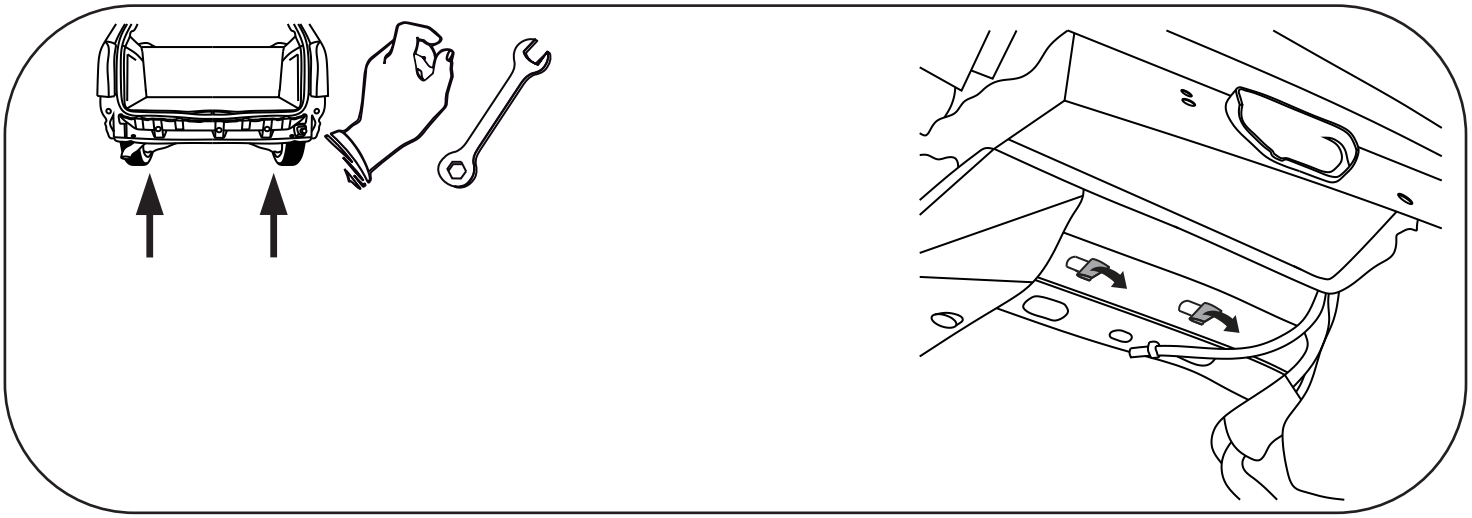

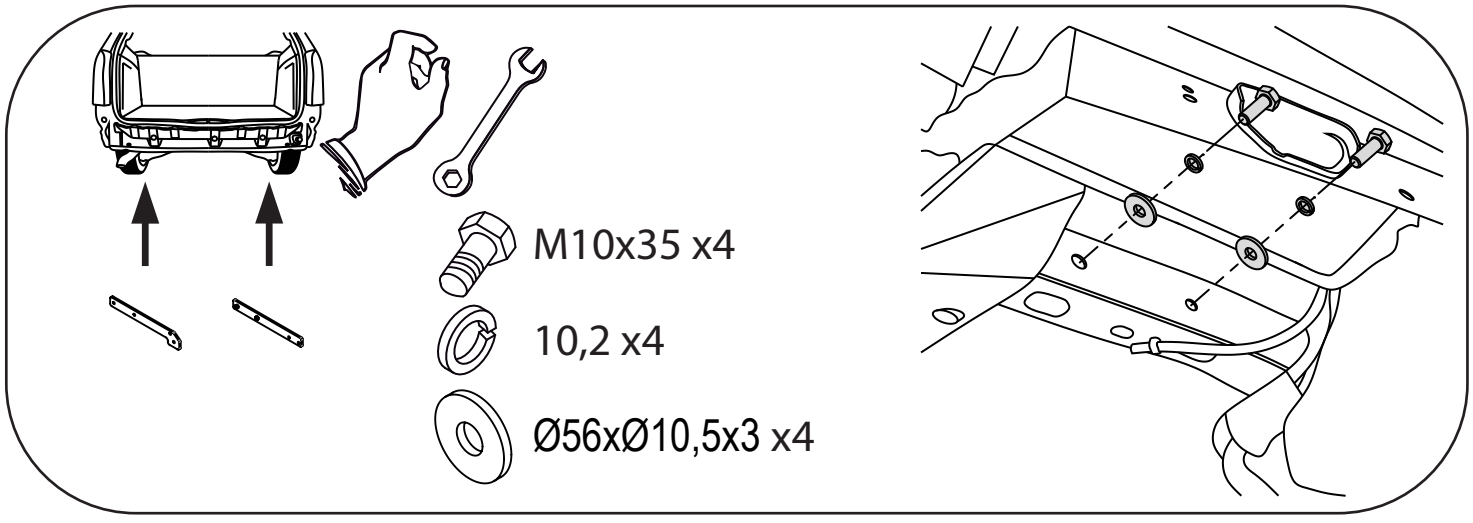
M10x35 x4
10,2 x4
Ø56xØ10,5x3 x4

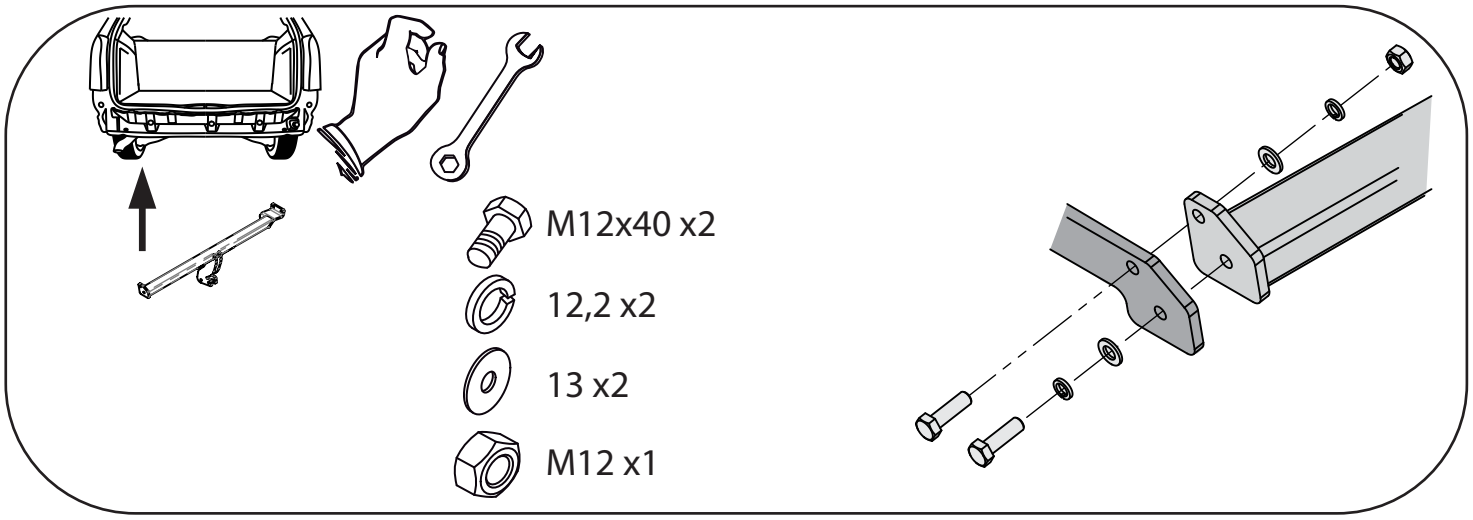
M12x40 x2
12,2 x2
13 x2
M12 x1

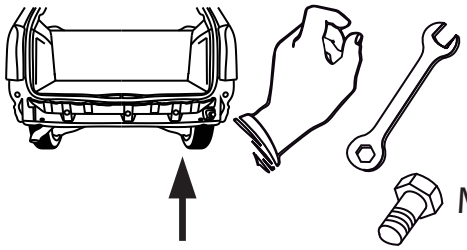

M12x40 x2

12,2 x2

13 x2

M12 x1

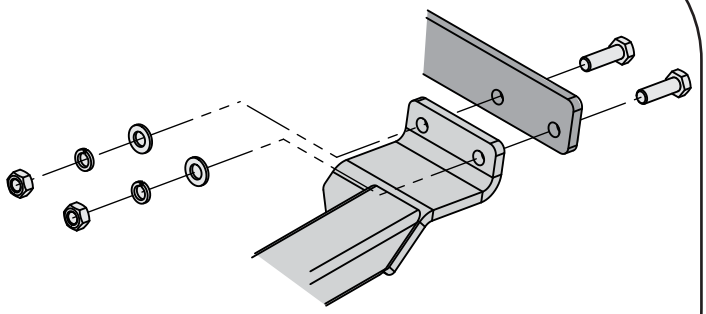

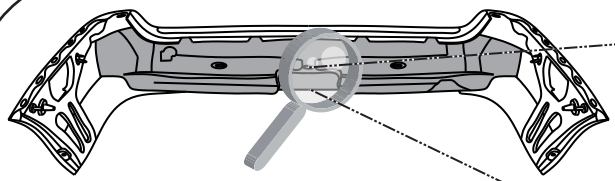

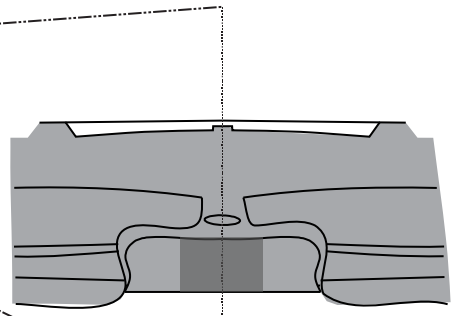





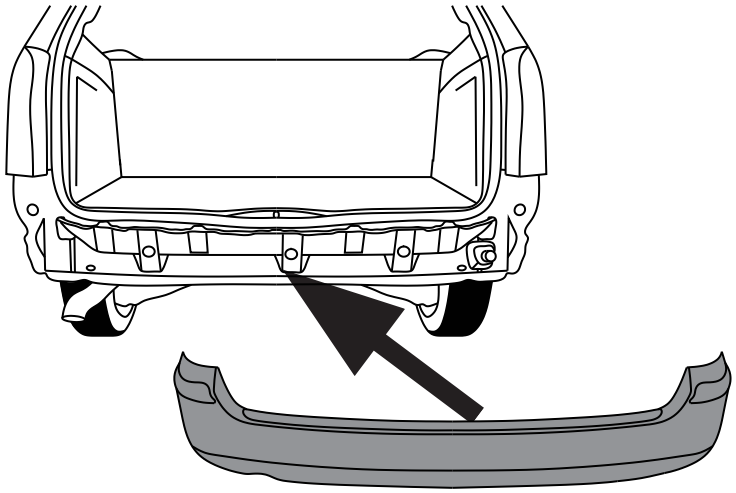



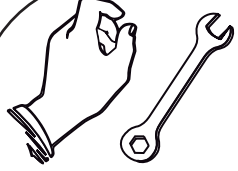

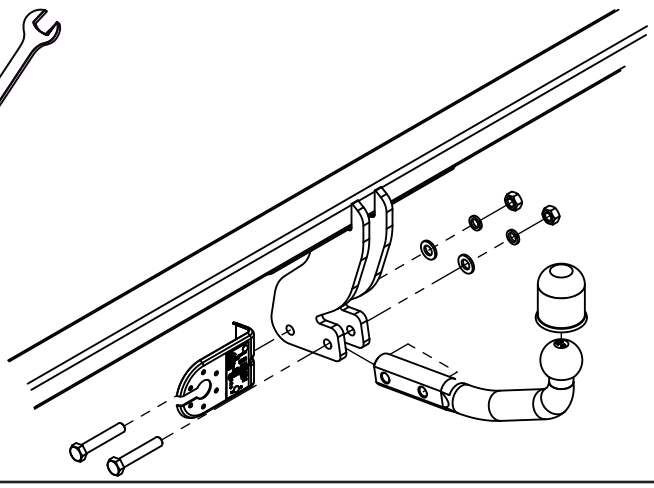



M12x70 x2



12,2 x2



13 x2

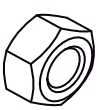

M12 x2