IMIOLA
HAKPOL

FORD FOCUS htb. I

1998 - 2004

Cat. No. **E/023**

E20 E20 55R-01 1145

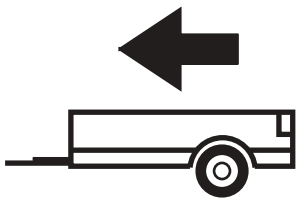

1400kg

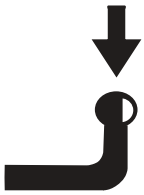

75kg

D = 7,80kN

D (kN) = $\dfrac{\text{MAX kg} \times \text{MAX kg}}{\text{MAX kg} + \text{MAX kg}}$ **x 0,00981**

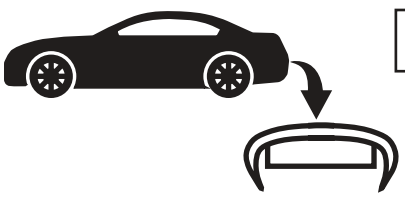

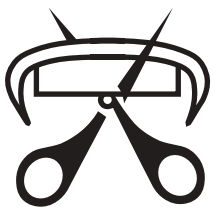

IMIOLA HAK-POL

96-111 KOWIESY, CHOJNATA 23A, POLAND

Tel. + 48 46 831 73 31, fax +48 831 74 29

e-mail: office@imiola.pl, www.imiola.pl

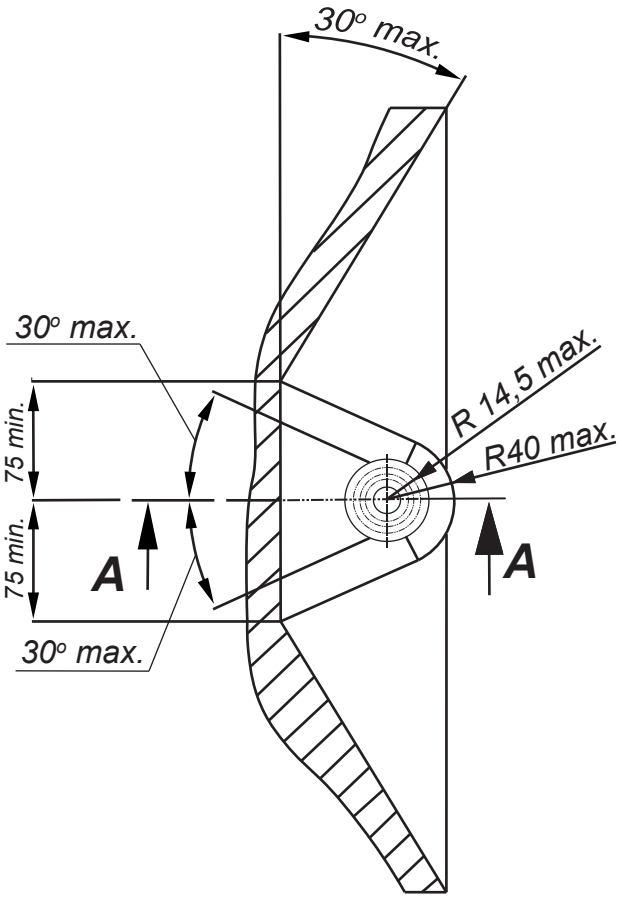

PRZEKRÓJ A-A

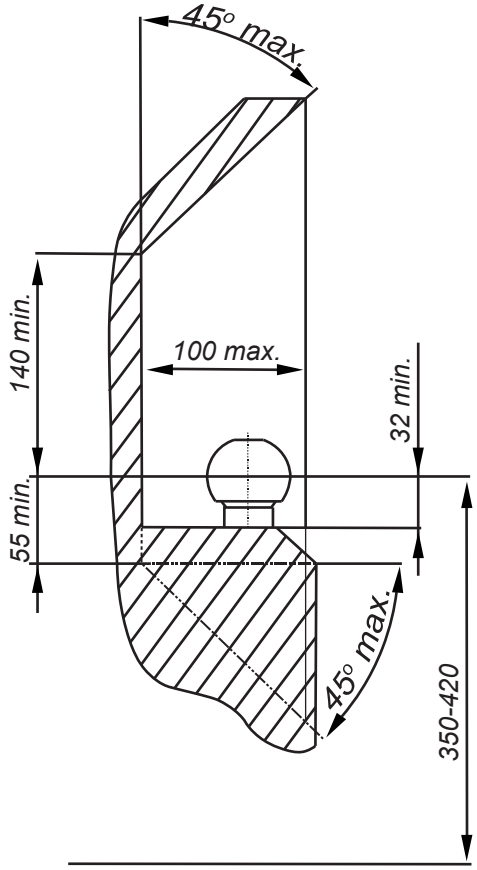

PL *Należy zagwarantować przestrzeń swobodną według załącznika VII, rysunek 25a/b Regulaminu EKG ONZ 55.01 przy dopuszczalnym ciężarze całkowitym pojazdu.*

GB *The clearance specified in appendix VII, diagram 25a/b of Regulation No. 55.01 UN EU must be guaranteed at laden weight of the vehicle.*

F *L'espace libre doit etre garanti conformement a l'annexe VII, illustration de la reglements 55.01 CE pour un poids total en charge autorise du vehicule.*

D *Der Freiraum nach Anhang VII, Abbildung 25a/b der Vorschriften 55.01 EG ist zu gew 25a/b ahrleistenbei zulassigem Gesamtgewichtdes Fahrzeuges.*

Moment skręcający dla śrub i nakrętek (8.8) Torgue settings for nuts and bolts (8.8)	
M8	25Nm
M10	55Nm
M12	85Nm
M14	135Nm
M16	195Nm

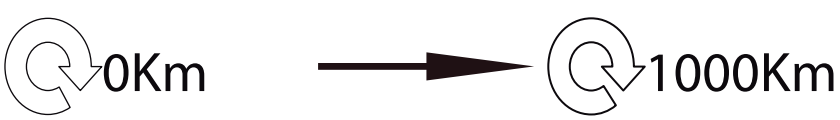

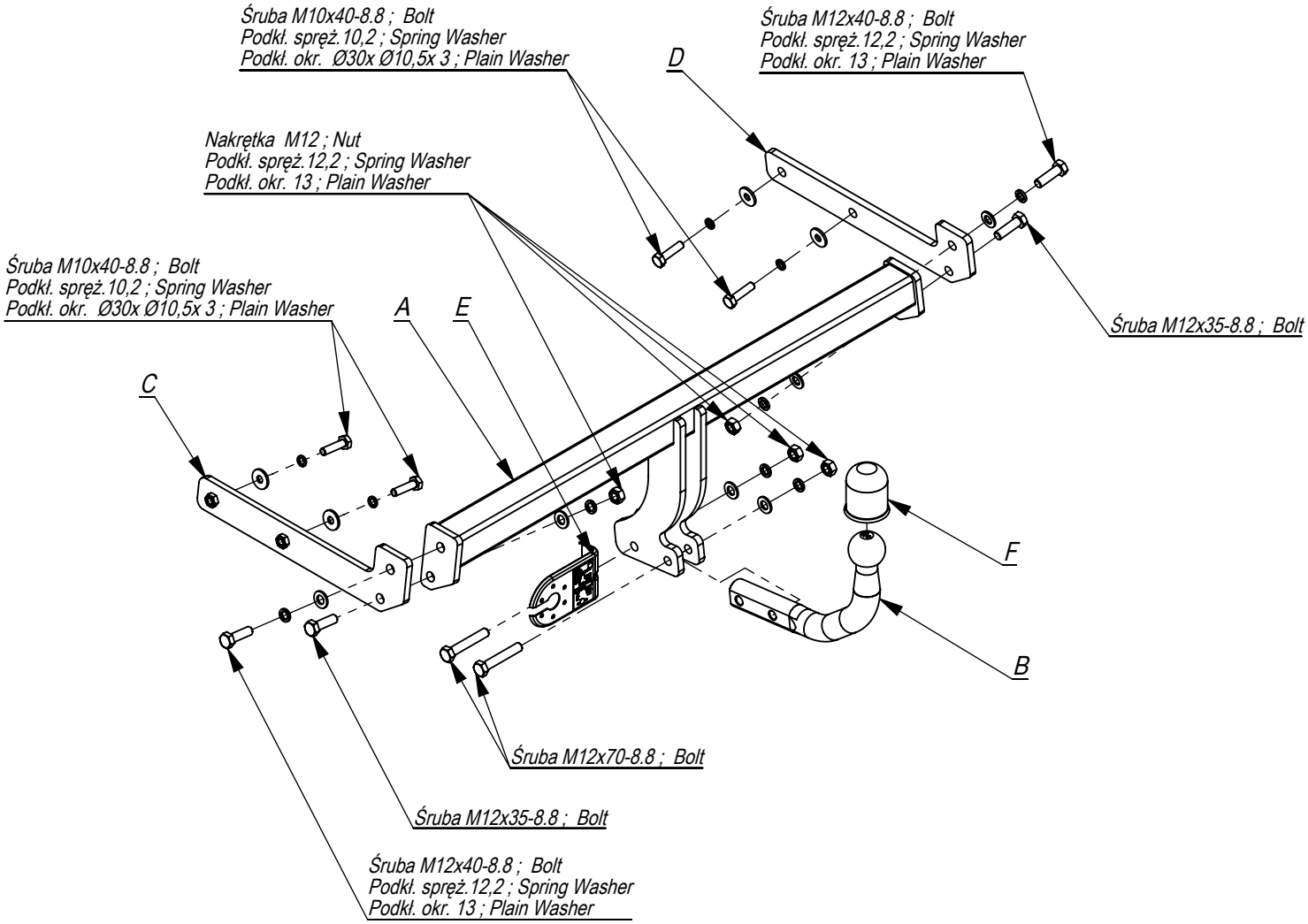

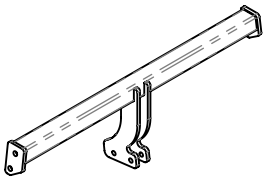	A	x1
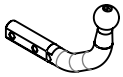	B	x1
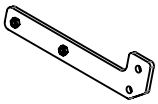	C	x1
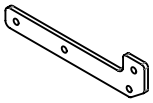	D	x1
	E	x1
	F	x1

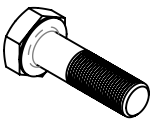	M12x70	2
	M12x40	2
	M12x35	2
	M10x40	4
	M12	4
	Ø30xØ10,5x3	4
	13	6
	12,2	6
	10,2	4

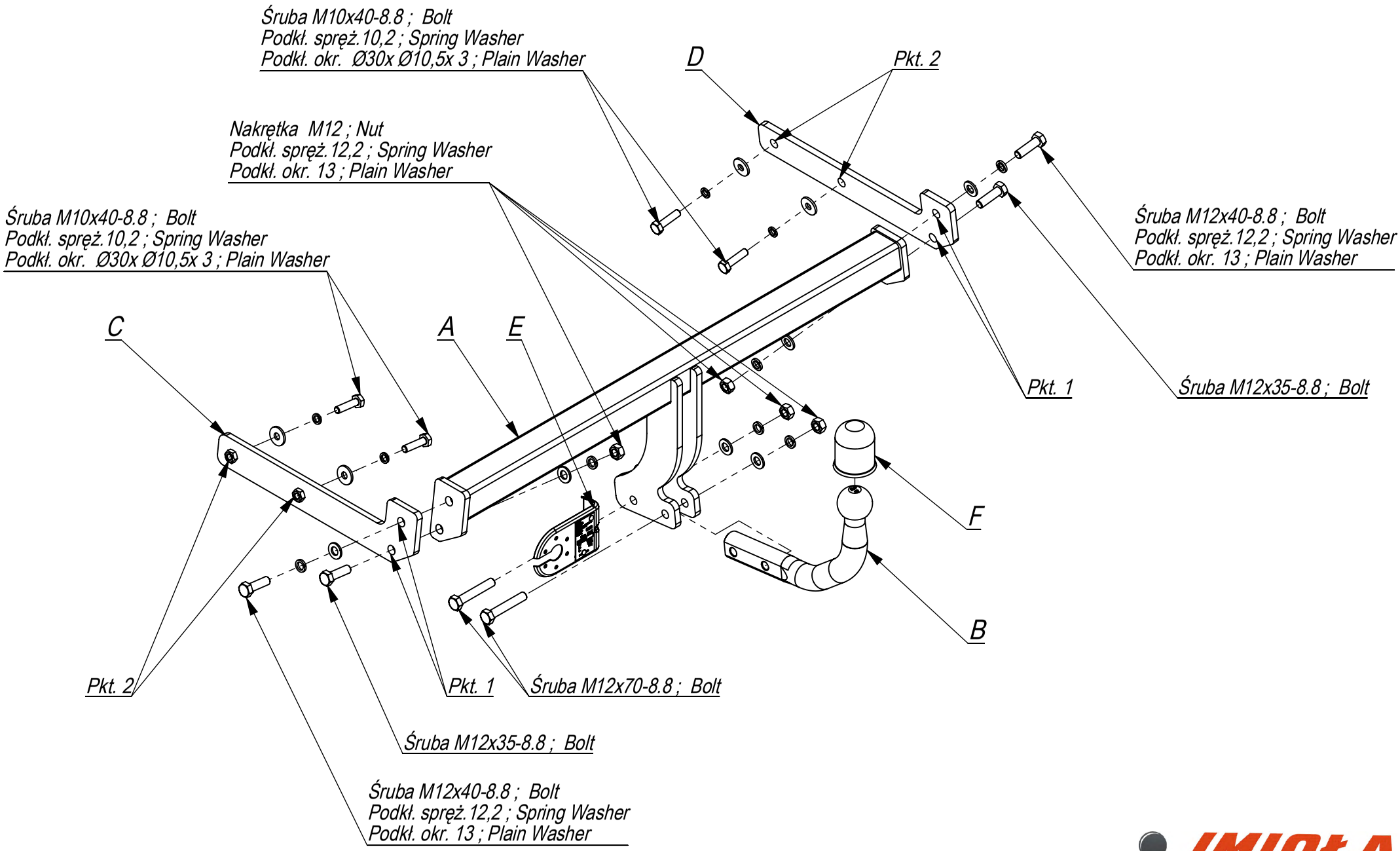

Nr katalogowy	Marka		
E/023	Ford Focus htb. I	od 98 - 04	

IMIOŁA HAKPOL
96-111 Kowiesy, Chojnata 23 A
tel. +48 46 831 73 31

- Zdemontować zderzak oraz belkę zderzeniową (nie będzie zamontowana). Opuścić tłumik z wieszaków. Odkręcić osłonę termiczną.
- Wsunąć elementy C i D do podłużnic i przykręcić lekko śrubami M10x35 8.8 z nakładkami w technologicznych punktach montażu zaczepu,znajdujących się wewnątrz podłużnic (pkt 2).
- Przykręcić lekko belkę zaczepu A do boków C i D śrubami M12x35 8.8 (pkt 1).
- Dokręcić śruby z momentem siły wg tabeli.
- Podłączyć instalację elektryczną.
- Zamontować osłonę termiczną, tłumik oraz zderzak.
- Przykręcić kulę i blachę gniazda elektrycznego śrubami M12x70 8.8.

- Disassemble the bumper and bumper bar (it will not be used any more). Lower the damper from the hangers. Unscrew the thermal shield.
- Insert the elements C and D in the metal clamps and screw slightly with bolts M10x35 8.8 using plates in the technological tow bar tting points, inside of the metal clamps (point 2).
- Screw slightly the main bar A to the elements C and D with bolts M12x35 8.8 (point 1).
- Tighten all the bolts according to the torque setting- see the table.
- Connect the electric wires.
- Screw the thermal shield, hang the damper and assemble the bumper.
- Fix the ball and electric plate with bolts M12x70 8.8.

- Déposer le pare-chocs et la poutre de chocs (elle ne sera plus utilisée). Abaisser le silencieux du poinçon. Dévisser la protection thermique.
- Insérer les éléments du crochet d'attelage C et D dans les longerons et serrer légèrement à l'aide des boulons M10x40 8.8 en utilisant les plaquettes dans les points technologiques de xation du crochet, dans la partie interne des longerons (point 2).
- Aux éléments C et D visser légèrement la poutre du crochet d'attelage A avec les vis M12x40 8.8 (point 1).
- Serrer tous les boulons avec un couple de serrage selon tableau.
- Raccorder le circuit électrique.
- Monter la protection thermique, le silencieux et le pare-chocs.
- Visser le crochet d'attelage et socle de prise électrique à l'aide des boulons M12x70 8.8.

- Die Stoßstange und den Stoßstangebalken demontieren (wird nicht wieder montiert). Den Ausputopf von den Aufhängungen entfernen. Die Thermoschutzhaube abschrauben.
- Die Tragteile C und D in die Längsträger schieben und mit den Schrauben M10x40 8.8 mit in den vom Werk aus vorhandenen Punkten Aufsätzen, innen der Längsträger (Punkt 2) locker anschrauben.
- Den Querbalken A an die Seiten C und D mit den Schrauben M12x40 8.8 (Punkt 1) locker anschrauben.
- Alle Schrauben mit dem in der Tabelle angegebenem Drehmoment festziehen.
- Die Elektroinstallation anschließen.
- Die Thermoschutzhaube, den Ausputopf und die Stoßstange einbauen.
- Die Kugel mit den Schrauben M12x70 8.8 anschrauben.

- Desenrosque el parachoques
- Desenrosque las barra de parachoques. (no se usarán).
- Baje el silenciador y desatornille el protector térmico.
- Fijar los elementos C y D del gancho a los largueros con tornillos M10x40, 8.8 (punto 2).
- Atornillar la viga de la bola de remolque A a los elementos C y D usando tornillos M12x40 8.8 (punto 1).
- Apretar todos los tornillos con el par según la tabla anterior.
- Installer le pare-chocs et y el protector termico. Montar el silenciador.
- Apretar la bola y la placa de la toma eléctrica.
- Conectar la instalación eléctrica.

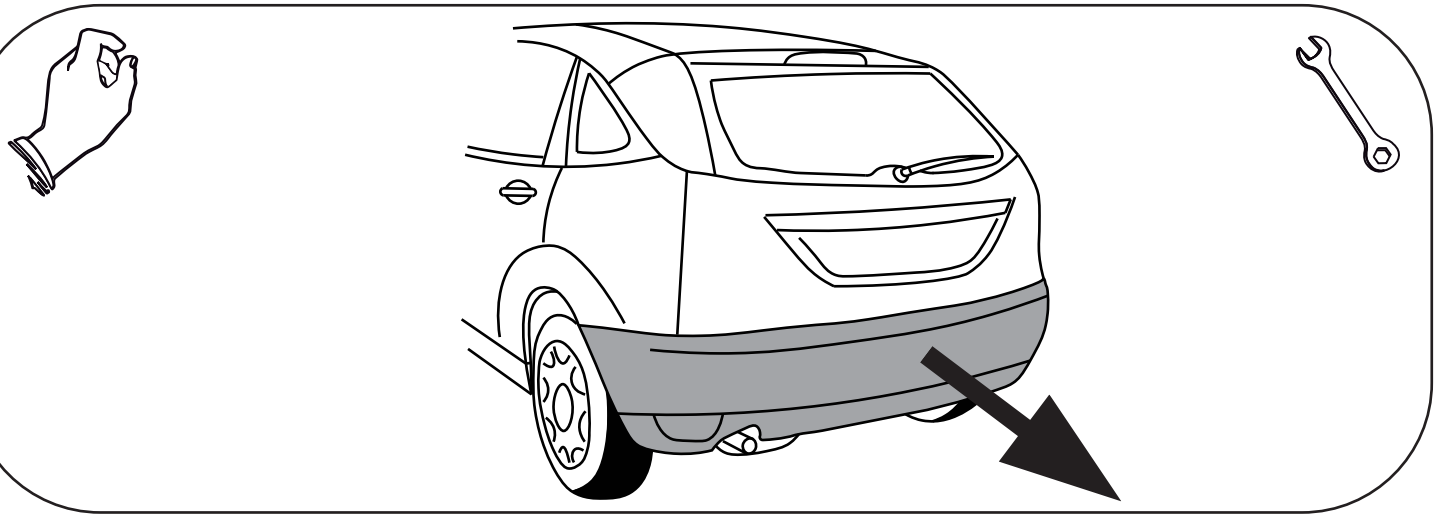

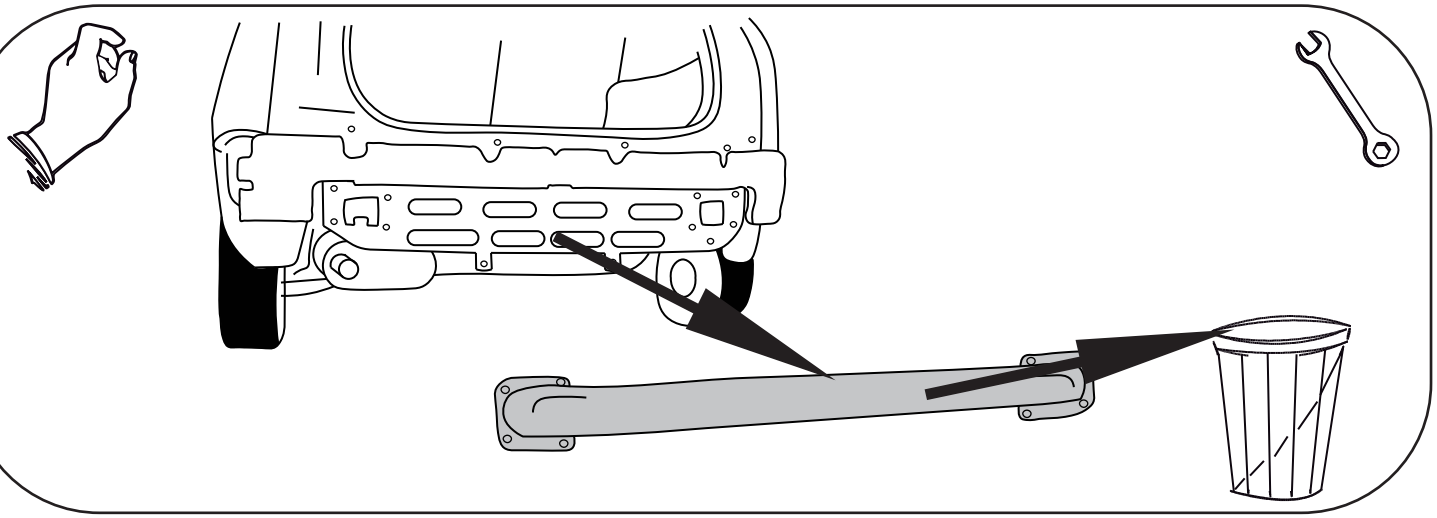

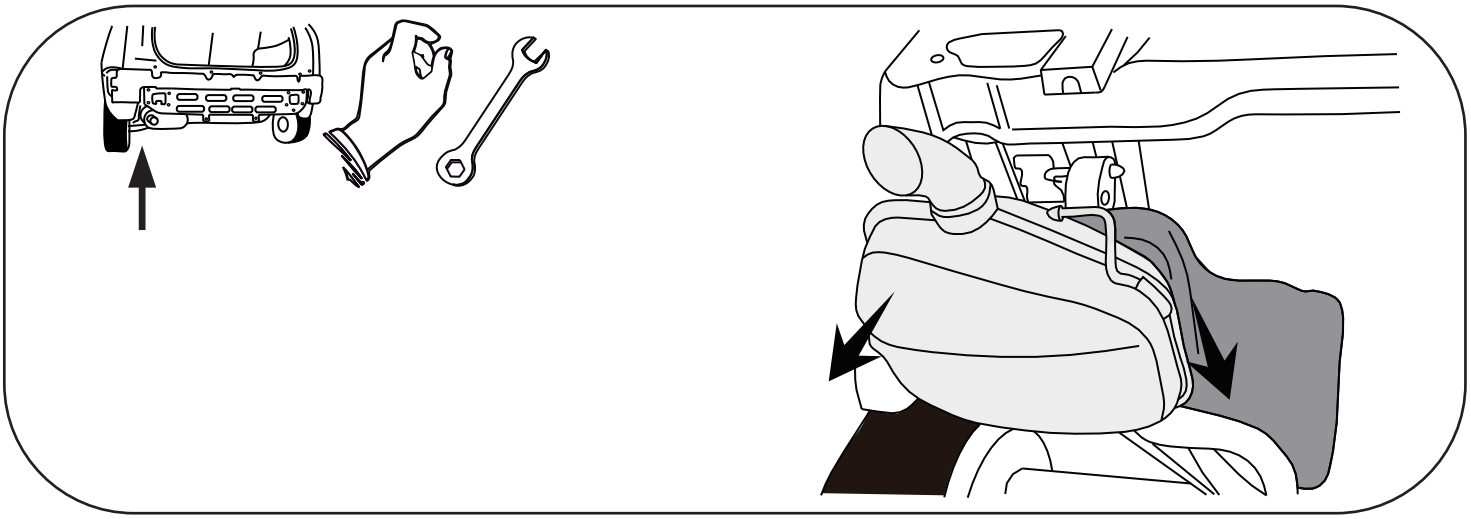

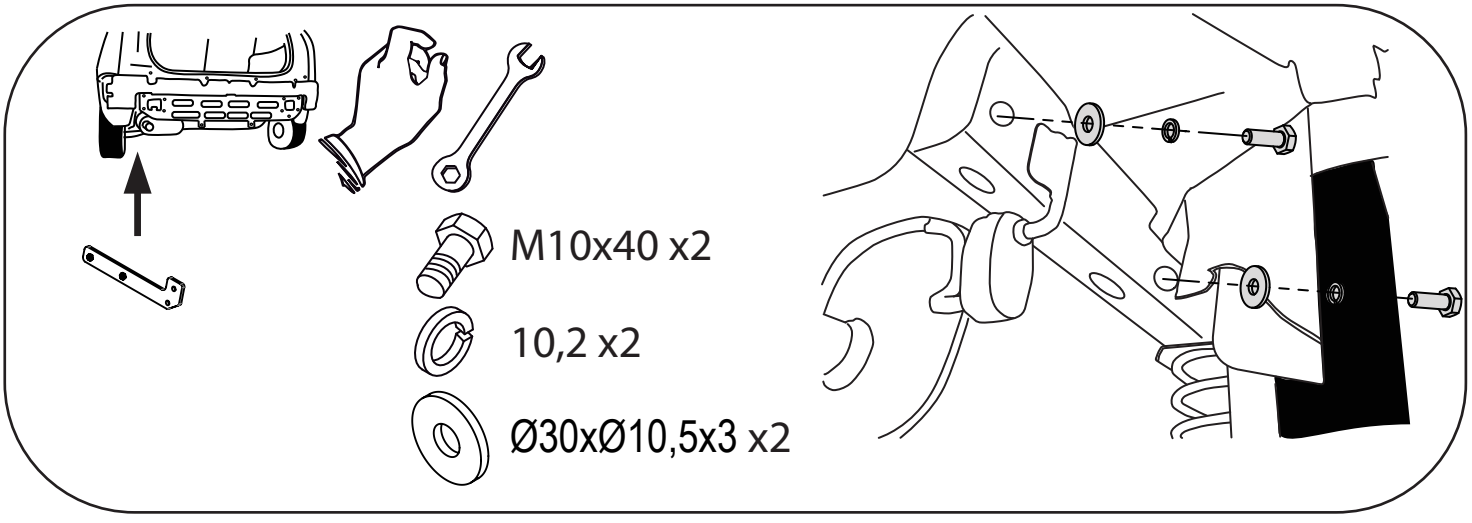
M10x40 x2
10,2 x2
Ø30xØ10,5x3 x2

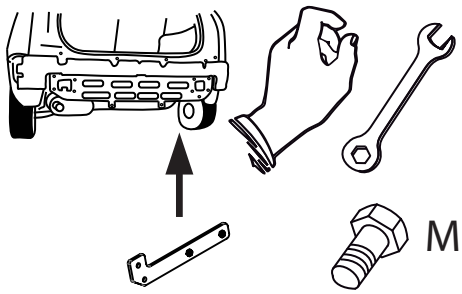

M10x40 x2

10,2 x2

Ø30xØ10,5x3 x2

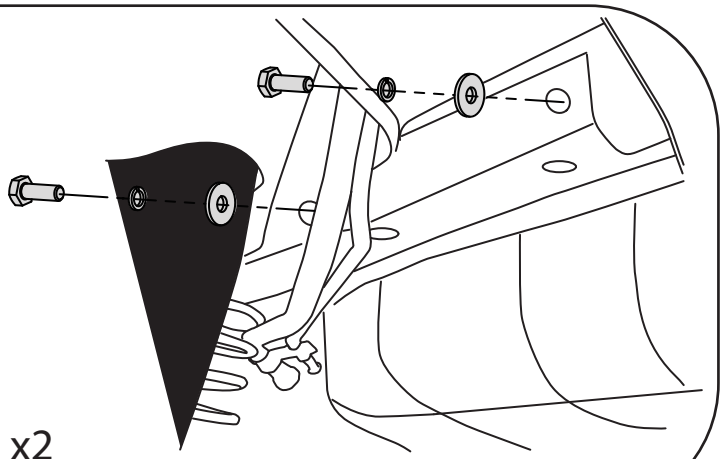

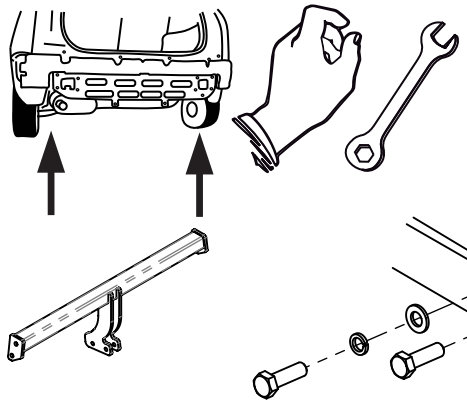

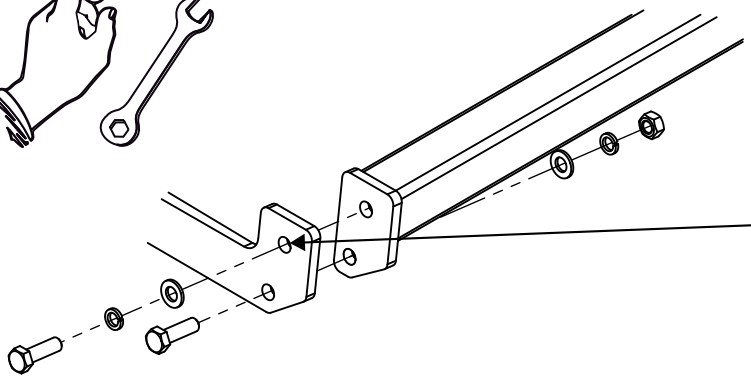

M12x35 x2

M12x40 x2

12,2 x4

13 x4

M12 x2



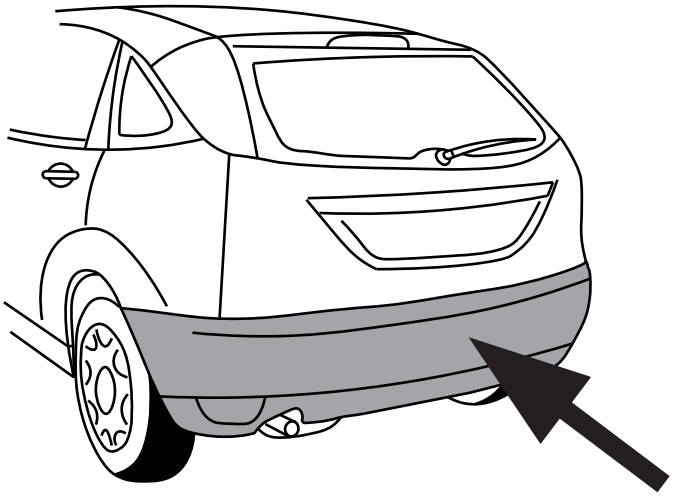



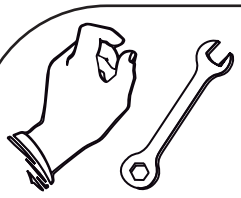

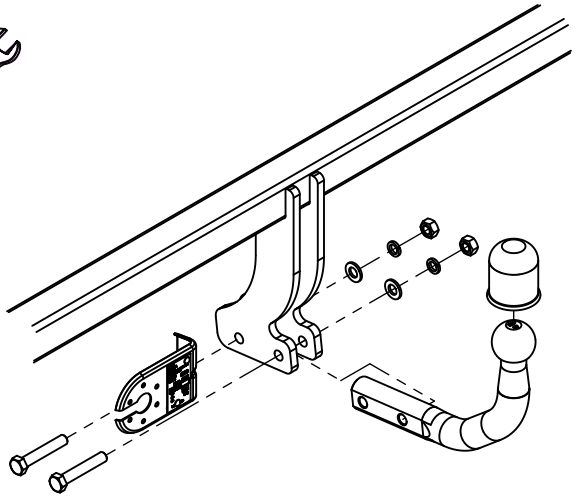

M12x70 x2

12,2 x2

13 x2

M12 x2