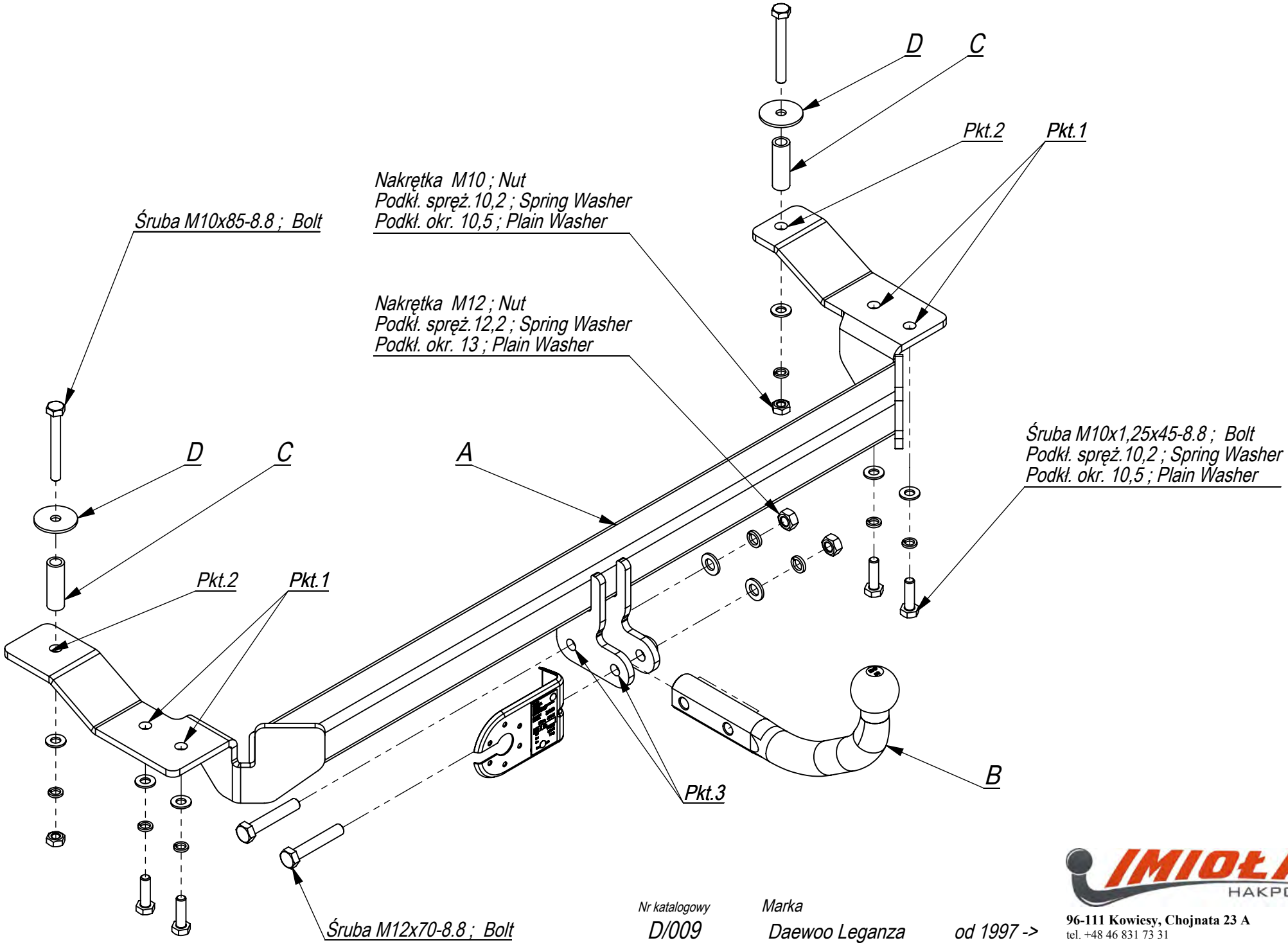

Nr katalogowy D/009

Marka Daewoo Leganza od 1997 ->

IMIOŁA HAKPOL
96-111 Kowiesy, Chojnata 23 A
tel. +48 46 831 73 31

Gniazdo 7-biegunowe 12V
z ruchomymi bolcami
Symbol SWW 1135-812

Oznaczenie zacisku	Zacisk do łączenia przewodów	Kolory
31	do masy pojazdu	Biały , white
L	do świateł kierunku jazdy lewych	Żółty , yellow
R	do świateł kierunku jazdy prawych	zielony, green
54	do świateł hamowania	czerwony, red
58L	do świateł pozycyjnych lewych	czarny, black
58R	do świateł pozycyjnych prawych	brązowy, brown
+	tylne światła przeciwmgłowe	niebieski , blue

Moment skręcający dla śrub i nakrętek (8.8)			
Torgue settings for nuts and bolts (8.8)			
M8	25 Nm	M12	85 Nm
M10	55 Nm	M14	135 Nm
M16	195 Nm		

DAEWOO LEGANZA
97 –
NO CAT.**D/009**

INSTRUKCJA MONTAŻU:
FITTING INSTRUCTION:

ZESTAW ŚRUBOWY:
FASTENING MEANS:

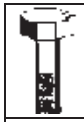	-M12x70 8.8 2szt -M12x90 8.8 2szt -M10x45x1,25 4szt		– ∅ x36 2szt
	-M12 4szt -M10 4szt		-ø22x60 2szt.
	-M12 4szt -M10 4szt		
	-M12 4szt		

- Odkręcić uszy holownicze od podłużnic (nie będą już wykorzystane).
- Belkę haka A przykręcić do podłużnic, w technologiczne otwory z gwintami, śrubami M10x45x1,25 (pkt 1).
- Poprzez otwory w haku wykonać otwory ø 12,5 w podłużnicach. Od strony bagażnika rozwiercić do średnicy tulejek (pkt 2).
- Włożyć tuleje dystansowe do podłużnic. Skręcić śrubami M12x90 8.8, stosując nakładki D.
- Dokręcić wszystkie śruby z momentem wg tabeli.
- Podłączyć instalację elektryczną, zamontować zderzak.
- Przykręcić kulę i blachę gniazda elektrycznego.

- Unscrew the towing eyes from the metal clamps (they will not be used any more).
- Screw the main bar A to the metal clamps with bolts M10x45x1,25 (point 1), in the technological holes with threads.
- Drill the holes ø 12,5 in the metal clamps, through the holes in the tow bar. Drill to the diameter of the sleeves from the boot side (point 2).
- Insert the distance sleeves in the metal clamps. Screw with bolts M12x90 8.8, using plates D.
- Tighten all the bolts according to the torque setting- see the table.
- Connect the electric wires, assemble the bumper.
- Fix the ball and electric plate.

Zakład Produkcyjno Handlowo Usługowy
96-111 Kowiesy, Chojnata 23A
tel. (0-46) 831 73 31, fax 831 74 29
www.hakpol.pl
POLAND

Zaczep kulowy do samochodu:

DAEWOO LEGANZA
97 -
Nr katalogowy **D/009**

KARTA GWARANCYJNA

Warunki gwarancyjne i postępowanie reklamacyjne

1. Producent zobowiązuje się do wymiany wadliwego wyrobu w okresie 12 miesięcy od daty zakupu lub 24 miesięcy od daty produkcji, w terminie 14-dniowym.
2. Wymianę wadliwego wyrobu dokonuje się w miejscu zakupu lub bezpośrednio u producenta.
3. Nie podlega reklamacji gwarancyjnej zaczep kulowy, którego uszkodzenie nastąpiło:
   a) wskutek wypadku,
   b) wskutek nieprzestrzegania zasad prawidłowej obsługi, eksploatacji, konserwacji podanych w instrukcji.
4. Karta gwarancyjna bez daty sprzedaży , pieczęci sklepu lub warsztatu montującego, nie może służyć jako podstawa do reklamacji.
5. W skutek nie prawidłowego zamontowania zaczepu.

Przeznaczenie
Zaczep kulowy zamontowany do samochodu przeznaczony jest do holowania przyczep towarowych i turystycznych.

Warunki zamontowania
Zaczep może być zamontowany i eksploatowany w samochodzie, który posiada właściwy stan techniczny elementów podwozia, poprzez które następuje podłączenie zaczepu.
Elementy te nie mogą być uszkodzone mechanicznie ani poprzez działanie korozji.

WARUNKI EKSPLOATACJI

Zaczep posiada tabliczkę znamionową obowiązującą użytkownika w zakresie prawidłowego i bezpiecznego obciążenia.

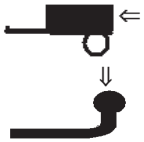

R = 1500 kg **D = 8,10 kN**

S = 75 kg

W czasie całej eksploatacji należy poszczególne elementy zaczepu utrzymywać w należytym stanie technicznym (właściwie dokręcone elementy złączone, całość konstrukcji zabezpieczona przed działaniem korozji).
Przyczepa musi być połączona z zaczepem kulowym dodatkowym złączem o odpowiedniej wytrzymałości (łańcuch, linka z zapięciem).

UWAGA
Uszkodzenia mechaniczne zaczepu kulowego np. w wyniku najechania, zaczepienia przeszkodę, wykluczają dalszą eksploatację zaczepu.
Uszkodzony zaczep kulowy nie może być naprawiany.
Sprawdzić śruby mocujące zaczep kulowy po około 1000 km przebiegu eksploatacji.
Nacisk pionowy na kulę zaczepu nie może przekroczyć 75 kg.

Po zamontowaniu zaczepu kulowego należy dokonać przeglądu na stacji diagnostycznej!

data sprzedaży.....

nr rej poj .....

Data produkcji.....-.....
m-c rok.

.....
pieczęć sprzedawcy.

Hak jest produkowany zgodnie z wytycznymi regulaminu EKG/ONZ:
Nr certyfikatu zgodności: 10/09

10/09