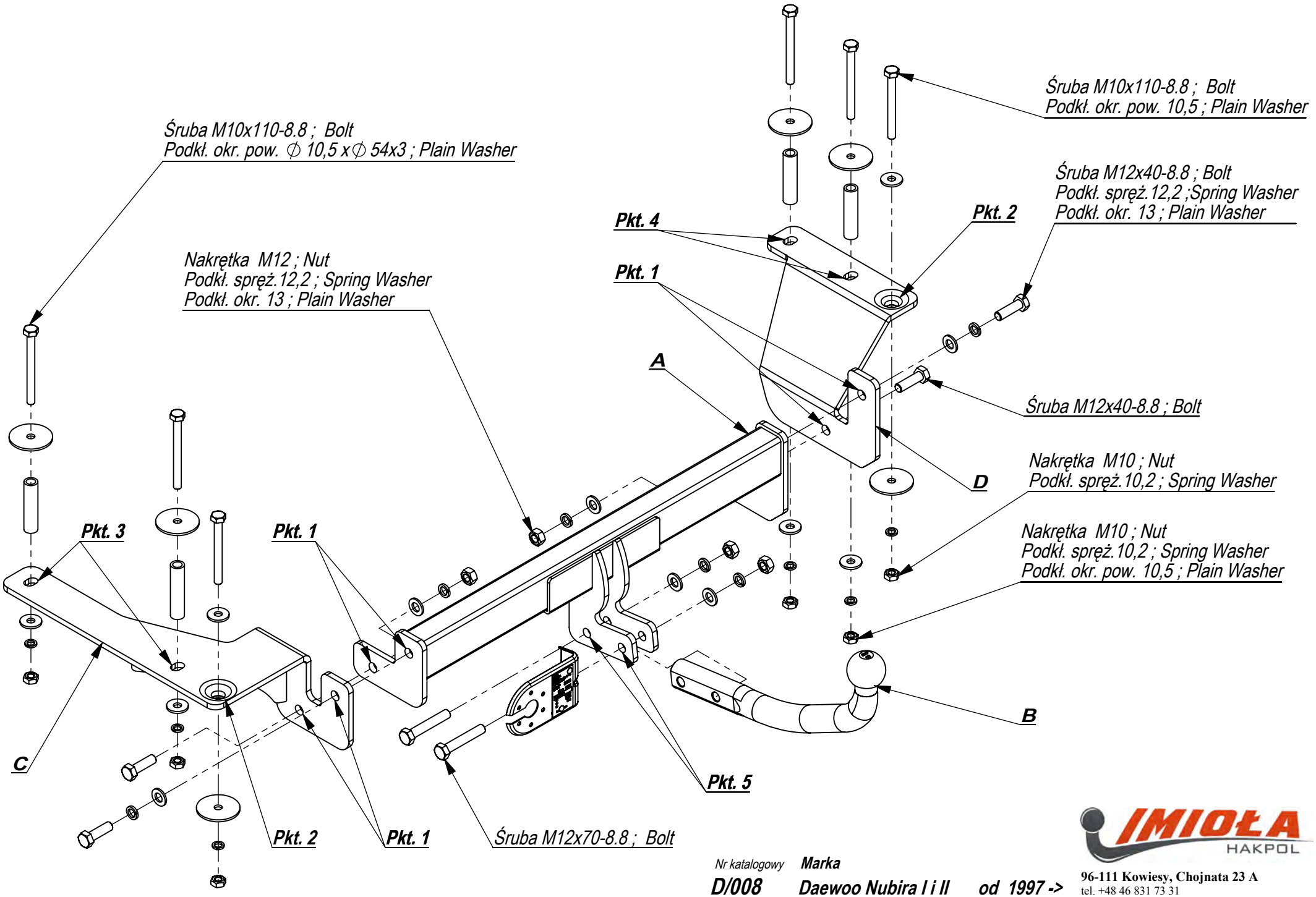

Nr katalogowy **Marka**

D/008 **Daewoo Nubira I i II** **od 1997 ->**

IMIOŁA HAKPOL
96-111 Kowiesy, Chojnata 23 A
tel. +48 46 831 73 31

Gniazdo 7-biegunowe 12V
z ruchomymi bolcami
Symbol SWW 1135-812

Oznaczenie zacisku	Zacisk do łączenia przewodów	Kolory
31	do masy pojazdu	Biały , white
L	do świateł kierunku jazdy lewych	Żółty , yellow
R	do świateł kierunku jazdy prawych	zielony, green
54	do świateł hamowania	czerwony, red
58L	do świateł pozycyjnych lewych	czarny, black
58R	do świateł pozycyjnych prawych	brązowy, brown
+	tylne światła przeciwmgłowe	niebieski , blue

Moment skręcający dla śrub i nakrętek (8.8)			
Torgue settings for nuts and bolts (8.8)			
M8	25 Nm	M12	85 Nm
M10	55 Nm	M14	135 Nm
M16	195 Nm		

DAEWOO NUBIRA com. I i II
97 -
NO CAT. D/008

INSTRUKCJA MONTAŻU:
FITTING INSTRUCTION:

- Odkręcić tylne mocowanie tłumika.
- Zdemontować boczne elementy podłogi bagażnika.
- Wykręcić od strony bagażnika śruby mocowania zderzaka. W ich miejsce wkręcić śruby M10x110x1,25 (pkt 2).
- Elementy haka C i D przykręcić nakrętką M10x1,25 (pkt 2) do podłużnic na wystające śruby mocowania zderzaka, stosując powiększone podkładki.
- Poprzez otwory w elementach haka C i D oraz dolnych płaszczyznach podłużnic wykonać otwory ø 10,5 w górnych płaszczyznach podłużnic. Rozwiercić je do średnicy tulejek dystansowych (pkt 3 i 4).
- Włożyć tuleje dystansowe do podłużnic i skręcić śrubami M10x110 8.8 stosując nakładki wg rys. (pkt 3 i 4).
- Do elementów haka C i D przykręcić belkę haka A śrubami M12x40 8.8 (pkt 1).
- Dokręcić wszystkie śruby z momentem wg tabeli.
- Podłączyć instalację elektryczną.
- Przykręcić kulę i blachę gniazda elektrycznego.
- Zamontować elementy podłogi w bagażniku.
- Przykręcić mocowanie tłumika.

ZESTAW ŚRUBOWY:
FASTENING MEANS:

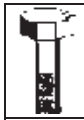	-M12x70 8.8 2szt -M12x40 8.8 4szt -M10x110x1,25 2szt -M10x110 8.8 4szt		–∅36 6szt
	-M12 6szt -M10 6szt		L = 80 4szt
	-M12 6szt -M10 6szt		
	-M12 4szt -M10 4szt -M10x1,25 2szt		

- Unscrew the rear reinforcement of the damper.
- Disassemble the side elements of the floor in the boot.
- Screw off the bumper fitting bolts from the boot side. Screw in the bolts M10x110x1,25 (point 2).
- Screw the elements C and D with nut M10x1,25 (point 2) to the metal clamps on the protruding bumper fitting bolts, using large washers.
- Drill the holes ø 10,5 in the top flats of the metal clamps, through the holes in the elements C and D and lower flats of the metal clamps. Drill them to the diameter of the distance sleeves (point 3 and 4).
- Insert the distance sleeves in the metal clamps and screw with bolts M10x110 8.8 using plates according to the drawing (point 3 and 4).
- Screw the main bar A to the elements C and D with bolts M12x40 8.8 (point 1).
- Tighten all the bolts according to the torque setting- see the table.
- Connect the electric wires.
- Fix the ball and electric plate.
- Assemble the elements of the floor in the boot.
- Screw the reinforcement of the damper.

Zakład Produkcyjno Handlowo Usługowy
96-111 Kowiesy, Chojnata 23A
tel. (0-46) 831 73 31, fax 831 74 29
www.hakpol.pl
POLAND

Zaczep kulowy do samochodu:

DAEWOO NUBIRA com. I i II
97 -
Nr katalogowy **D/008**

KARTA GWARANCYJNA

Warunki gwarancyjne i postępowanie reklamacyjne

1. Producent zobowiązuje się do wymiany wadliwego wyrobu w okresie 12 miesięcy od daty zakupu lub 24 miesięcy od daty produkcji, w terminie 14-dniowym.
2. Wymianę wadliwego wyrobu dokonuje się w miejscu zakupu lub bezpośrednio u producenta.
3. Nie podlega reklamacji gwarancyjnej zaczep kulowy, którego uszkodzenie nastąpiło:
   a) wskutek wypadku,
   b) wskutek nieprzestrzegania zasad prawidłowej obsługi, eksploatacji, konserwacji podanych w instrukcji.
4. Karta gwarancyjna bez daty sprzedaży , pieczęci sklepu lub warsztatu montującego, nie może służyć jako podstawa do reklamacji.
5. W skutek nie prawidłowego zamontowania zaczepu.

Przeznaczenie
Zaczep kulowy zamontowany do samochodu przeznaczony jest do holowania przyczep towarowych i turystycznych.

Warunki zamontowania
Zaczep może być zamontowany i eksploatowany w samochodzie, który posiada właściwy stan techniczny elementów podwozia, poprzez które następuje podłączenie zaczepu.
Elementy te nie mogą być uszkodzone mechanicznie ani poprzez działanie korozji.

WARUNKI EKSPLOATACJI

Zaczep posiada tabliczkę znamionową obowiązującą użytkownika w zakresie prawidłowego i bezpiecznego obciążenia.

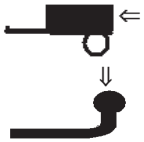

R = 1200 kg **D = 7,20 kN**

S = 75 kg

W czasie całej eksploatacji należy poszczególne elementy zaczepu utrzymywać w należytym stanie technicznym (właściwie dokręcone elementy złączone, całość konstrukcji zabezpieczona przed działaniem korozji).
Przyczepa musi być połączona z zaczepem kulowym dodatkowym złączem o odpowiedniej wytrzymałości (łańcuch, linka z zapięciem).

UWAGA
Uszkodzenia mechaniczne zaczepu kulowego np. w wyniku najechania, zaczepienia przeszkodę, wykluczają dalszą eksploatację zaczepu.
Uszkodzony zaczep kulowy nie może być naprawiany.
Sprawdzić śruby mocujące zaczep kulowy po około 1000 km przebiegu eksploatacji.
Nacisk pionowy na kulę zaczepu nie może przekroczyć 75 kg.

Po zamontowaniu zaczepu kulowego należy dokonać przeglądu na stacji diagnostycznej!

data sprzedaży.....

nr rej poj .....

Data produkcji.....-.....
m-c rok.

.....
pieczęć sprzedawcy.

Hak jest produkowany zgodnie z wytycznymi regulaminu EKG/ONZ:
Nr certyfikatu zgodności: 10/09

10/09