IMIOLA
HAKPOL

CITROEN C-Elysse
PEUGEOT 301

2013 -

Cat. No. **C/040**

E20 E20 55R-01 4420

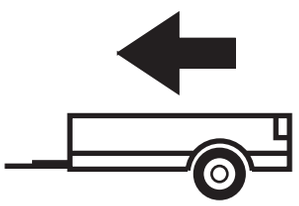

1010kg



55kg

D = 6,41kN

D (kN) = (MAX kg x MAX kg) / (MAX kg + MAX kg) **x 0,00981**

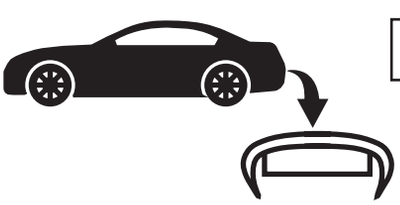



IMIOLA HAK-POL

96-111 KOWIESY, CHOJNATA 23A, POLAND

Tel. + 48 46 831 73 31, fax +48 831 74 29

e-mail: office@imiola.pl, www.imiola.pl

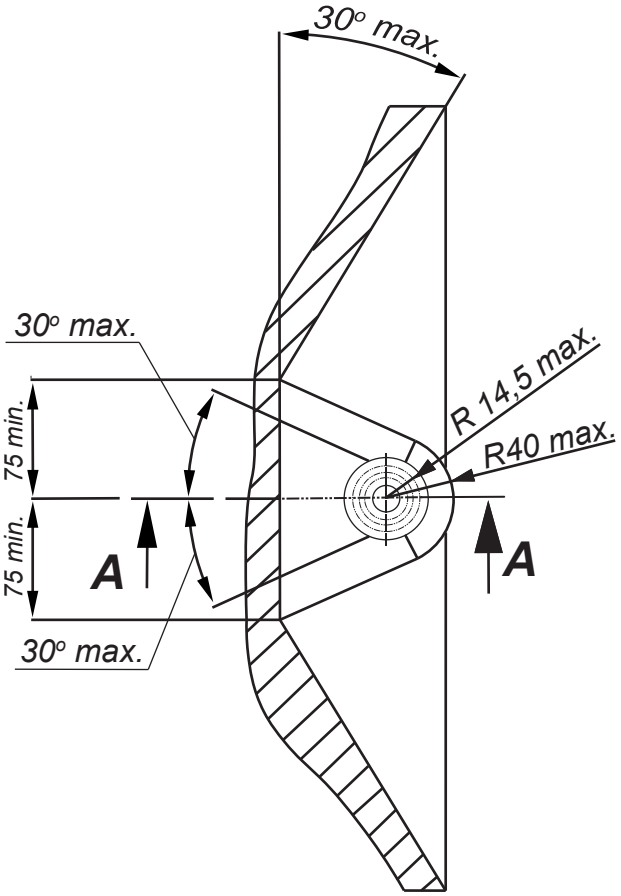

PRZEKRÓJ A-A

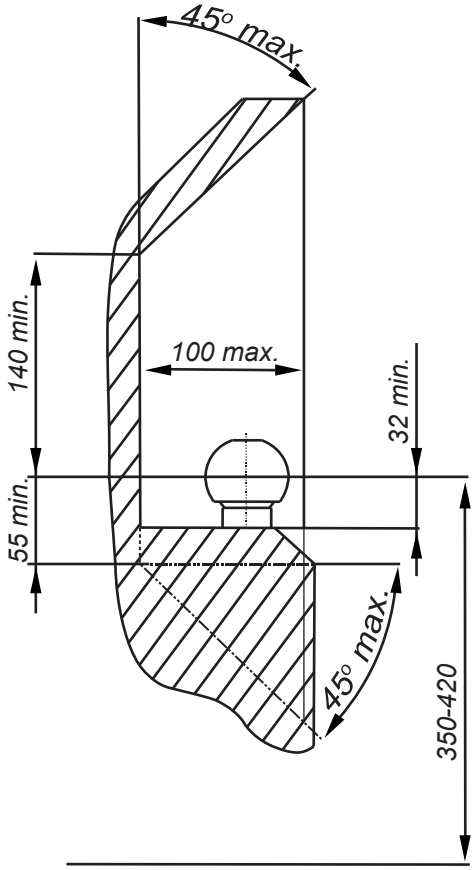

PL *Należy zagwarantować przestrzeń swobodną według załącznika VII, rysunek 25a/b Regulaminu EKG ONZ 55.01 przy dopuszczalnym ciężarze całkowitym pojazdu.*

GB *The clearance specified in appendix VII, diagram 25a/b of Regulation No. 55.01 UN EU must be guaranteed at laden weight of the vehicle.*

F *L'espace libre doit etre garanti conformement a l'annexe VII, illustration de la reglements 55.01 CE pour un poids total en charge autorise du vehicule.*

D *Der Freiraum nach Anhang VII, Abbildung 25a/b der Vorschriften 55.01 EG ist zu gew 25a/b ahrleistenbei zulassigem Gesamtgewichtdes Fahrzeuges.*

Moment skręcający dla śrub i nakrętek (8.8) Torgue settings for nuts and bolts (8.8)	
M8	25Nm
M10	55Nm
M12	85Nm
M14	135Nm
M16	195Nm

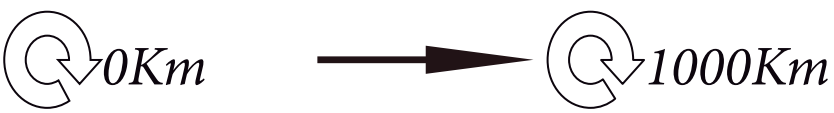

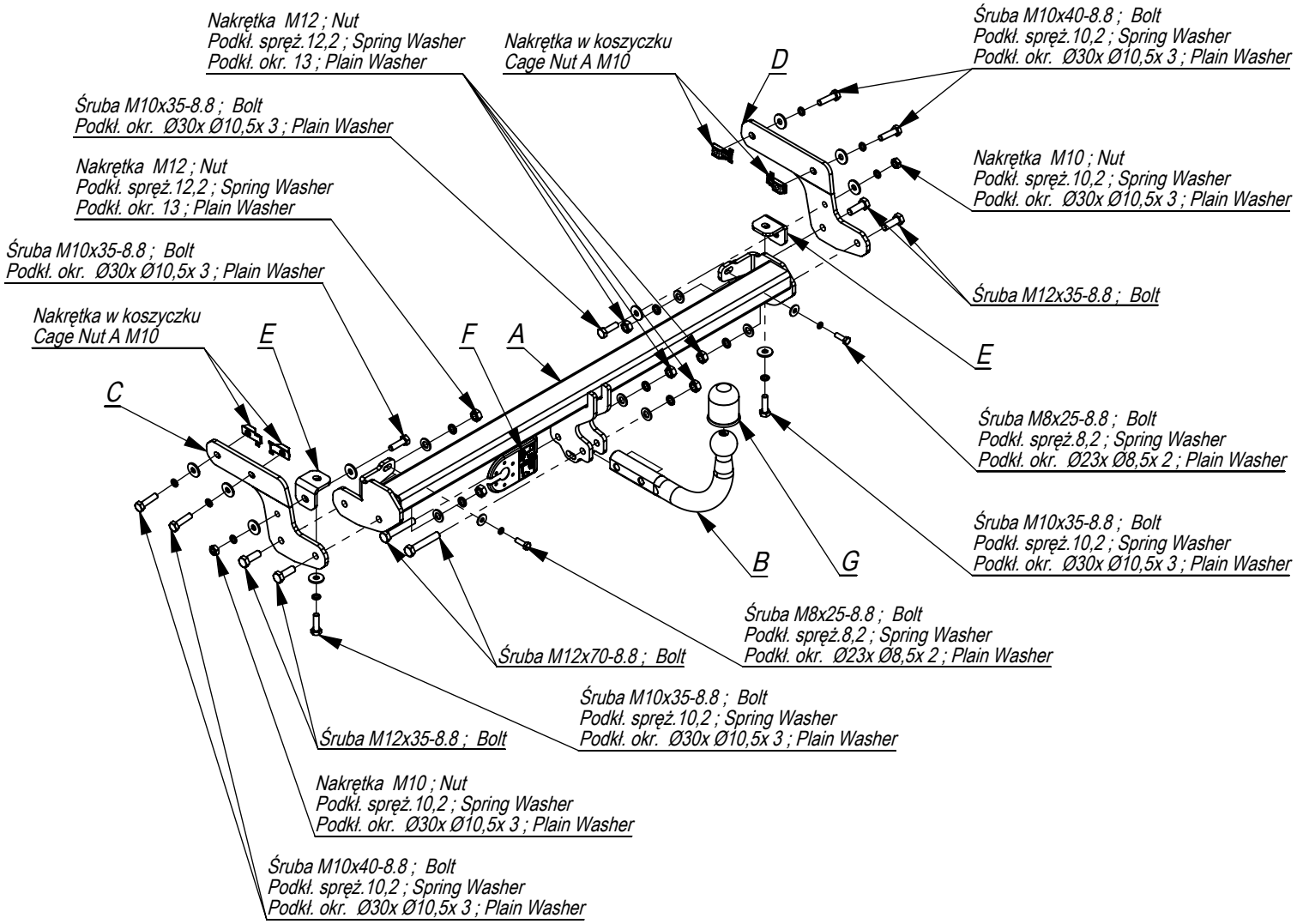

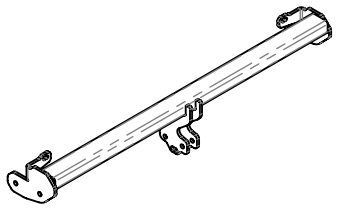	A	x1
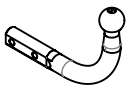	B	x1
	C	x1
	D	x1
	E	x2
	F	x1
	G	x1

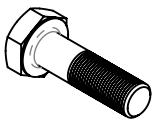	M12x70	2
	M12x35	4
	M10x40	4
	M10x35	4
	M8x25	2
	M12	6
	M10	2
	Ø30xØ10,5x3	8
	Ø23xØ8,5x2	2
	13	6
	12,2	6
	10,2	8
	8,2	2
	M10	4

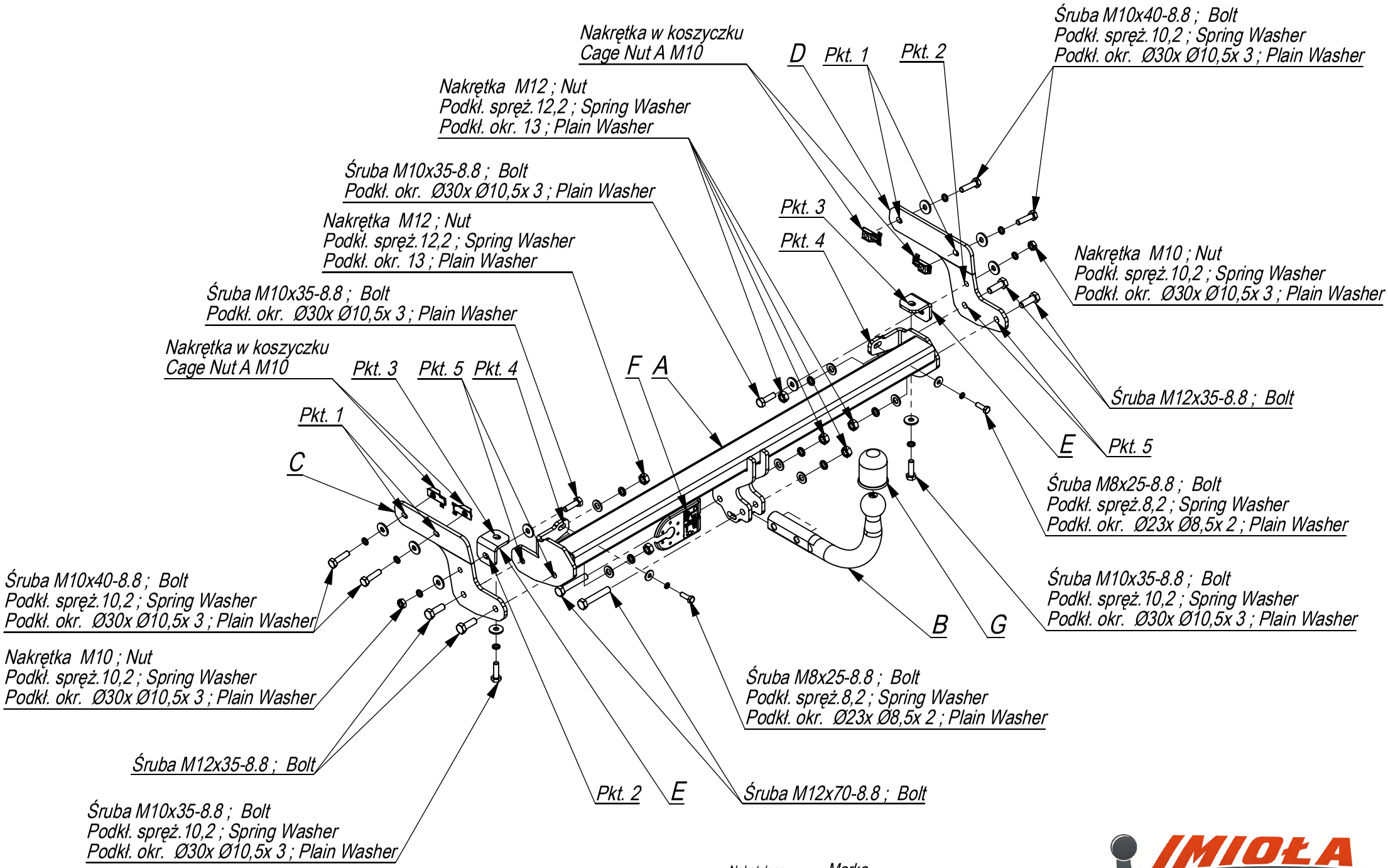

Nr katalogowy	Marka	
C/040	Citroen C-Elysse	od 2013 ->
	Peugeot 301	od 2013 ->

IMIOŁA HAKPOL
96-111 Kowiesy, Chojnata 23 A
tel. +48 46 831 73 31

- Zdemontować tylne lampy oraz zderzak.
- Odkręcić od podłużnicy ucho holownicze (nie będzie już wykorzystane).
- W technologiczne otwory z boków podłużnic włożyć metalowe wkładki z nakrętką.
- Przykręcić elementy C i D do podłużnic śrubami M10x40 8.8 (pkt 1).
- Elementy E przykręcić do podłużnic oraz elementów C i D śrubami M10x35 8.8(pkt 2 i 3).
- Przykręcić belkę haka A do elementów C i D śrubami M12x35 8.8 (pkt 5) oraz do tylnego pasa śrubami M8x25 8.8 (pkt 4).
- Dokręcić wszystkie śruby z momentem według tabeli.
- Podłączyć instalację elektryczną.
- Przykręcić zderzak oraz lampy.
- Przykręcić kulę i blachę gniazdka elektrycznego śrubami M12x70 8.8.

- Disassemble the rear lamps and bumper.
- Unscrew the towing eye from the frame side member (it will not be used any more).
- Insert the Caget Nuts into the technological holes from the sides of frame side members.
- Screw the elements C and D to the frame side members with bolts M10x40 8.8 (point 1).
- Screw the elements E to the frame side members and to the elements C and D with bolts M10x35 8.8 (point 2 and 3).
- Screw the main bar A to the elements C and D with bolts M12x35 8.8 (point 5) and to the rear belt with bolts M8x25 8.8 (point 4).
- Tighten all the bolts according to the torque setting- see the table.
- Connect the electric wires.
- Screw the bumper and lamps.
- Fix the ball and electric plate with bolts M12x70 8.8.

- Démonter les lampes postérieures et le pare-chocs.
- Dévisser l'anneau d'attelage du longeron (il ne sera plus utilisé).
- Insérer les écrous « Caget Nut » dans des trous technologiques aux bords des longerons.
- Visser les éléments C et D aux longerons à l'aide des boulons M10x40 8.8 (point 1).
- Visser les éléments E aux les longerons et aux éléments C et D avec les boulons M10x35 8.8 (points 2 et 3).
- Serrer la poutre du crochet d'attelage A aux éléments C et D à l'aide des boulons M12x35 8.8 (point 5) et à la jupe arrière à l'aide des boulons M8x25 8.8 (point 4).
- Serrer tous les boulons avec un couple de serrage selon tableau.
- Raccorder le circuit électrique.
- Monter le pare-chocs et les lampes.
- Visser le crochet d'attelage et socle de prise électrique à l'aide des boulons M12x70 8.8.

- Die Rückleuchten und den Stoßfänger abschrauben.
- Den Stoßträger abschrauben (wird nicht mehr benötigt).
- Die die vorhandenen Bohrungen in den Längsträgern abdeckenden Klebebänder entfernen..
- Die Caged Nut M10 in die Längsträger durch die vorhandenen Bohrungen einlegen.
- Die Bauteile C und D an die Längsträger mit Schrauben M10x30 8.8 anschrauben (Punkt 1).
- Den AHK-Träger A mit Schrauben M12x35 8.8 (Punkt 3) anschrauben.
- Danach die gebogenen Bauteile an den AHK-Träger und an den unteren Teil des Längsträgers mit Schrauben M10x35 8.8 (Punkt 2, 4) anschrauben.
- Den Stoßfänger und die Rückleuchten einbauen.
- Ziehen Sie alle Schrauben mit dem Drehmoment gemäß der Tabelle an.
- Die Kugel und den Steckdose-Blech anziehen.
- Die elektrische Installation anschließen.

- Desenrosque las lámparas y el parachoques.
- Desenrosque la barra de impacto (ya no es necesario).
- Retire la cinta que cubre los agujeros de fábrica en los largueros.).
- Inserte la Cuget Nut M10 en los largueros a través de las aberturas de fábrica.).
- Fijar los elementos C y D a los largueros con tornillos M12x30 8.8 (punto 1).
- Apretar una barra el ganchode remolque A con los tornillos M12x35 8.8 (punto 3).
- A continuación, atornillamos los elementos doblados a la barra del gancho y a la parte inferior de los largueros los tornillos M10x35 8.8 (punto 2, 4).
- Montar el parachoques y las luces.
- Apretar todos los tornillos con el par según la tabla anterior.
- Apretar la bola y la placa de la toma eléctrica.
- Conectar la instalación eléctrica.

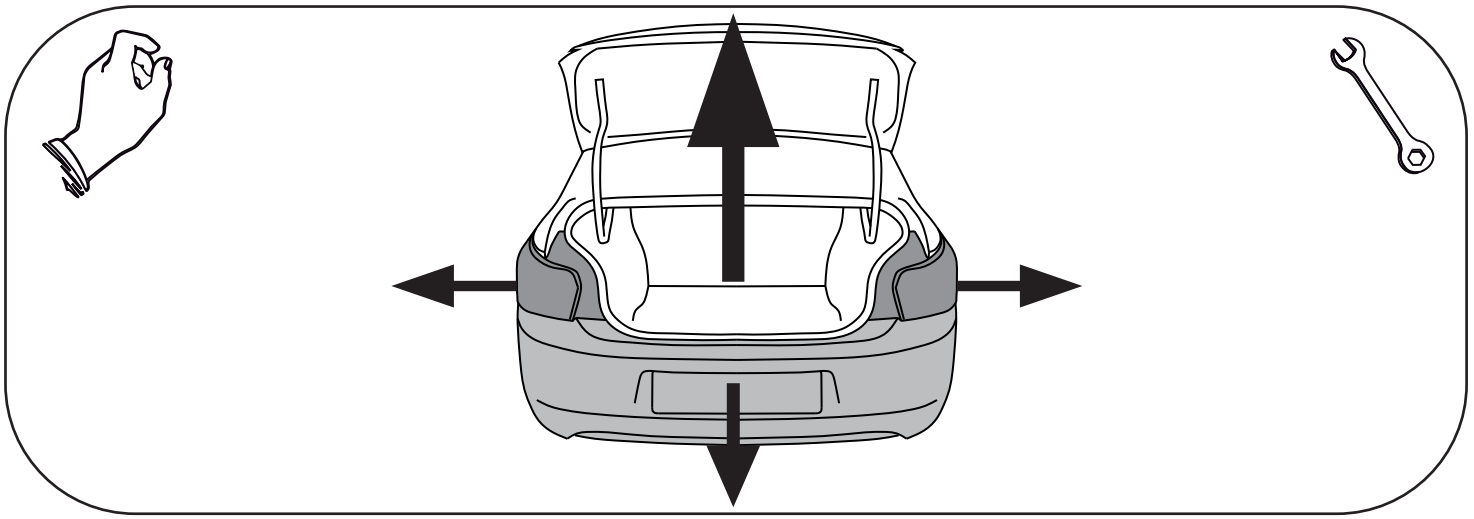

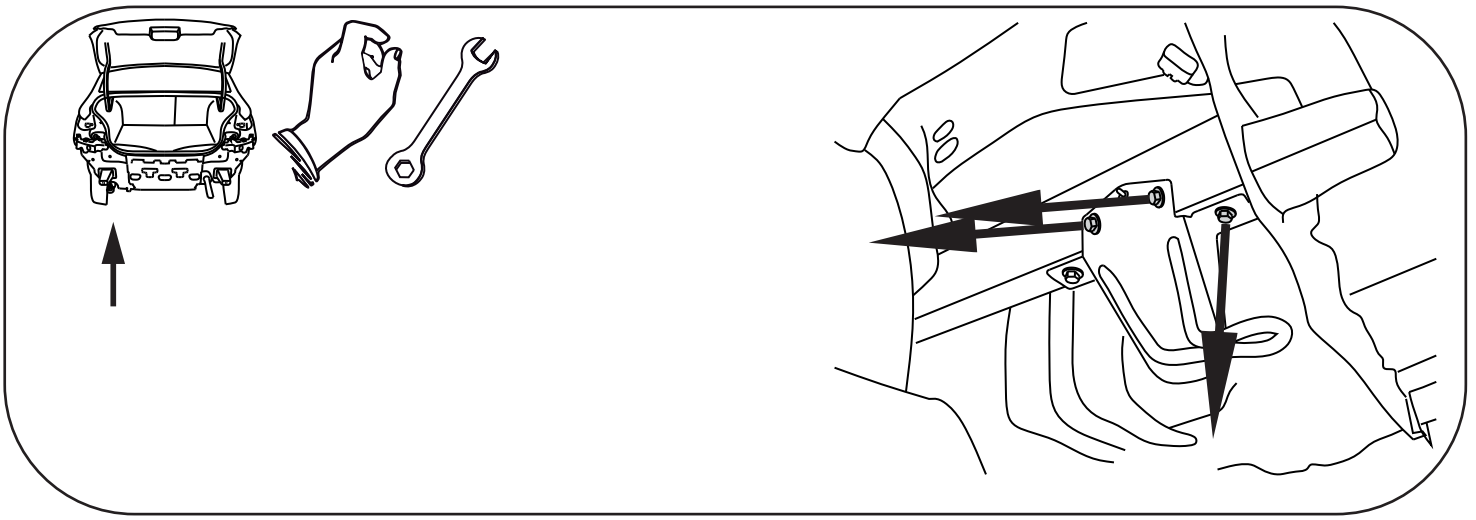

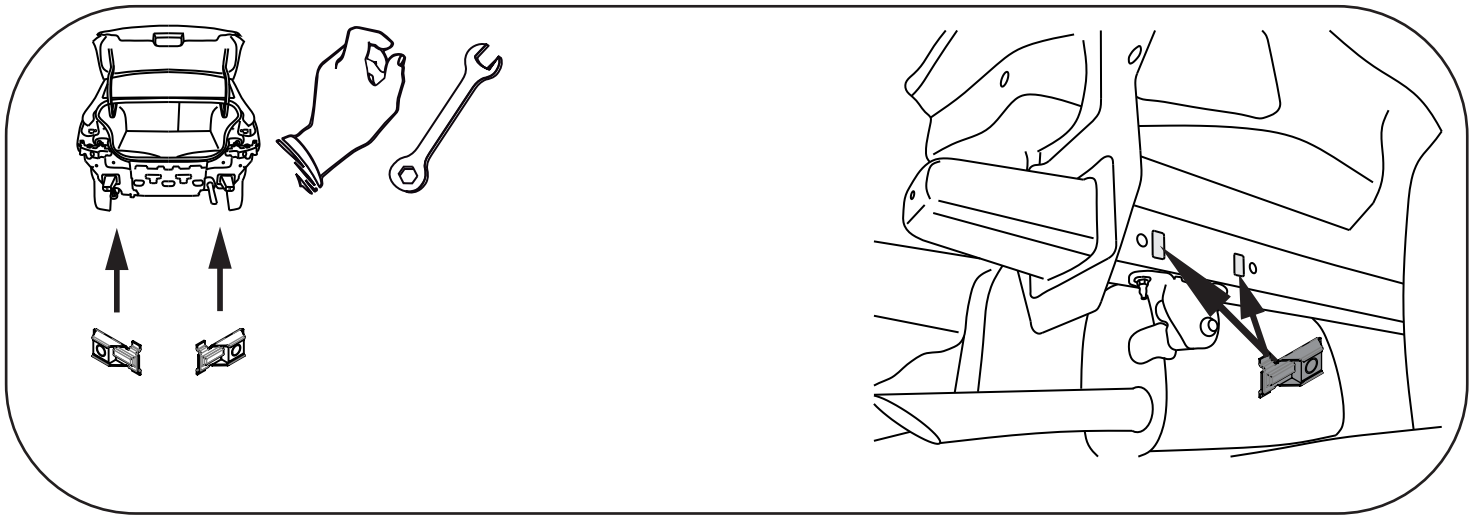

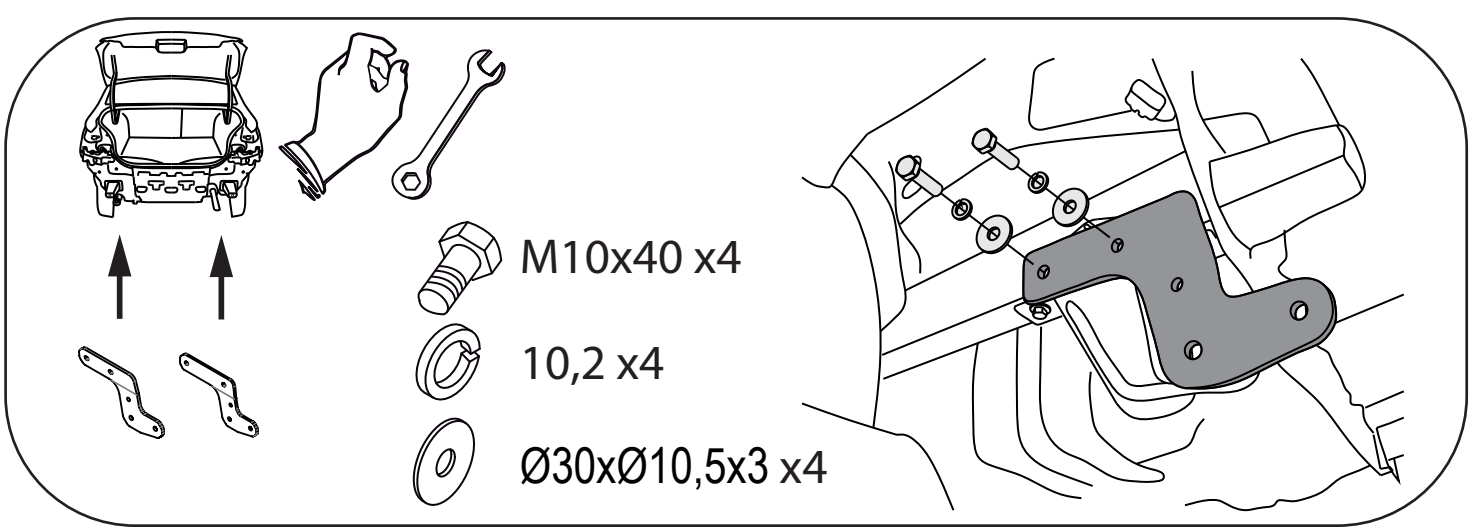
M10x40 x4
10,2 x4
Ø30xØ10,5x3 x4

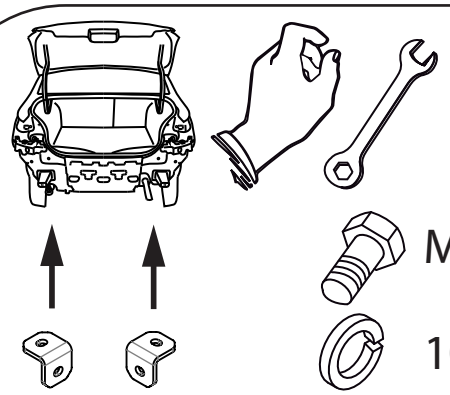

M10x35 x2

10,2 x2

Ø30xØ10,5x3 x2

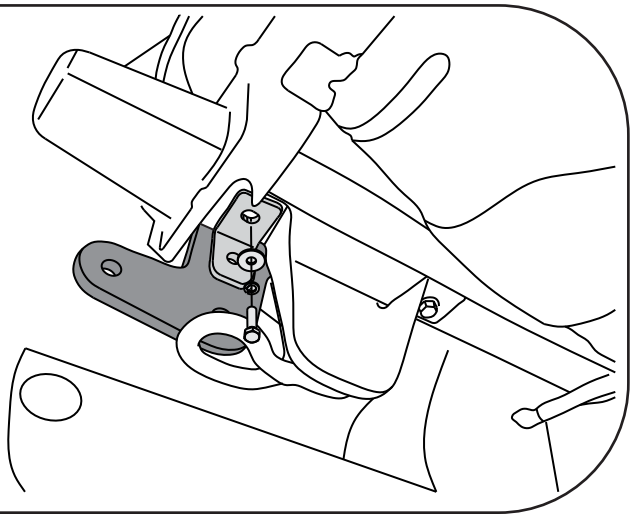

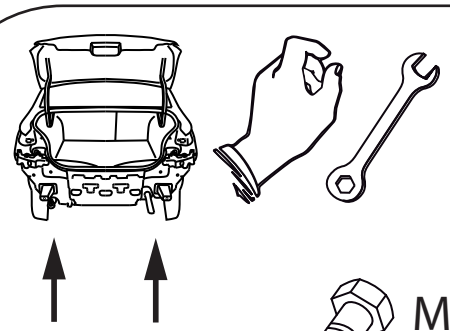

M10x35 x2

Ø30xØ10,5x3 x2

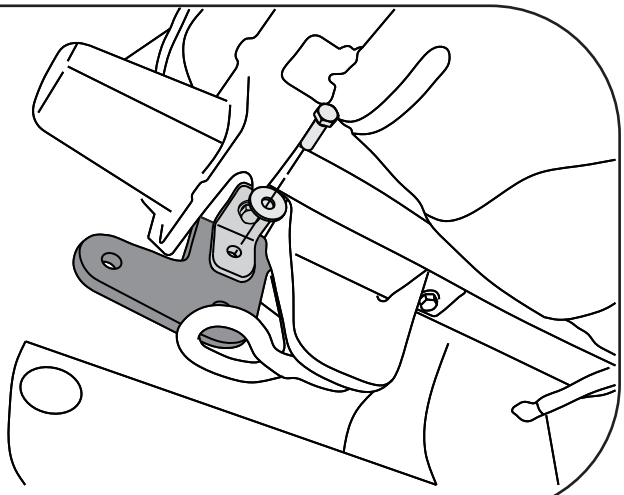

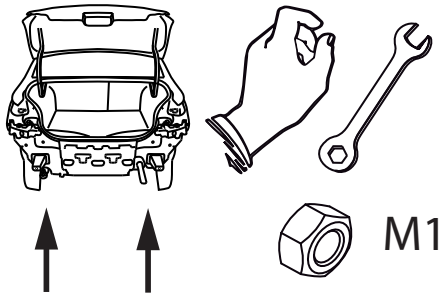

M10 x2

10,2 x2

Ø30xØ10,5x3 x2

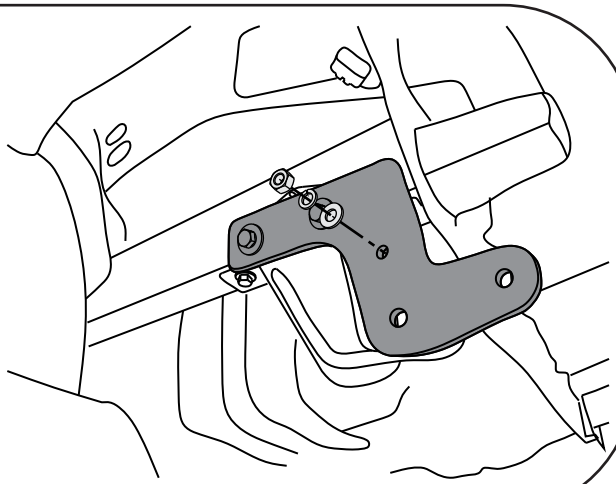

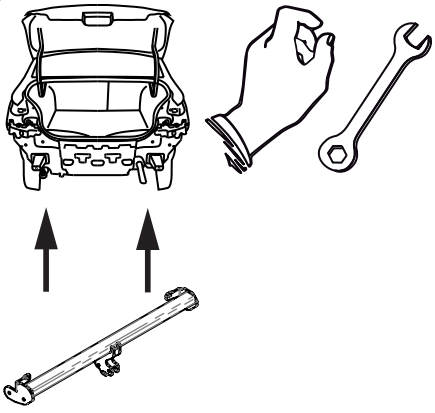

M12x35 x4

12,2 x4

13 x4

M12 x4

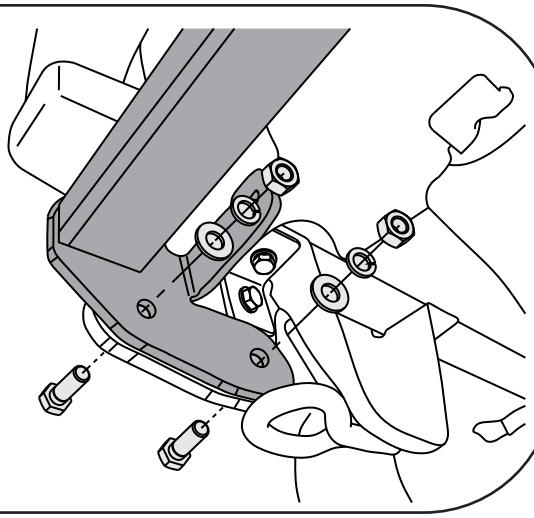

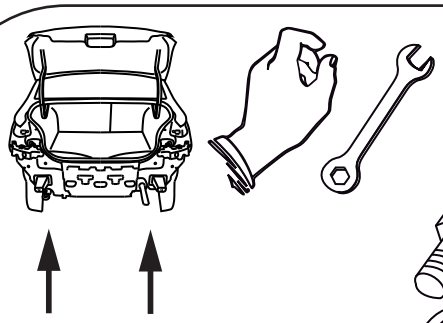



M8x25 x2



8,2 x2



Ø23xØ8,5x2 x2

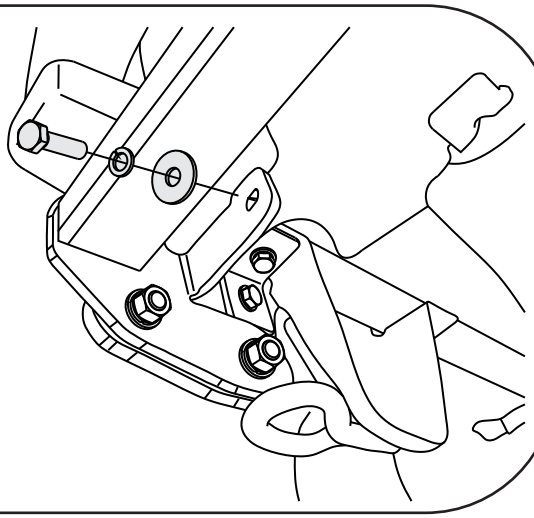



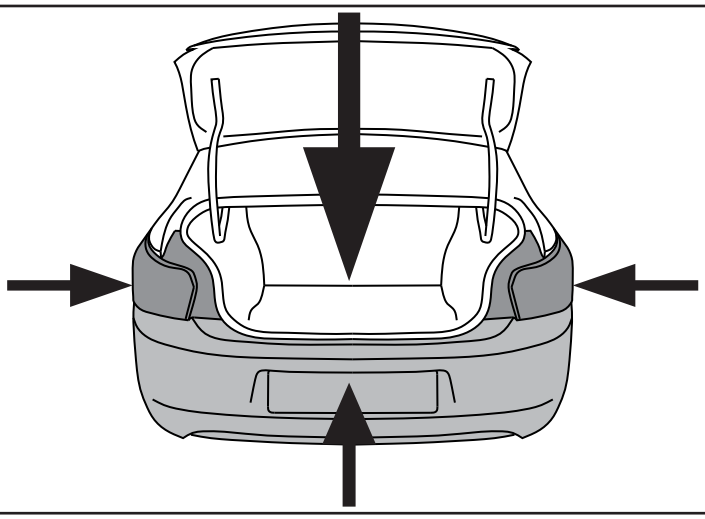



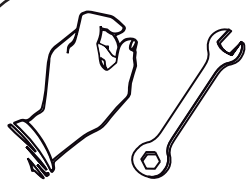



M12x70 x2



12,2 x2



13 x2

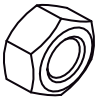

M12 x2