IMIOLA
HAKPOL

# CITROEN BERLINGO XL
# PEUGEOT PARTNER II

05/2008 -

Cat. No.**C/036**

E20 E20 55R-01 3044

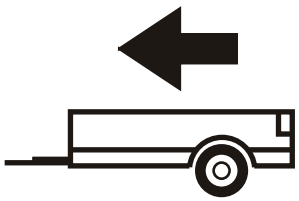

1600kg

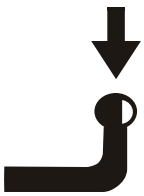

65kg

**D** = 8,69kN

**D (kN) =** $\dfrac{\text{MAX kg} \times \text{MAX kg}}{\text{MAX kg} + \text{MAX kg}}$ **x 0,00981**

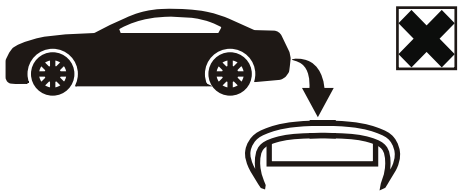




**IMIOLA HAK-POL**

**96-111 KOWIESY, CHOJNATA 23A, POLAND**

**Tel. + 48 46 831 73 31, fax +48 831 74 29**

**e-mail: office@imiola.pl, www.imiola.pl**

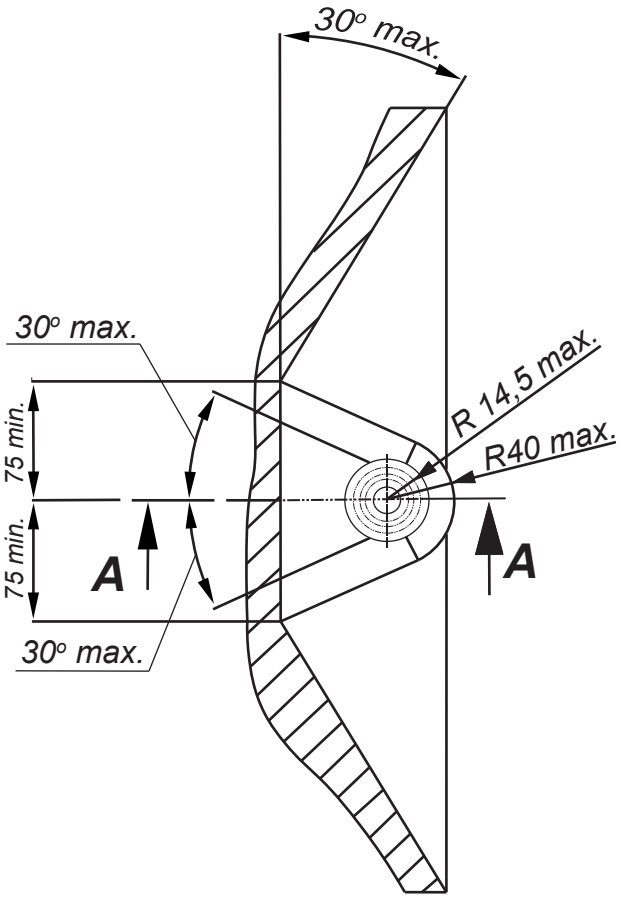


**PRZEKRÓJ A-A**

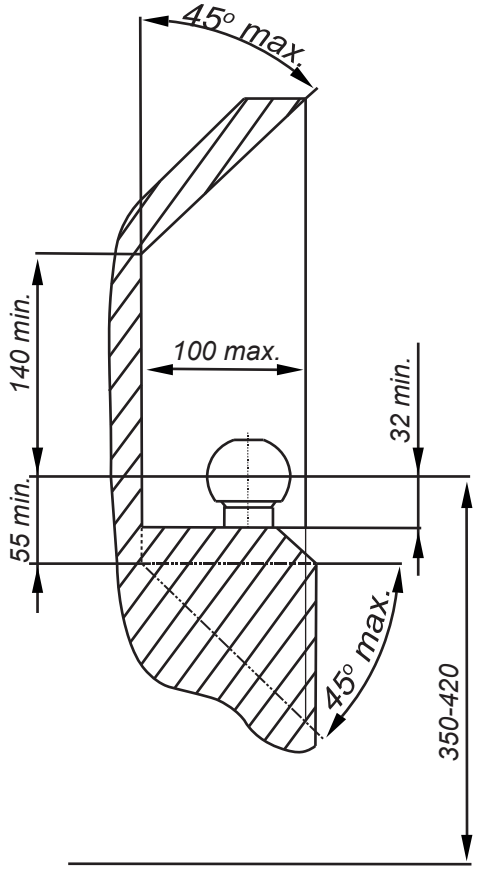


**PL** *Należy zagwarantować przestrzeń swobodną według załącznika VII, rysunek 25a/b Regulaminu EKG ONZ 55.01 przy dopuszczalnym ciężarze całkowitym pojazdu.*

**GB** *The clearance specified in appendix VII, diagram 25a/b of Regulation No. 55.01 UN EU must be guaranteed at laden weight of the vehicle.*

**F** *L'espace libre doit etre garanti conformement a l'annexe VII, illustration de la reglements 55.01 CE pour un poids total en charge autorise du vehicule.*

**D** *Der Freiraum nach Anhang VII, Abbildung 25a/b der Vorschriften 55.01 EG ist zu gew 25a/b ahrleistenbei zulassigem Gesamtgewichtdes Fahrzeuges.*

| Moment skręcający dla śrub i nakrętek (8.8)<br>Torgue settings for nuts and bolts (8.8) | |
|---|---|
| M8 | 25Nm |
| M10 | 55Nm |
| M12 | 85Nm |
| M14 | 135Nm |
| M16 | 195Nm |

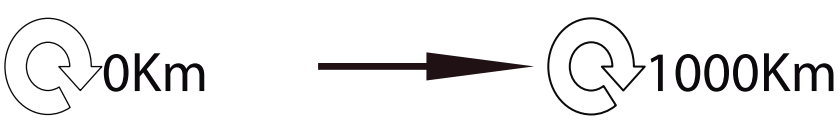

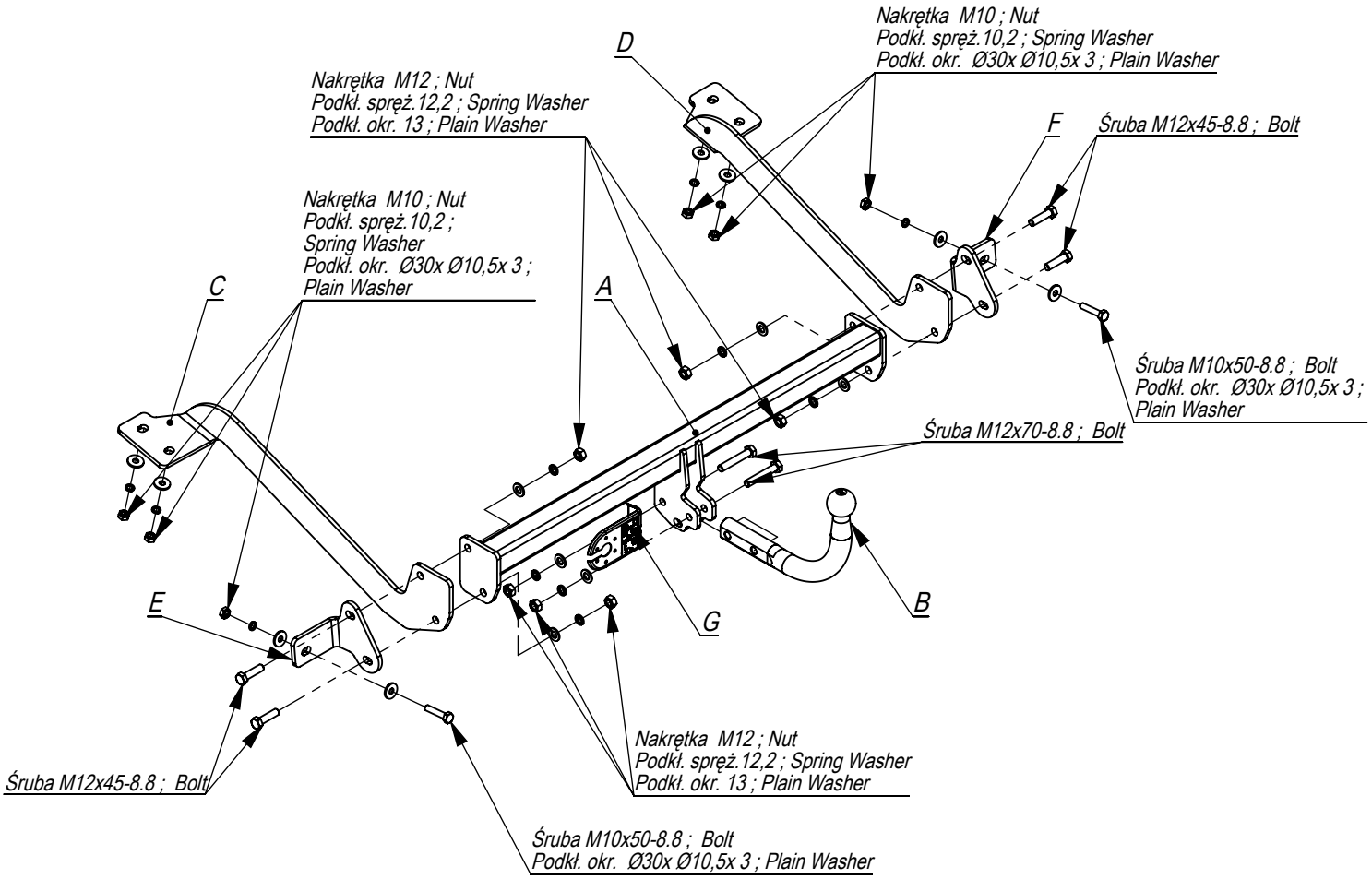


| | | |
|---|---|---|
| 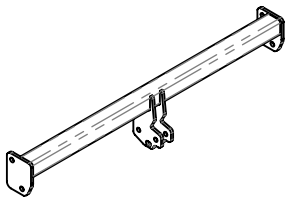 | A | x1 |
| 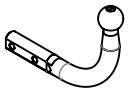 | B | x1 |
| 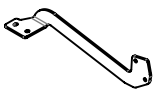 | C | x1 |
| 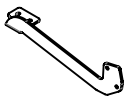 | D | x1 |
|  | E | x1 |
|  | F | x1 |
|  | G | x1 |

| | | |
|---|---|---|
| 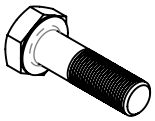 | M12x70 | 2 |
| | M12x45 | 4 |
| | M10x50 | 2 |
|  | M12 | 6 |
| | M10 | 6 |
|  | Ø30xØ10,5x3 | 8 |
|  | 13 | 6 |
|  | 12,2 | 6 |
| | 10,2 | 6 |

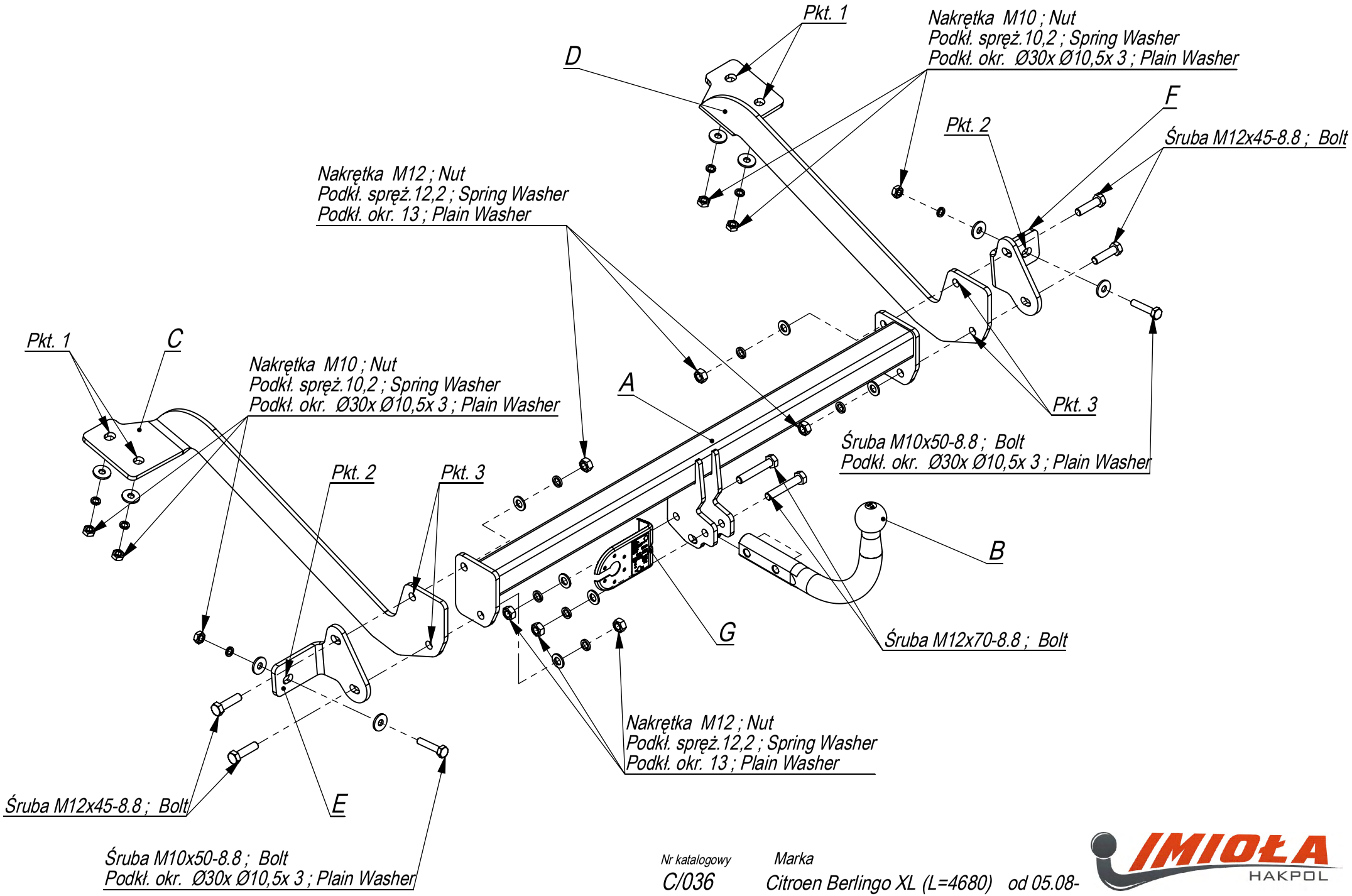


Nr katalogowy: C/036

Marka: Citroen Berlingo XL (L=4680) od 05.08-
Peugeot Partner II (L=4680m)

IMIOŁA HAKPOL

96-111 Kowiesy, Chojnata 23 A
tel. +48 46 831 73 31

- Odkręcić koło zapasowe.
- Nałożyć elementy C i D na wystające śruby w podłużnicach, (po uprzednim zdemontowaniu wsporników) - lekko skręcić nakrętkami M10 (pkt 1).
- Przykręcić belkę zaczepu A do elementów C i D stosując wsporniki E i F śrubami M10x50 8.8 (pkt 3) oraz śrubami M10x50 8.8 (pkt 2).
- Dokręcić śruby z momentem wg tabeli.
- Podłączyć instalację elektryczną.
- Przykręcić kulę i podstawę gniazda elektrycznego.
- Przykręcić koło zapasowe.

- Unscrew the spare wheel.
- Put the elements C and D on the protruding bolts in the metal clamps (after unscrew the supporters) – screw slightly with nuts M10 (point 1).
- Screw the main bar A to the elements C and D using supporters E and F with bolts M10x50 8.8 (point 3) and with bolts M10x50 8.8 (point 2).
- Tighten all the bolts according to the torque setting- see the table.
- Connect the electric wires.
- Fix the ball and electric plate.
- Screw the spare wheel.

- Dévisser la roue de rechange.
- Mettre les éléments C et D sur les boulons dans les longerons (après avoir démonté les supports) - sérrer légèrement avec les écrous M10 (point 1).
- Sérrer la poutre du crochet A aux éléments C et D en utilisant les supports E et F et les vis M10x50 8.8 (point 3) et les vis M10x50 8.8 (point 2).
- Serrer tous les boulons avec un couple de serrage selon tableau.
- Raccorder le circuit électrique.
- Visser la boule et la tôle de la prise electrique.
- Visser la roue de rechange.

- Das Ersatzrad abschrauben.
- Die Tragteile C und D auf die herausragenden in den Längsträgern Schrauben aufsetzen.
- Den Querbalken A an die Tragteile C und D mit der Anwendung von Stützen E und F mit den Schrauben M10x50 8.8 (Punkt 3) und den Schrauben M10x50 8.8 (Punkt 2) anschrauben.
- Alle Schrauben mit dem in der Tabelle angegebenem Drehmoment festziehen.
- Die Elektroinstallation anschließen.
- Die Kugel und die Steckdosenhalterung anschrauben.
- Das Ersatzrad anschrauben.

- Desenroscar la rueda de repuesto.
- Colocar los elementos C y D sobre los tornillos elevados en el chasis (después de desmontar los voladizos) - apretar suavemente con las roscas M10.
- Apretar la barra de la grapa A a los elementos C y D usando elementos E i F con tornillos M10x50 8.8 (punto 3) y con los tornillos M10x50 8.8 (punto 2).
- Apretar todos los tornillos con el par según la tabla anterior.
- Conectar la instalación eléctrica.
- Atornillar la bola y el soporte de la toma de corriente con tornillos M12x70 8.8 el uso obligatorio una arandela dentada E.
- Atornillar la rueda de repuesto.

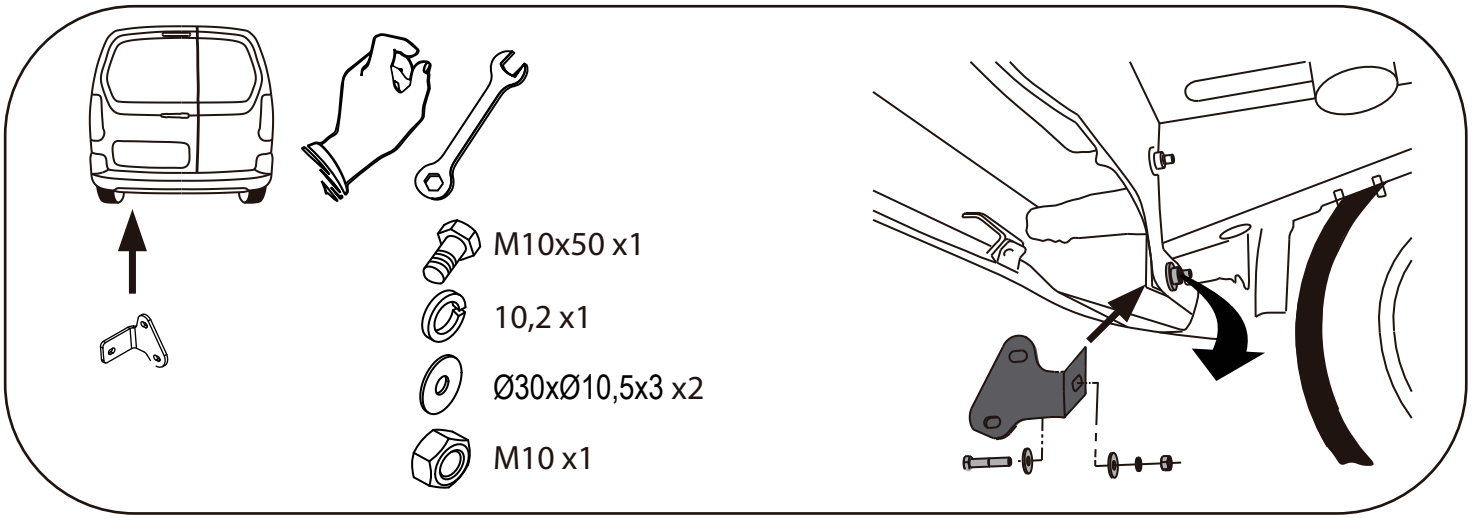
M10x50 x1
10,2 x1
Ø30xØ10,5x3 x2
M10 x1

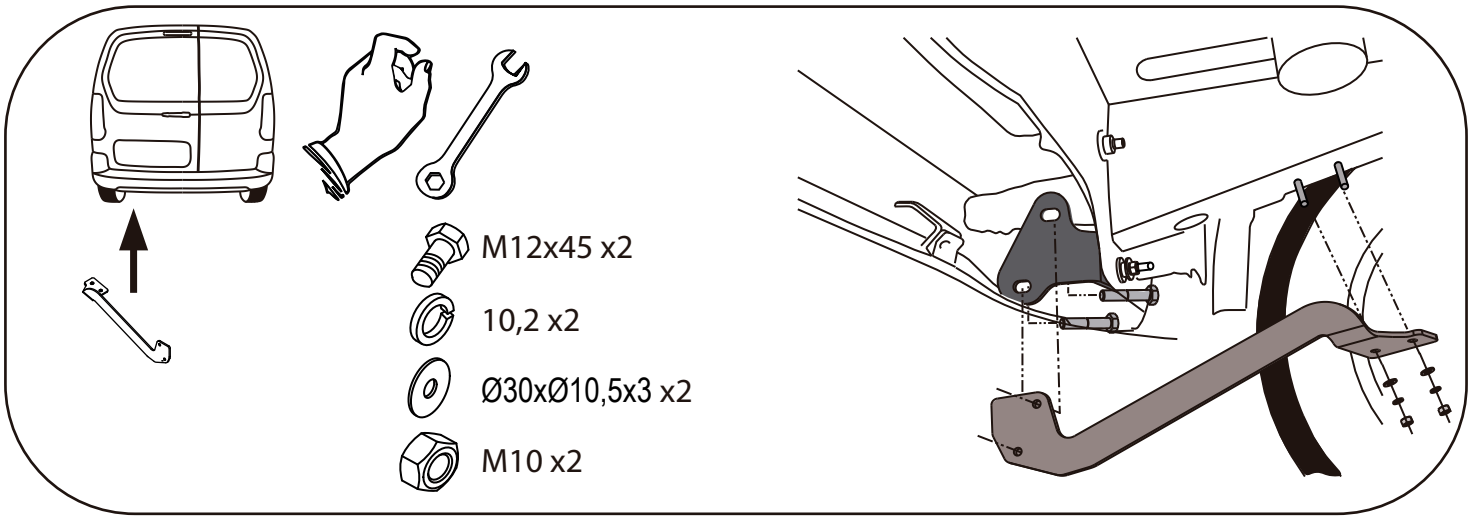
M12x45 x2
10,2 x2
Ø30xØ10,5x3 x2
M10 x2

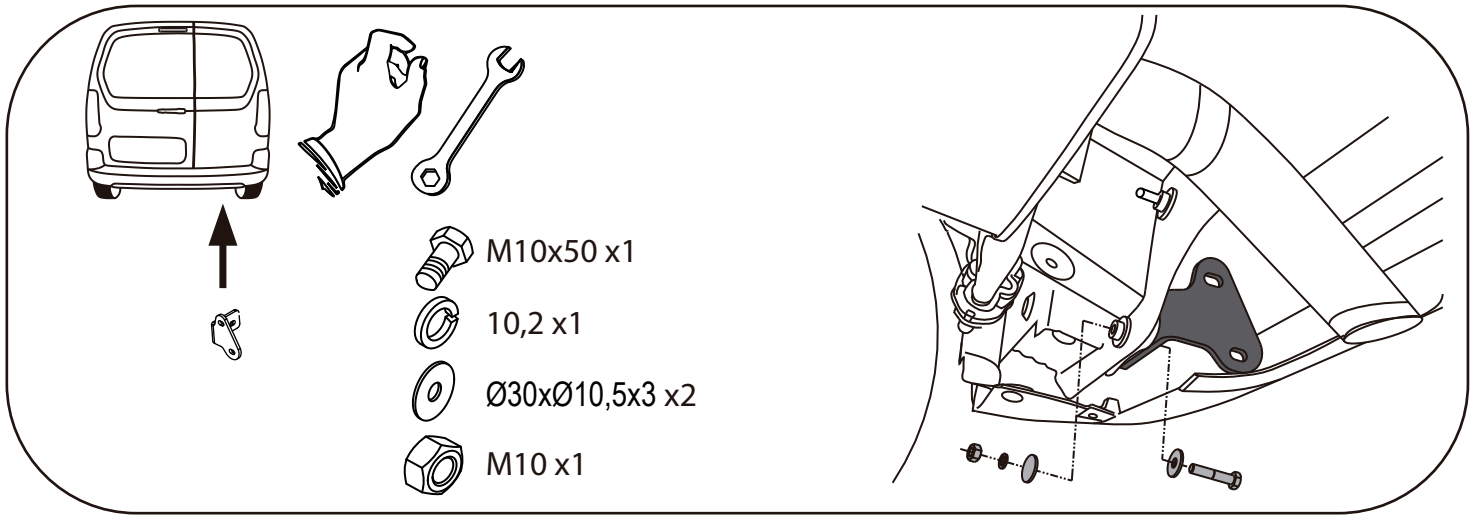
M10x50 x1
10,2 x1
Ø30xØ10,5x3 x2
M10 x1

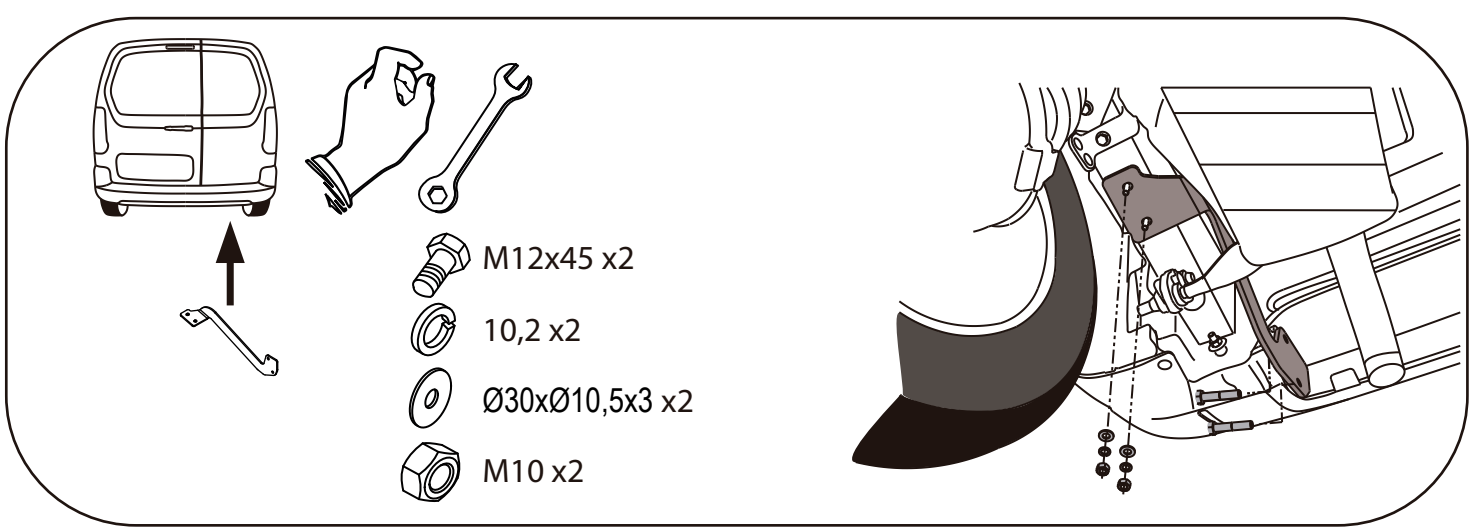
M12x45 x2
10,2 x2
Ø30xØ10,5x3 x2
M10 x2

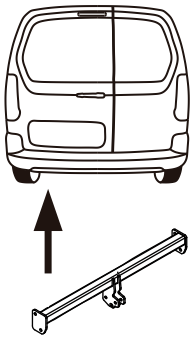

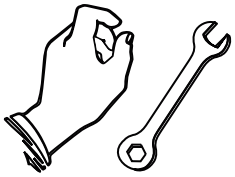

12,2 x2

13 x2

M12 x2

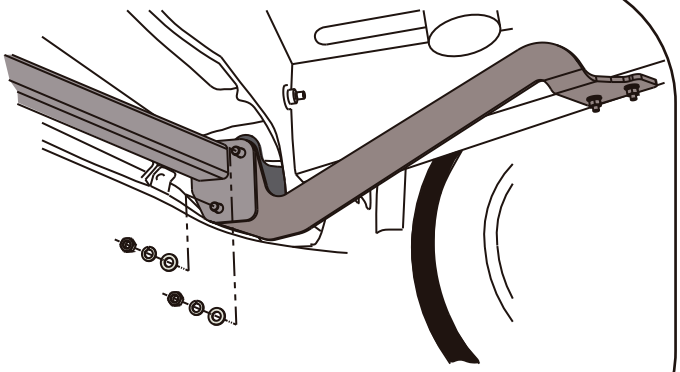

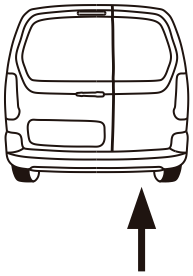

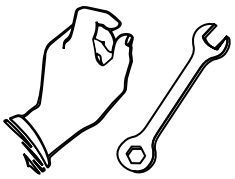

12,2 x2

13 x2

M12 x2

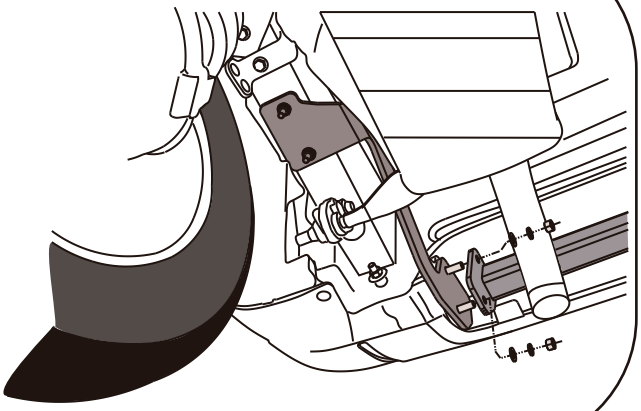

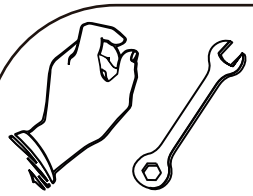



M12x70x2

12,2 x2

13 x2

M12 x2