IMIOLA
HAKPOL

CITROEN C-4 htb.

2010 -

Cat. No. **C/033**

E20 E20 55R-01 3764

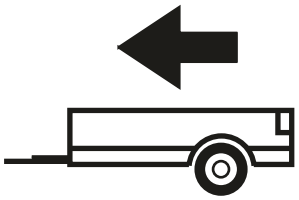

1500kg

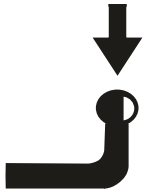

66kg

D =8,05kN

D (kN) = $\dfrac{\text{MAX kg} \times \text{MAX kg}}{\text{MAX kg} + \text{MAX kg}}$ **x 0,00981**

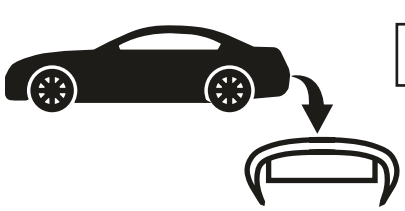

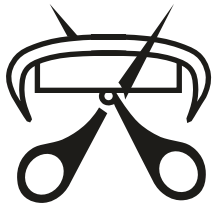

IMIOLA HAK-POL

96-111 KOWIESY, CHOJNATA 23A, POLAND

Tel. + 48 46 831 73 31, fax +48 831 74 29

e-mail: office@imiola.pl, www.imiola.pl

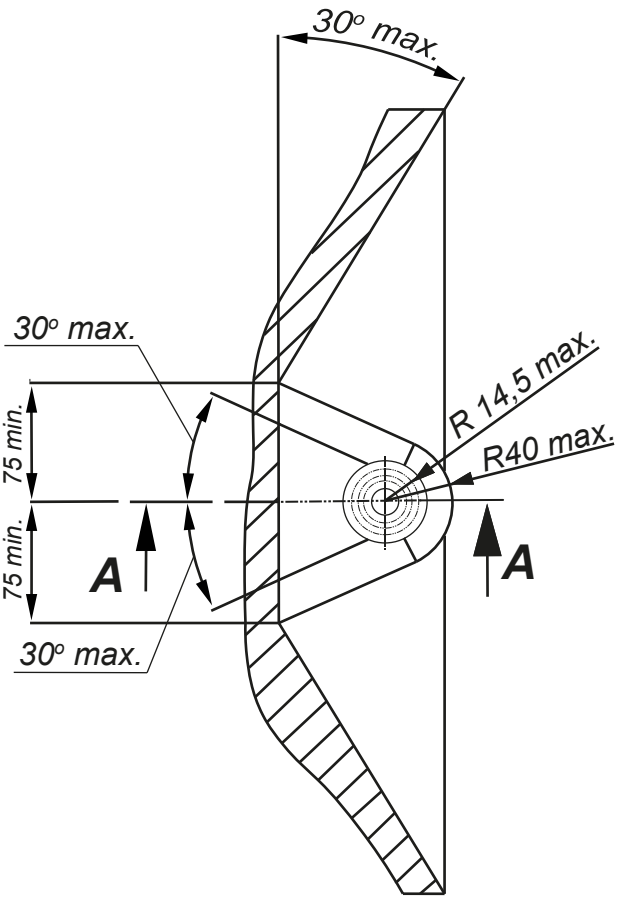

PRZEKRÓJ A-A

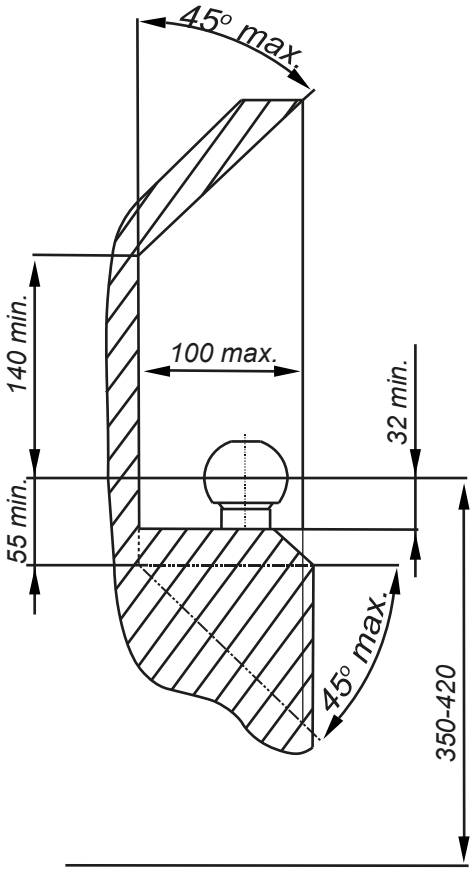

PL *Należy zagwarantować przestrzeń swobodną według załącznika VII, rysunek 25a/b Regulaminu EKG ONZ 55.01 przy dopuszczalnym ciężarze całkowitym pojazdu.*

GB *The clearance specified in appendix VII, diagram 25a/b of Regulation No. 55.01 UN EU must be guaranteed at laden weight of the vehicle.*

F *L'espace libre doit etre garanti conformement a l'annexe VII, illustration de la reglements 55.01 CE pour un poids total en charge autorise du vehicule.*

D *Der Freiraum nach Anhang VII, Abbildung 25a/b der Vorschriften 55.01 EG ist zu gew 25a/b ahrleistenbei zulassigem Gesamtgewichtdes Fahrzeuges.*

Moment skręcający dla śrub i nakrętek (8.8) Torgue settings for nuts and bolts (8.8)	
M8	25Nm
M10	55Nm
M12	85Nm
M14	135Nm
M16	195Nm



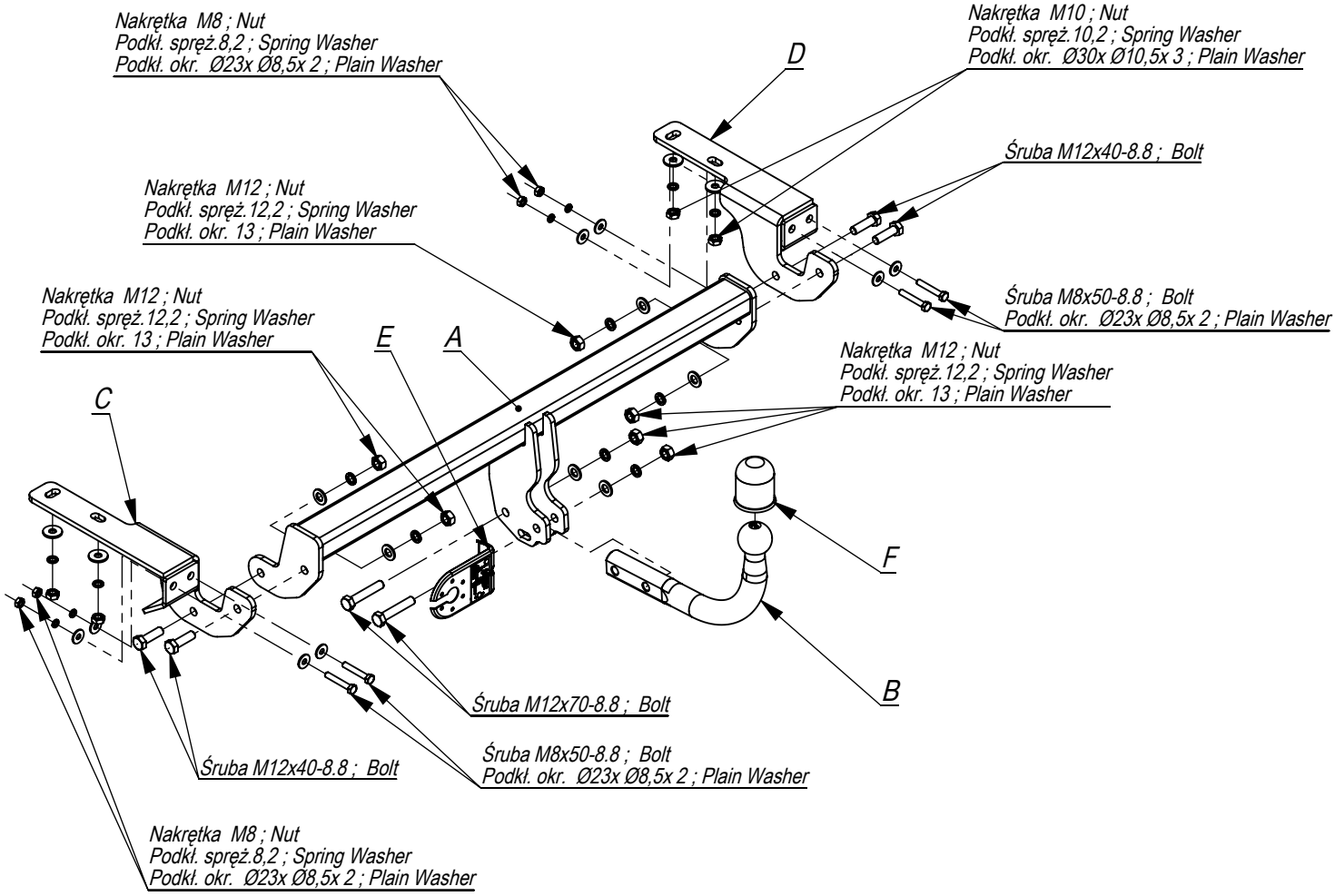

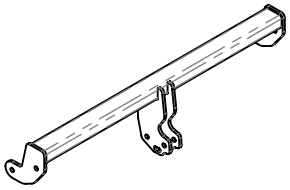	A	x1
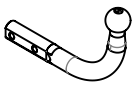	B	x1
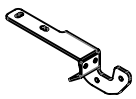	C	x1
	D	x1
	E	x1
	F	x1

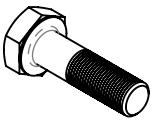	M12x70	2
	M12x40	4
	M8x50	4
	M12	6
	M10	4
	M8	4
	Ø30xØ10,5x3	4
	Ø23xØ8,5x2	8
	13	6
	12,2	6
	10,2	4
	8,2	4

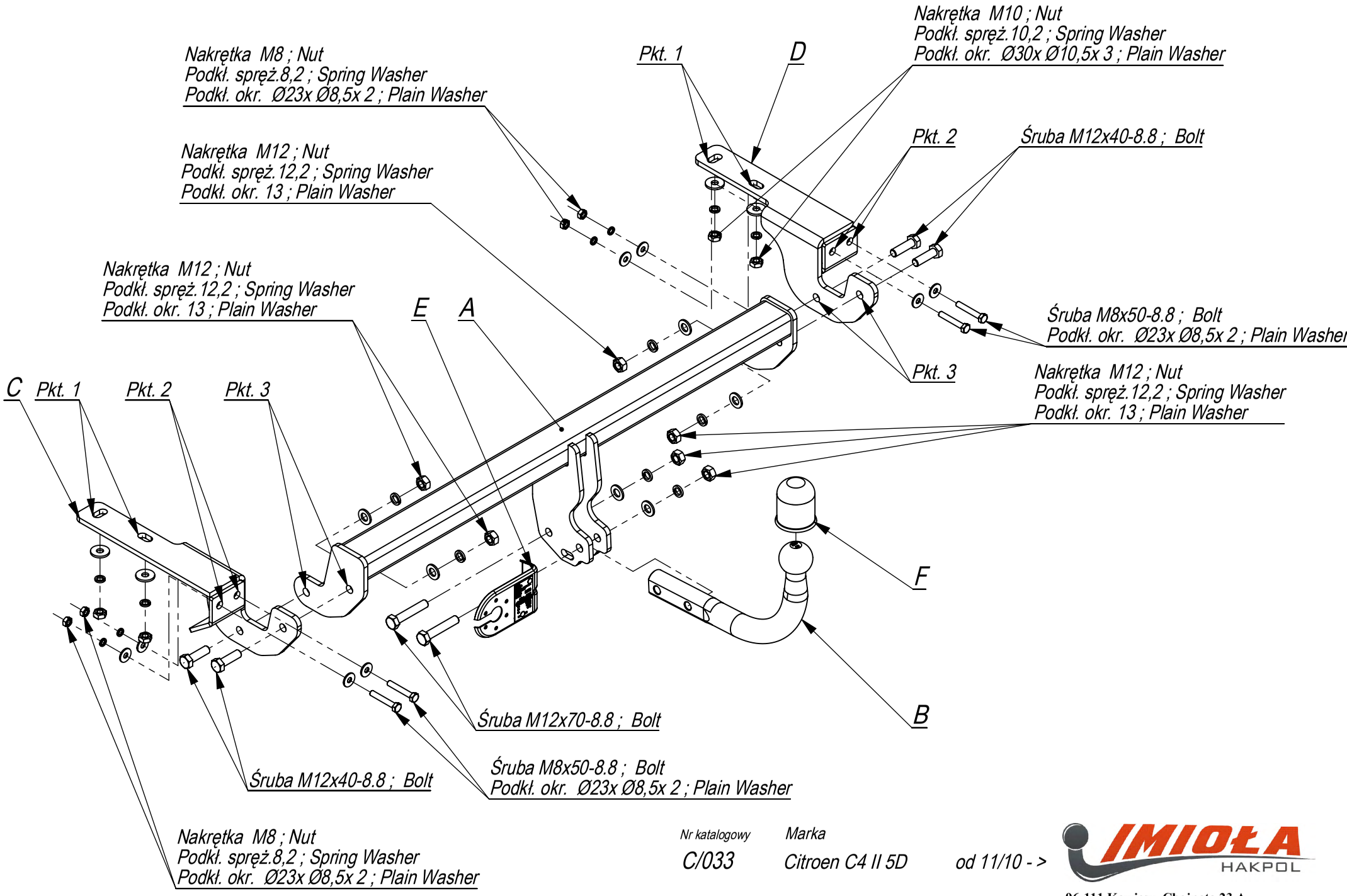

Nr katalogowy	Marka	
C/033	Citroen C4 II 5D	od 11/10 - >

IMIOŁA HAKPOL
96-111 Kowiesy, Chojnata 23 A
tel. +48 46 831 73 31

- Odkręcić śruby mocujące zderzak od spodu.
- Wyciąć w dolnej części zderzaka, w jego osi fragment 35x50.
- Elementy C i D przyłożyć od spodu do podłużnic i poprzez technologiczne śruby przykręcić lekko oraz śrubami M8x50 8.8.
- Belkę haka A wsunąć między elementy i przykręcić śrubami M12x40 8.8.
- Dokręcić wszystkie śruby z momentem według tabeli.
- Dokręcić kulę i blachę gniazda elektrycznego.
- Podłączyć instalację elektryczną.

- Unscrew the bumper tting bolts from the bottom.
- Cut out the fragment 35x50 in the lower part of the bumper, in its axle.
- Put the elements C and D from the bottom to the frame side members and screw slightly with the technological nuts and bolts M8x50 8.8.
- Insert the main bar A between the elements and screw with bolts M12x40 8.8.
- Tighten all the bolts according to the torque setting- see the table.
- Fix the ball and electric plate.
- Connect the electric wires.

- Dévisser les vis xant le pare chocs du bas.
- Ouvrir la partie basse de pare-chocs de 35x50.
- Inler les éléments C et D du bas des longerons et légèrment sérrer avec les écrous originaux et les vis M8x50 8.8.
- Inserer la poutre du crochet A entre les éléments et serrer avec les boulons M12x40 8.8.
- Serrer tous les boulons avec un couple de serrage selon tableau.
- Visser la boule et la tôle de la prise electrique.
- Raccorder le circuit électrique.

- Die Stoßstange von unten befestigenden Schrauben abschrauben.
- Im unten Teil der Stoßstange ein Stück in ihrer Achse 35x50 ausschneiden.
- Die Tragteile C und D von unten an die Längsträger anlegen und durch die vom Werk aus vorhandenen Önungen mit den Schrauben M8x50 8.8 locker anschrauben.
- Den Querbalken A zwischen die Tragteile schieben und mit den Schrauben M12x40 8.8 verschrauben.
- Alle Schrauben mit dem in der Tabelle angegebenem Drehmoment festziehen.
- Die Kugel und die Steckdosenhalterung anschrauben.
- Die Elektroinstallation anschließen.

- Fije ligeramente las partes C y D a la parte inferior del automóvil con tornillos M8x50 8.8
- Aplique el gancho A a los elementos y apriételos con pernos M12x40 8.8
- Hacer un corte en el parachoques para las garras de la bola.
- Apriete todos los pernos de acuerdo con la tabla.
- Apriete la bola y la placa del enchufe eléctrico.
- Conecte la instalación eléctrica

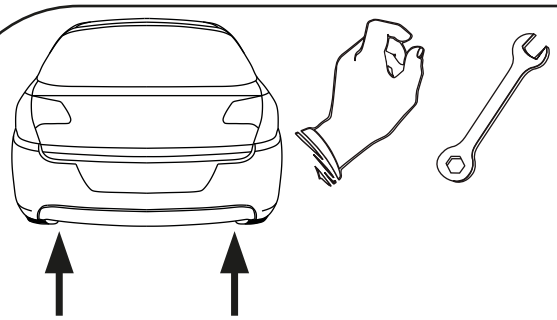

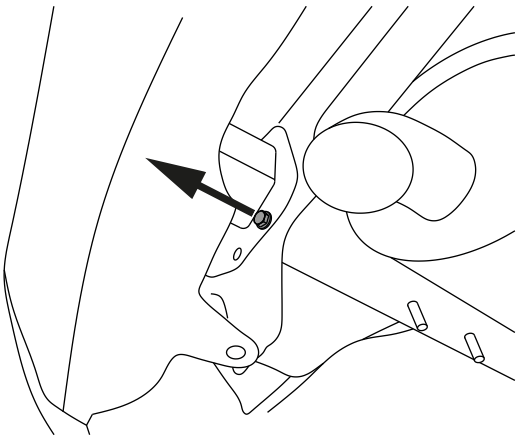

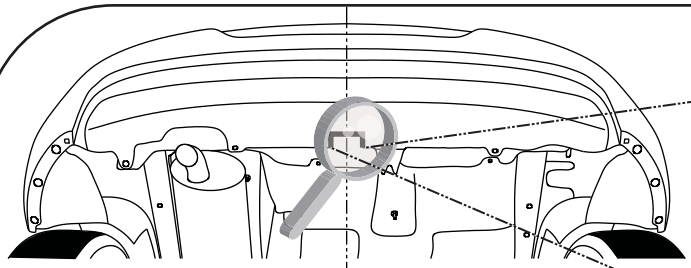



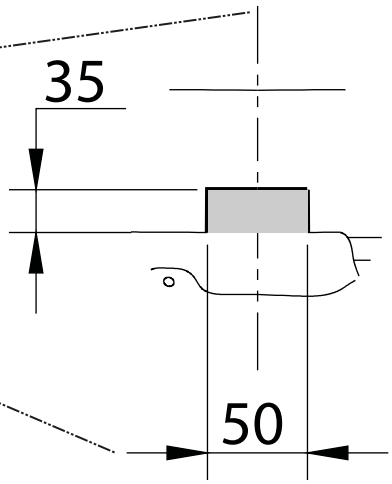

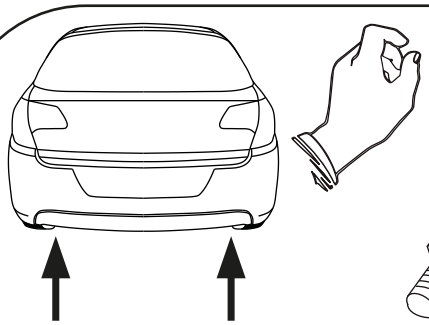



M8x50 x4



Ø23xØ8,5x2 x4

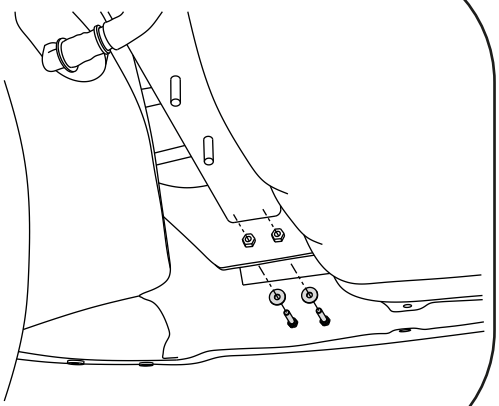

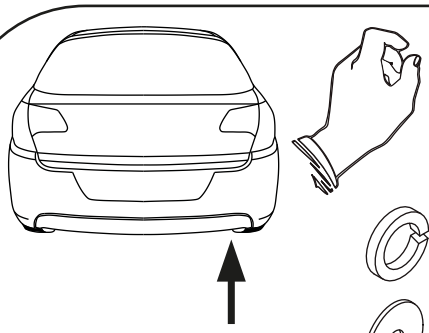



10,2 x2



Ø30xØ10,5x3 x2



M10 x2

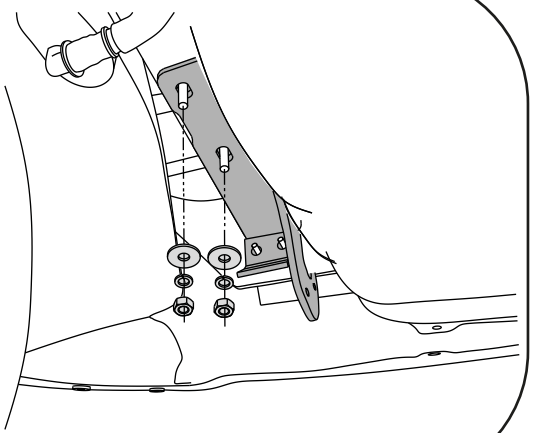

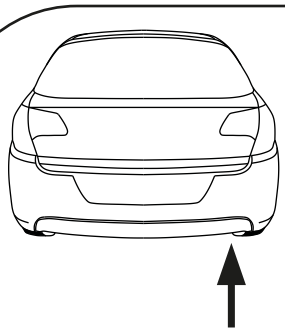







8,2 x2



Ø23xØ8,5x2 x2



M8 x2

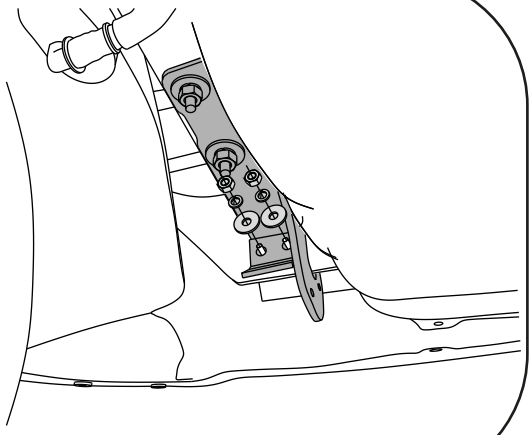

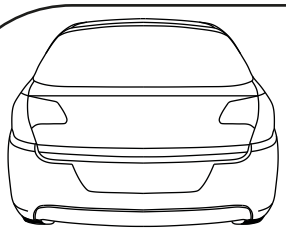







10,2 x2



Ø30xØ10,5x3 x2



M10 x2

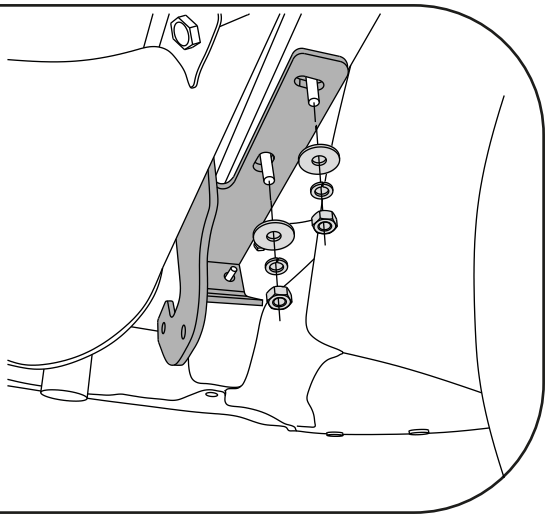

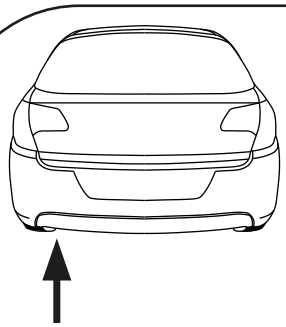







8,2 x2



Ø23xØ8,5x2 x2



M8 x2

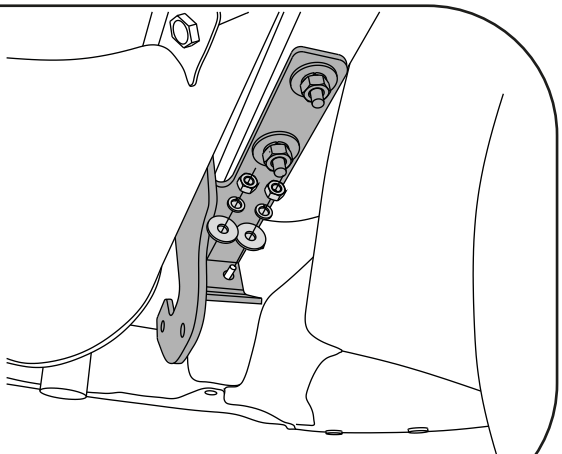

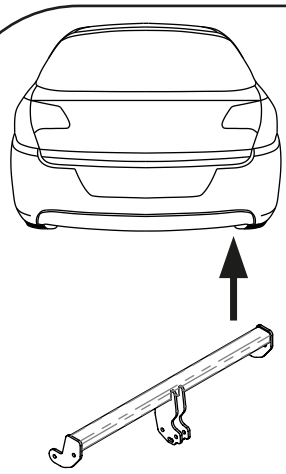







M12x40 x2



12,2 x2



13 x2



M12 x2

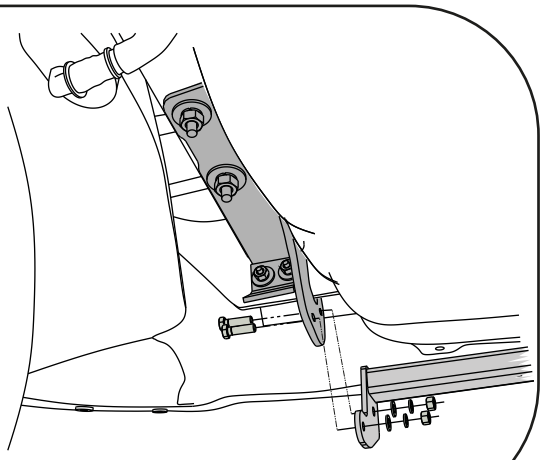

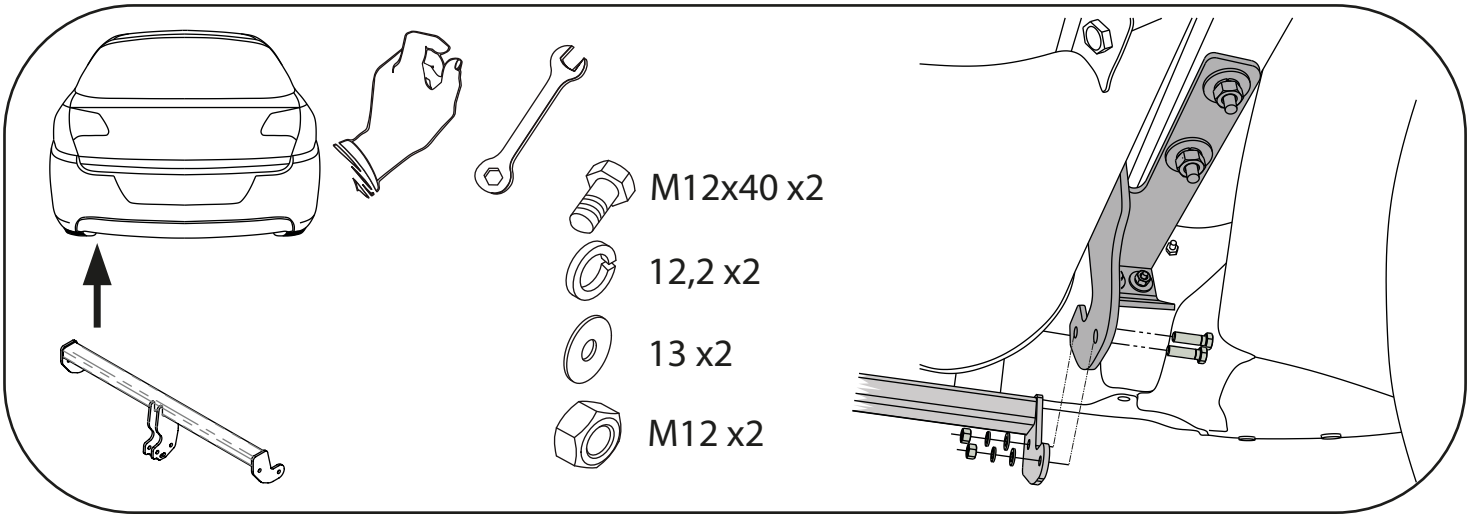
M12x40 x2
12,2 x2
13 x2
M12 x2

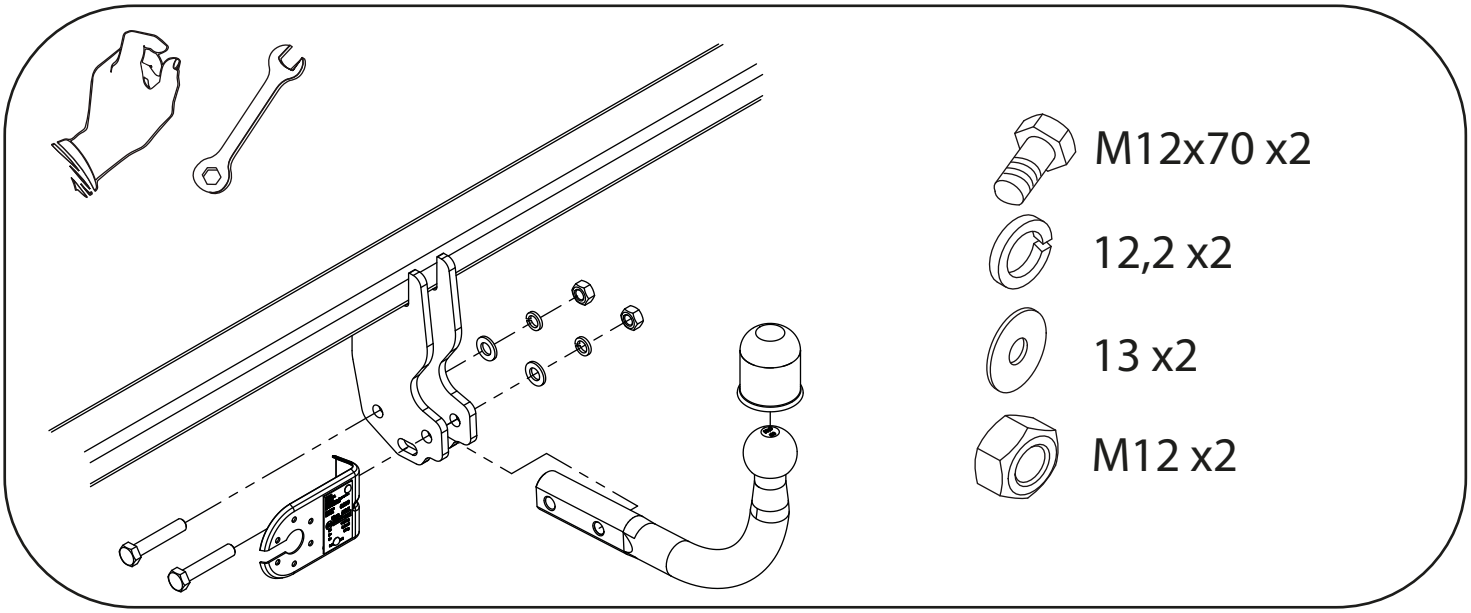
M12x70 x2
12,2 x2
13 x2
M12 x2