IMIOLA
HAKPOL

CITROEN
C–4 htb.

2004 –

Cat. No. **C/020**

e20 e20*94/20*0781*00

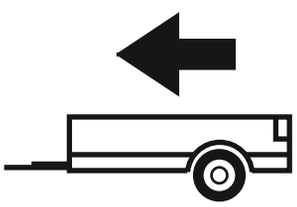

1500Kg

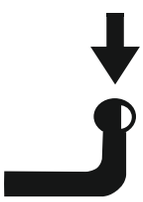

66Kg

D = 8,05kN

D (kN) =



MAX kg x MAX kg

MAX kg + MAX kg

x 0,00981

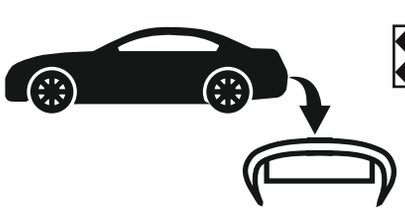



IMIOLA HAK-POL

96-111 KOWIESY, CHOJNATA 23A, POLAND

Tel. + 48 46 831 73 31, fax +48 831 74 29

e-mail: office@imiola.pl, www.imiola.pl

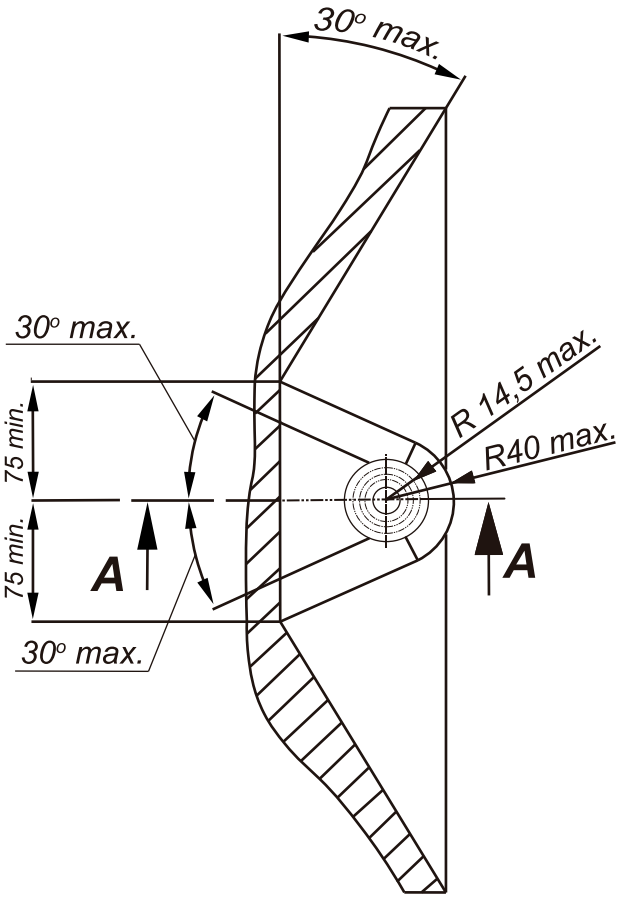

PRZEKRÓJ A-A

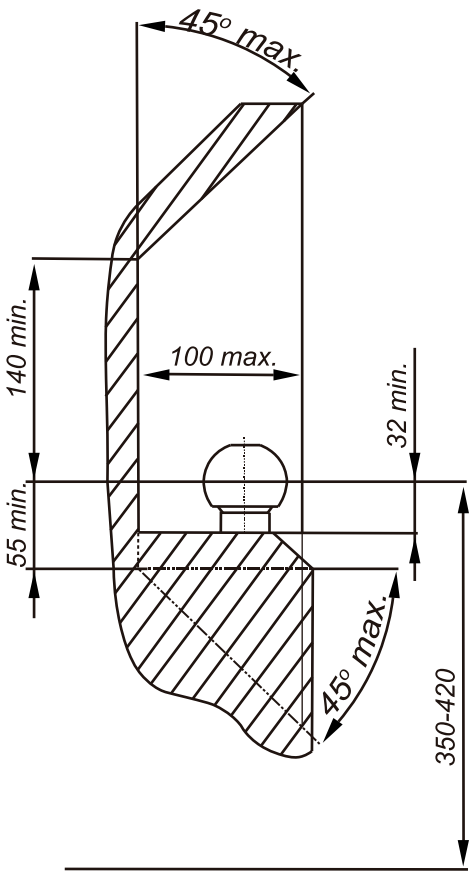

PL *Należy zagwarantować przestrzeń swobodną według załącznika VII, rysunek 25a/b Regulaminu EKG ONZ 55.01 przy dopuszczalnym ciężarze całkowitym pojazdu.*

GB *The clearance specified in appendix VII, diagram 25a/b of Regulation No. 55.01 UN EU must be guaranteed at laden weight of the vehicle.*

F *L'espace libre doit etre garanti conformement a l'annexe VII, illustration de la reglements 55.01 CE pour un poids total en charge autorise du vehicule.*

D *Der Freiraum nach Anhang VII, Abbildung 25a/b der Vorschriften 55.01 EG ist zu gew 25a/b ahrleistenbei zulassigem Gesamtgewichtdes Fahrzeuges.*

Moment skręcający dla śrub i nakrętek (8.8) Torgue settings for nuts and bolts (8.8)	
M8	25Nm
M10	55Nm
M12	85Nm
M14	135Nm
M16	195Nm

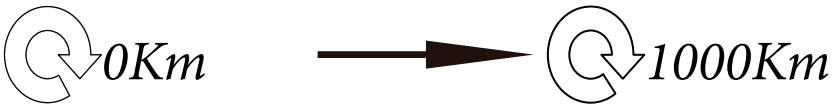

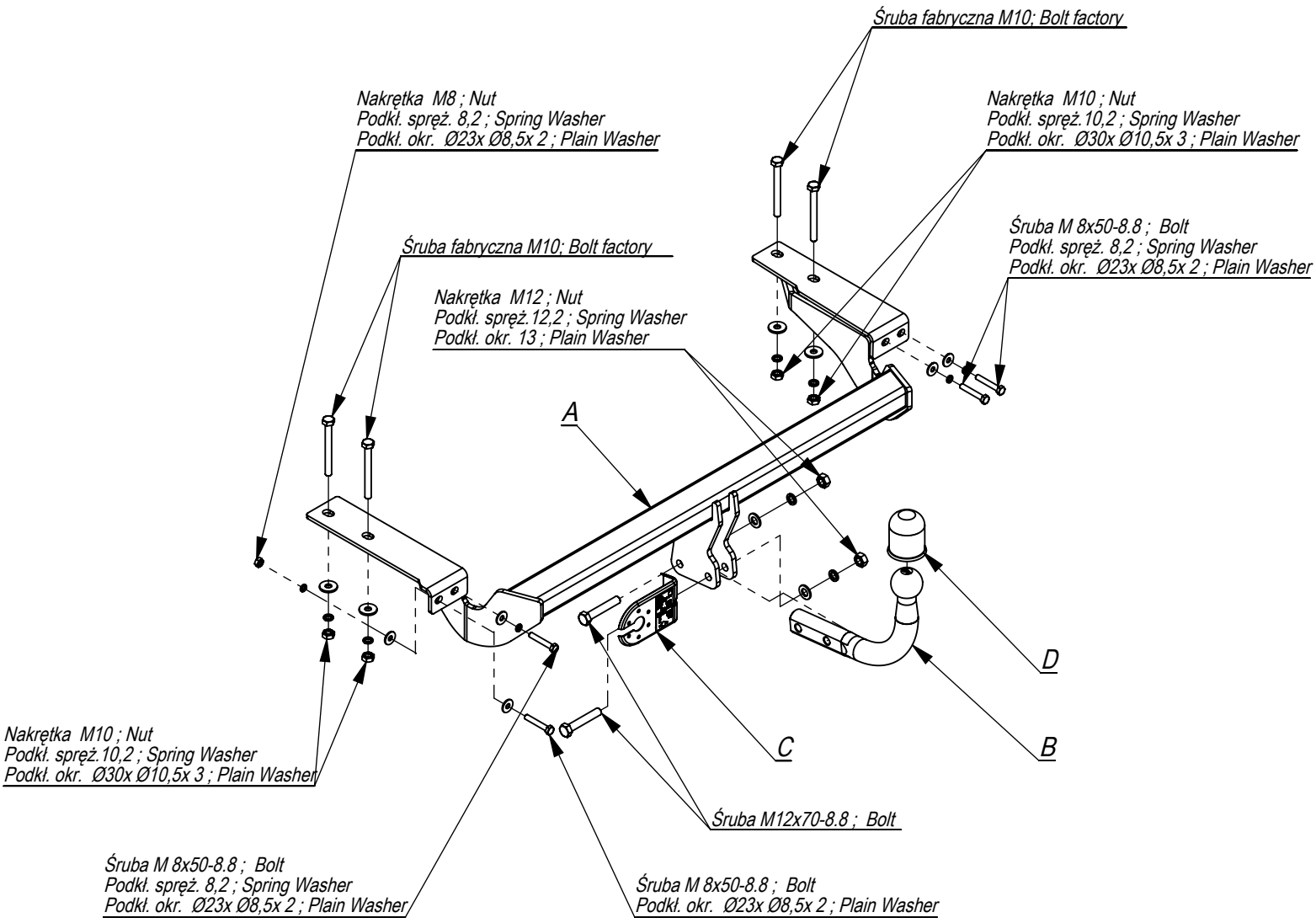

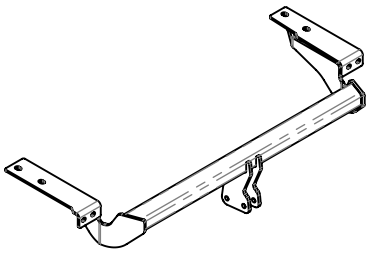	A	x1
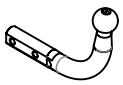	B	x1
	C	x1
	D	x1

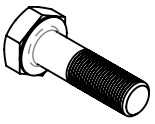	M12x70	2
	M8x50	4
	M12	2
	M10	4
	M8	1
	Ø30xØ10,5x3	4
	Ø23xØ8,5x2	5
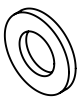	13	2
	12,2	2
	10,2	4
	8,2	4

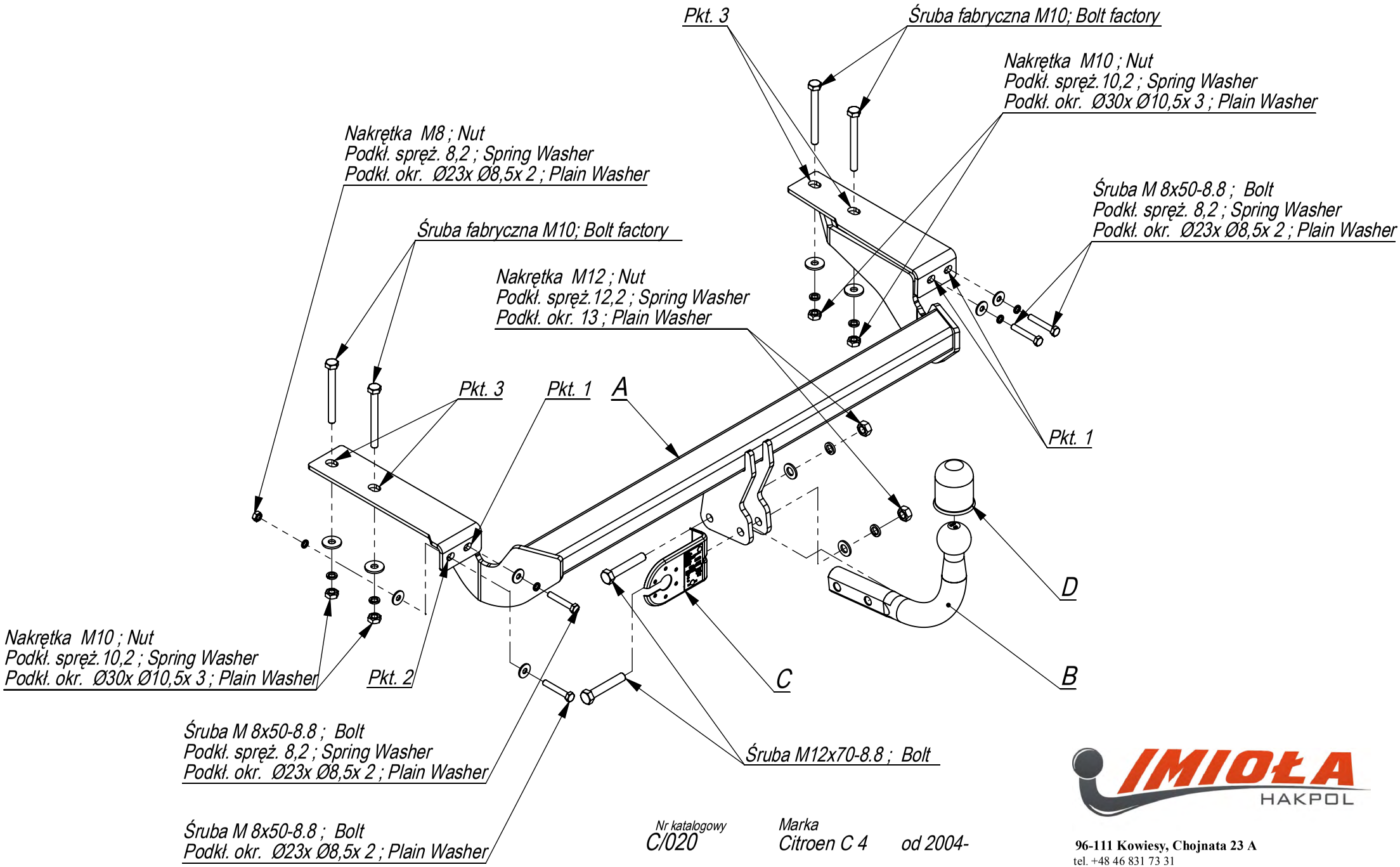

Nr katalogowy
C/020

Marka
Citroen C 4 od 2004-

IMIOŁA HAKPOL
96-111 Kowiesy, Chojnata 23 A
tel. +48 46 831 73 31

- Opuścić tłumik z tylnego zawiesia.
- Odkręcić dolne śruby mocowania zderzaka.
- Wymontować lampy światła cofania oraz przeciwmgłowego.
- Odkręcić śruby M8 mocujące środkowe wypełnienie zderzaka. (nie będzie już wykorzystane).
- Wsunąć belkę haka A pod zderzak, elementy boczne haka nałożyć na wystające śruby M10 z podłużnic (pkt 3).
- Przykręcić lekko nakrętki M10 (pkt 3).
- W miejsce odkręconych śrub M8 wkręcić śruby M8x50 8.8 i przykręcić elementy boczne haka nakrętkami M8 stosując powiększone podkładki (pkt 1).
- Dokręcić wszystkie śruby z momentem wg tabeli.
- Podłączyć instalację elektryczną.
- Przykręcić kulę i blachę gniazda elektrycznego.
- Zamontować lampy światła cofania i przeciwmgielnego.
- Zawiesić tłumik.

- Lower the damper from the rear hanger.
- Unscrew the bottom bumper fitting bolts.
- Disassemble the fog light and reverse light.
- Unscrew the bolts M8 of the central bumper filling (it will not be used any more).
- Insert the main bar A under the bumper, put the side elements of the tow bar on the bolts M10 protruding from the metal clamps (point 3).
- Screw slightly the nuts M10 (point 3).
- In places of the unscrewed bolts M8 screw in bolts M8x50 8.8 and screw the side elements of the tow bar with nuts M8, using large washers (point 1).
- Tighten all the bolts according to the torque setting- see the table.
- Connect the electric wires.
- Fix the ball and electric plate.
- Assemble the fog light and reverse light.
- Hang the damper.

- Abaisser le silencieux de l'élingue postérieure.
- Dévisser les boulons inférieurs du pare-choc.
- Démonter les feux de marche arričre et les feux de brouillard.
- Dévisser les boulons M8 fixant le revętement interne du pare-choc. (il ne sera plus utilisé).
- Insérer la poutre du crochet d'attelage A sous le pare-choc, mettre les éléments
- lateraux du crochet d'attelage sur les boulons M10 des longerons (point 3).
- Visser légčrement les écrous M10 (point 3).
- Au lieu des boulons dévissés M8, visser les boulons M8x50 8.8 et visser les éléments lateraux du crochet d'attelage ŕ l'aide des écrous M8 en utilisant les rondelles plus grandes (point 1).
- Serrer tous les boulons avec un couple de serrage selon tableau.
- Raccorder le circuit électrique.
- Visser le crochet d'attelage et socle de prise électrique.
- Monter les feux de marche arričre et les feux de brouillard.
- Monter le silencieux.

- Den Auspufftopf aus der hinteren Aufhängung entfernen.
- Die unteren Befestigungsschrauben der Stoßstange abschrauben.
- Die Rücklichter und Nebellichter ausbauen.
- Die Stoßstangeverkleidung befestigenden Schrauben M8 abschrauben. (Wird nicht wieder benutzt).
- Den Querbalken A unter die Stoßstange schieben, die Seitenträger auf die herausragenden aus den Längsträgern Schrauben M10 (Punkt 3) aufsetzen.
- Die Muttern M10 (Punkt 3) locker anschrauben.
- In die Stelle der abgeschraubten Schrauben M8, die Schrauben M8x50 8.8 einschrauben und die Seitenträger der Anhängerkupplung mit den Muttern M8 mit den vergrößerten Unterlegscheiben (Punkt 1) anschrauben.
- Alle Schrauben mit dem in der Tabelle angegebenem Drehmoment festziehen.
- Die Elektroinstallation anschließen.
- Die Kugel und die Steckdosenhalterung anschrauben.
- Die Rücklichter und Nebellichter einbauen.
- Den Auspufftopf einbauen.

- Baje el silenciador de la suspensión.
- Retire las luces de marcha atrás y antiniebla.
- Desenrosque los pernos M8 del relleno del parachoques central (ya no se usará).
- Inserte la viga principal A debajo del parachoques, coloque los elementos laterales de la barra de remolque en los pernos M10 que sobresalen de las abrazaderas metálicas (punto 3).
- Apriete ligeramente las tuercas M10 (punto 3)
- La viga principal del gancho se deben atornillar al miembro longitudinal con tornillos M8x50y tuercas M8 (punto 1)
- Apretar todos los tornillos con el par según la tabla anterior.
- Fijar el silenciador.
- Instalar las luces.
- Apretar la bola y la placa de la toma eléctrica usando tornillos M12x70.
- Conectar la instalación eléctrica.

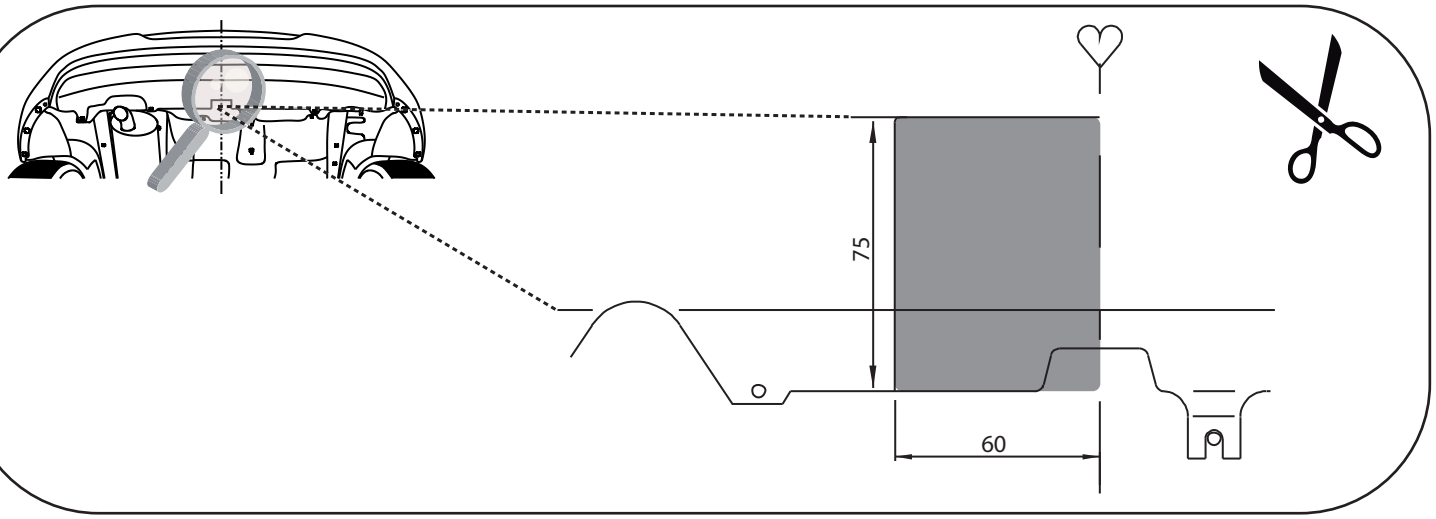

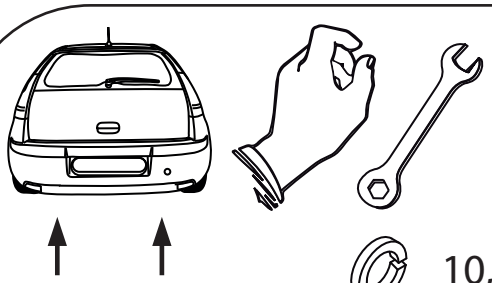

10,2 x4

Ø30xØ10,5x3 x4

M10 x4

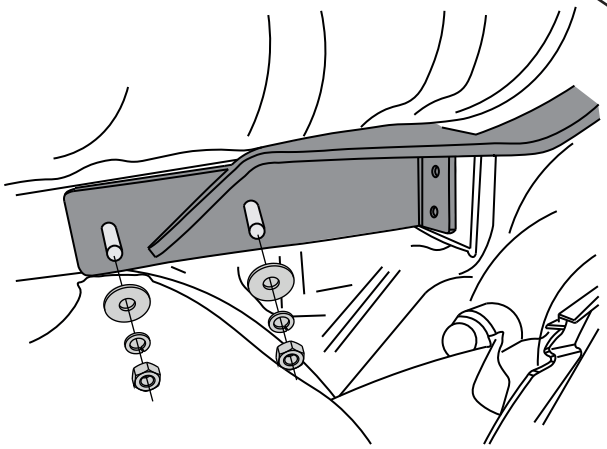

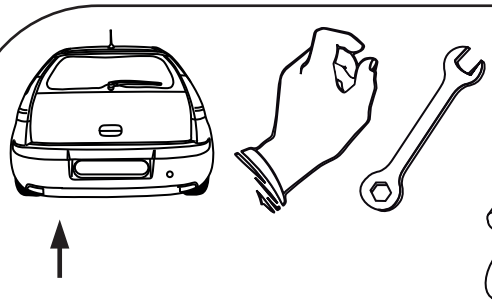

M8x50 x2

8,2 x2

Ø23xØ8,5x2 x2

M8 x1

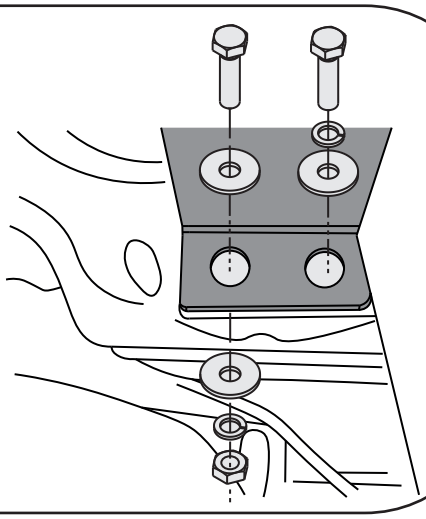

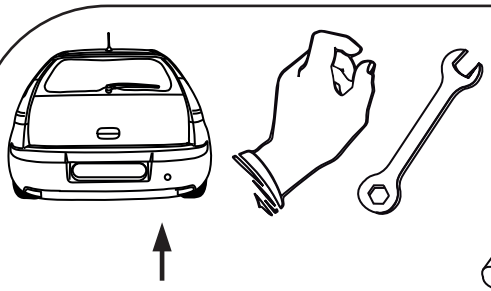

M8x50 x2

8,2 x2

Ø23xØ8,5x2 x2

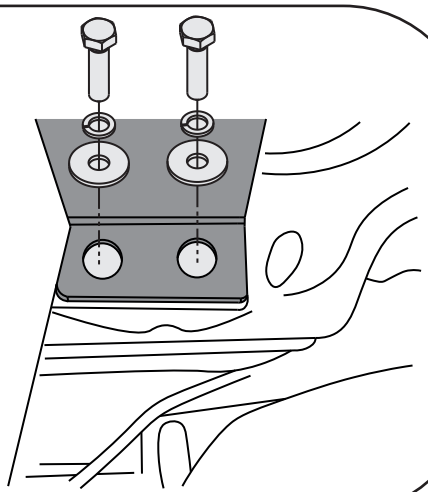

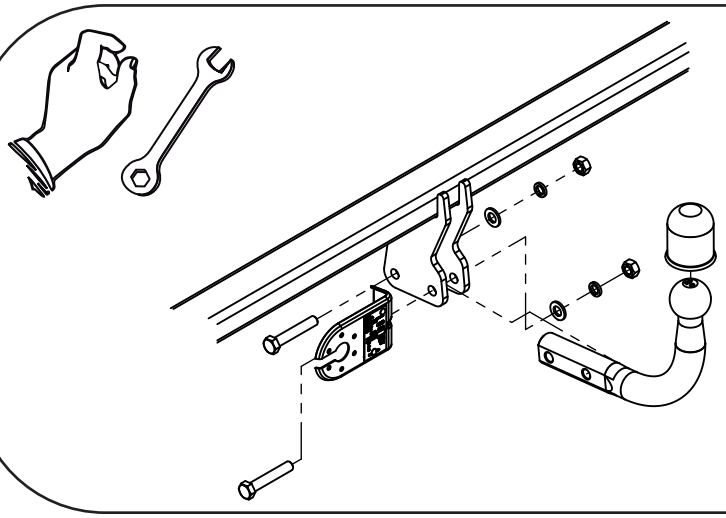



M12x70 x2



12,2 x2



13 x2



M12 x2