IMIOLA
HAKPOL

CITROEN JUMPER VAN III
L1, L2, L3

07/2006 -

Cat. No. C/018

e20 e20*94/20*0443*00

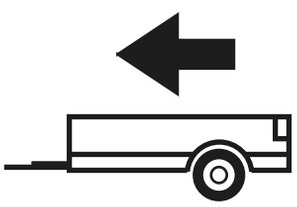

3000Kg

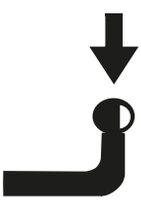

100Kg

D = 15,09kN

D (kN) = $\dfrac{\text{MAX kg} \times \text{MAX kg}}{\text{MAX kg} + \text{MAX kg}}$ **x 0,00981**

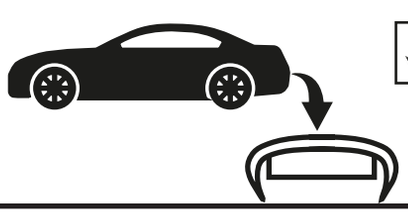



IMIOLA HAK-POL

96-111 KOWIESY, CHOJNATA 23A, POLAND

Tel. + 48 46 831 73 31, fax +48 831 74 29

e-mail: office@imiola.pl, www.imiola.pl

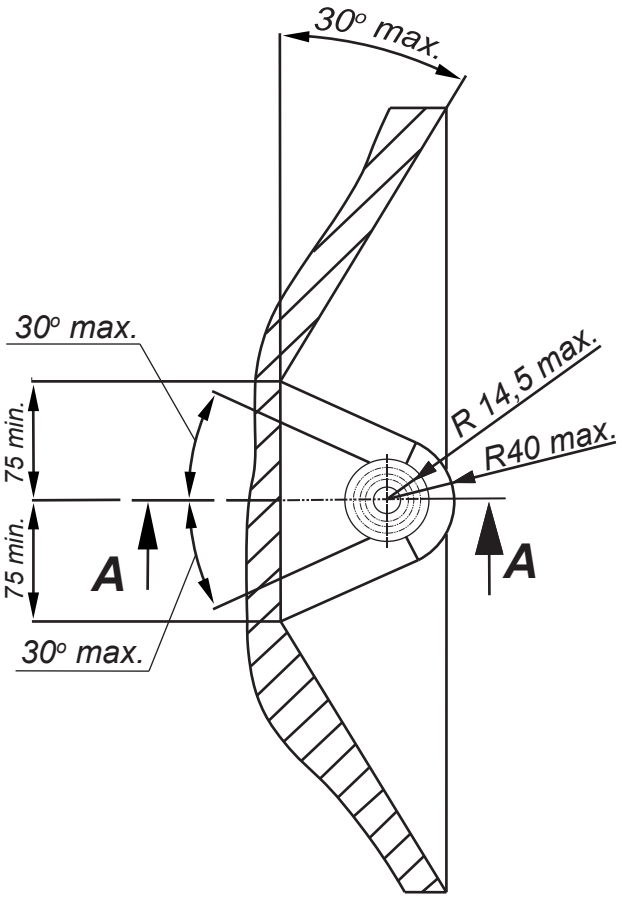

PRZEKRÓJ A-A

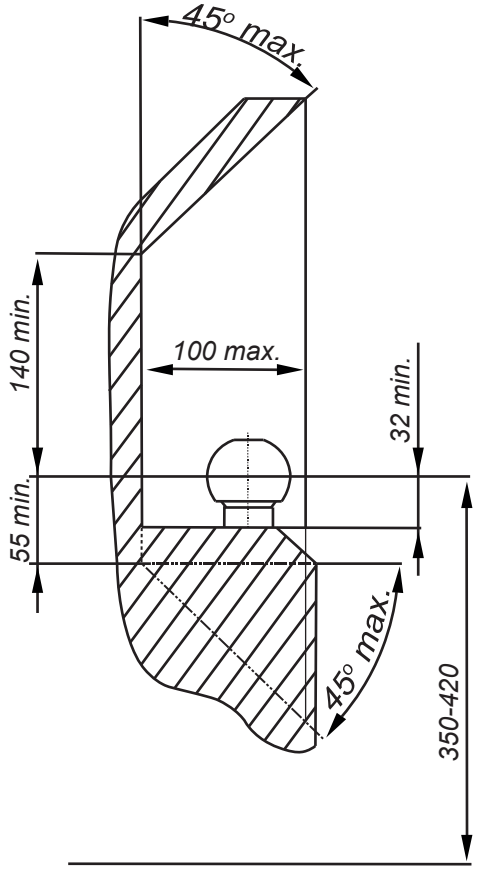

PL *Należy zagwarantować przestrzeń swobodną według załącznika VII, rysunek 25a/b Regulaminu EKG ONZ 55.01 przy dopuszczalnym ciężarze całkowitym pojazdu.*

GB *The clearance specified in appendix VII, diagram 25a/b of Regulation No. 55.01 UN EU must be guaranteed at laden weight of the vehicle.*

F *L'espace libre doit etre garanti conformement a l'annexe VII, illustration de la reglements 55.01 CE pour un poids total en charge autorise du vehicule.*

D *Der Freiraum nach Anhang VII, Abbildung 25a/b der Vorschriften 55.01 EG ist zu gew 25a/b ahrleistenbei zulassigem Gesamtgewichtdes Fahrzeuges.*

Moment skręcający dla śrub i nakrętek (8.8) Torgue settings for nuts and bolts (8.8)	
M8	25Nm
M10	55Nm
M12	85Nm
M14	135Nm
M16	195Nm

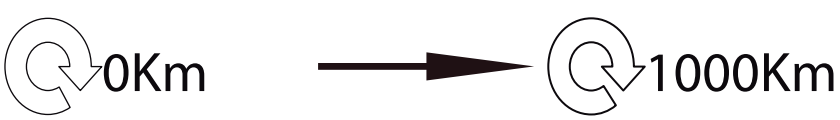

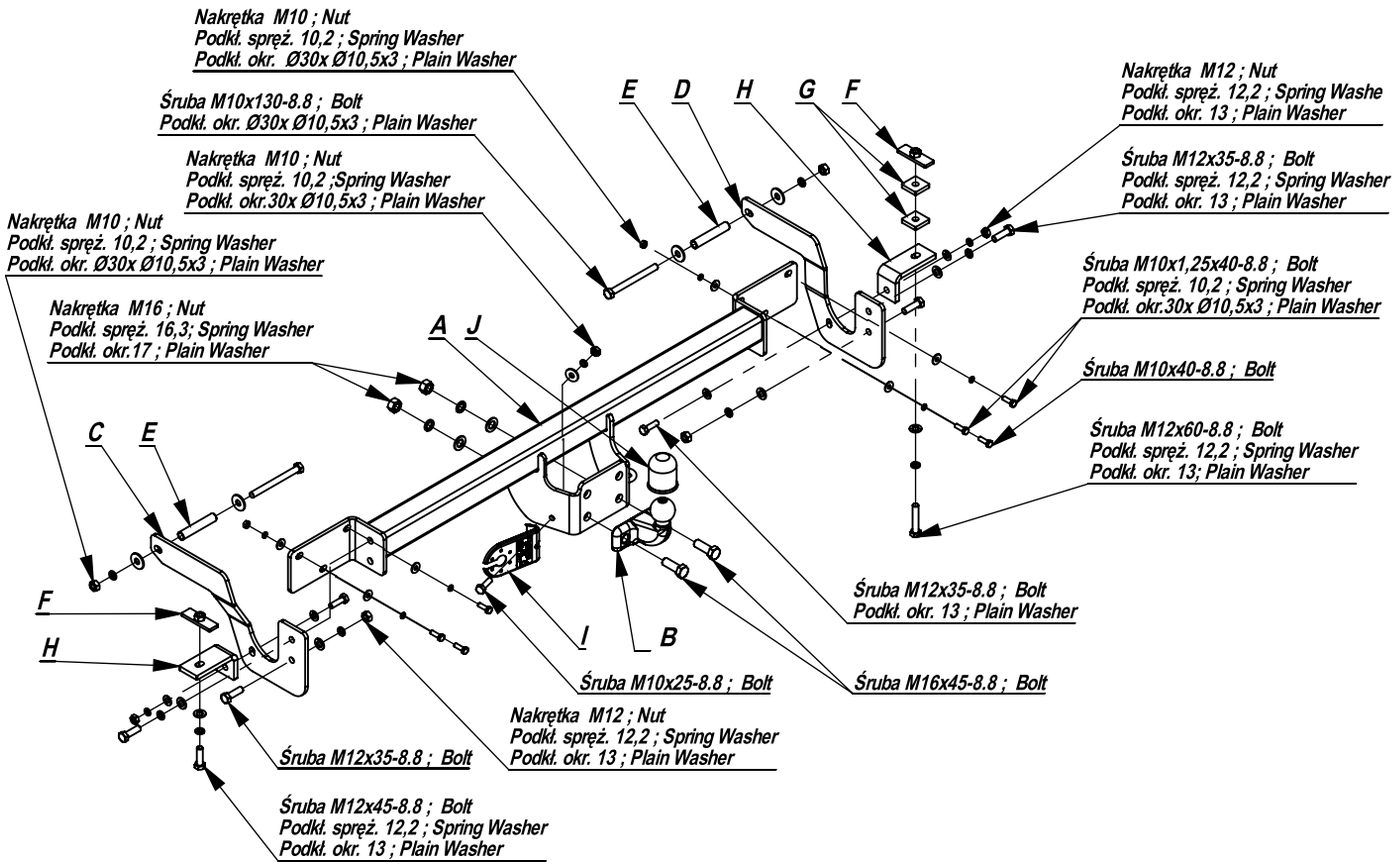

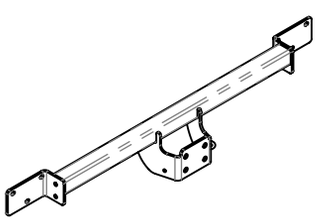	A	x1
	B	x1
	C	x1
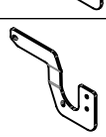	D	x1
 Ø17,2xØ2x93	E	x2
	F	x2
	G	x2
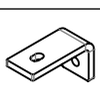	H	x2
	I	x1
	J	x1

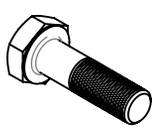	M16x45	2
	M12x60	1
	M12x45	1
	M12x35	6
	M10x130	2
	M10X40	2
	M10X1,25X40	4
	M10X25	1
	M8X35	4
	M16	2
	M12	4
	M10	5
	M6	2
	Ø30XØ10,5X3	11
	Ø23XØ8,5X2	4
	Ø18xØ6,5X1,6	2
	17	2
	13	10
	16,3	2
	12,2	8
	10,2	9
	8,2	4
	6,2	2

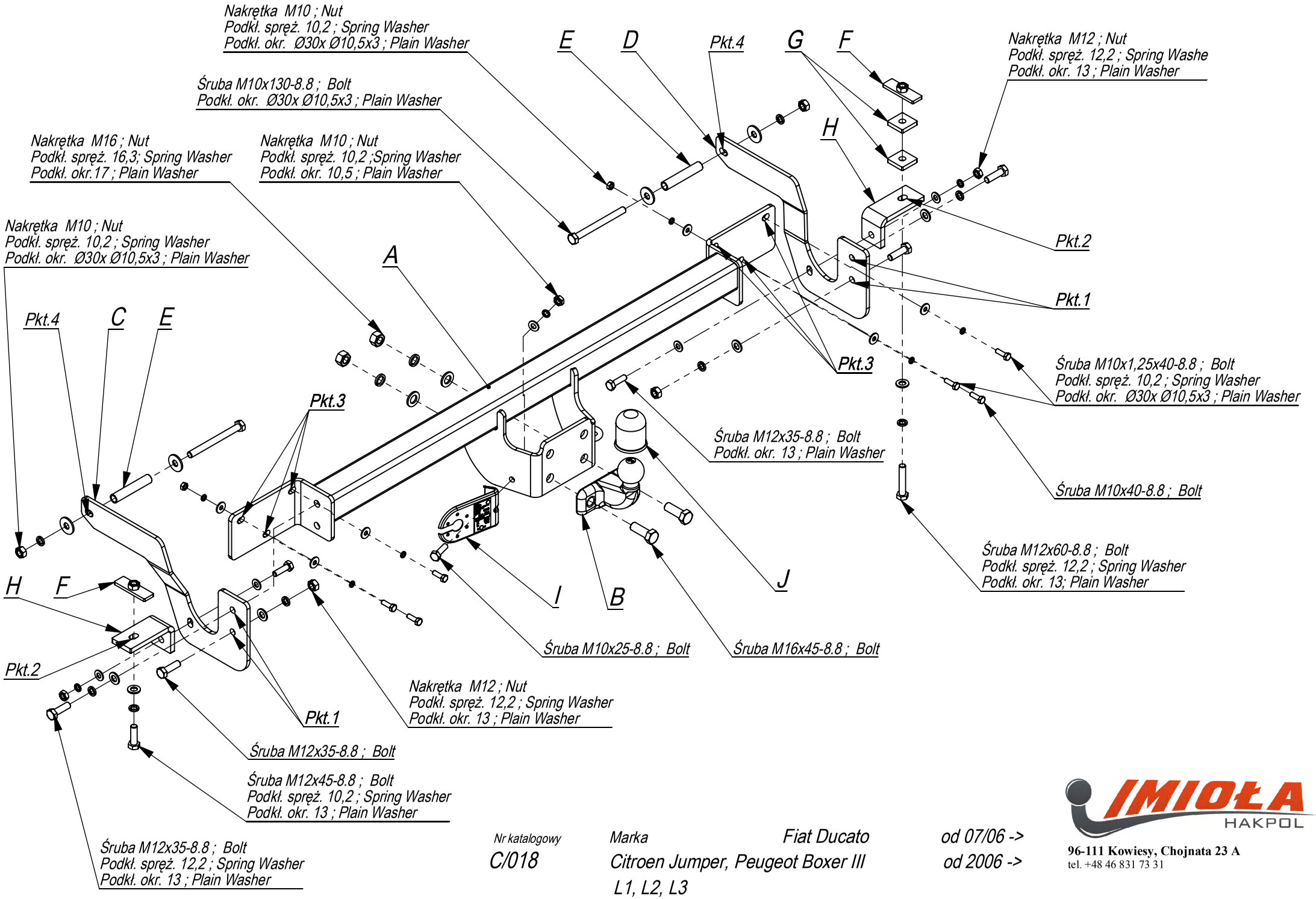

Nr katalogowy
C/018

Marka
Fiat Ducato od 07/06 ->
Citroen Jumper, Peugeot Boxer III od 2006 ->
L1, L2, L3

IMIOŁA HAKPOL
96-111 Kowiesy, Chojnata 23 A
tel. +48 46 831 73 31

- Odkręcić zderzak oraz metalowe wzmocnienia (nie będą już montowane).
- Przykręcić belkę główną haka do tylnego pasa śrubami M8x35 8.8 (pkt 3).
- Od spodu w ramie samochodu odszukać kwadratowe zaślepki. Usunąć je. W powstałe otwory włożyć wkładki z nakrętkami.
- W technologiczne otwory w podłużnicach włożyć tuleje dystansowe E i przykręcić lekko do podłużnic elementy haka C i D (pkt 4) śrubami M10x130 8.8.
- Elementy haka C i D przykręcić do belki haka A śrubami M12x40 8.8 (pkt 1).
- Do elementów C i D przykręcić elementy I i H śrubami M10x35 8.8 (pkt 2).
- Elementy I i H przykręcić do spodu ramy śrubami M12x65 8.8.
- Dokręcić wszystkie śruby z momentem wg tabeli.
- Przykręcić zderzak.
- Przykręcić kulę śrubami M16x45 8.8.
- Podłączyć instalację elektryczną.

- Disassemble the bumper and metal reinforcements (they will not be used any more).
- Screw the main bar to the rear belt of the car with bolts M8x35 8.8 (point 3).
- Find square plugs of the bottom in the chassis of the car. Remove them. Put the plates with nuts in the holes.
- Insert the distance sleeves E in the technological holes and screw slightly the elements C and D to the metal clamps (point 4) with bolts M10x130 8.8.
- Screw the elements C and D to the main bar A with bolts M12x40 8.8 (point 1).
- Screw the elements I and H to the elements C and D with bolts M10x35 8.8 (point 2).
- Screw the elements I and H to the bottom of the chassis with bolts M12x65 8.8.
- Tighten all the bolts according to the torque setting- see the table.
- Assemble the bumper.
- Fix the ball with bolts M16x45 8.8.
- Connect the electric wires.

- Dévisser le pare-chocs avec les renforcements en métal (ils ne seront plus utilisés).
- Visser la poutre du crochet d'attelage A à la bande postérieure avec les boulons M8x35 8.8 (point 3).
- Trouver les bouchons carrés en caoutchouc en bas du cadron de la voiture. Enlevez -les. Inler les fourrures metalliques avec des écrous dans d'autres trous.
- Inler les douilles de distance E dans des trous technologiques de longerons et serrer légèrement les éléments C et D (point 4) aux longerons en utilisant les boulons M10x130 8.8.
- Visser les éléments du crochet d'attelage C et D à la poutre du crochet avec les boulons M12x40 8.8 (point 1).
- Visser les éléments C et D aux éléments I et H à l'aide des boulons M10x35 8.8 (point 2).
- Serrer les éléments I et H en bas du cadron à l'aide des boulons M12x65 8.8.
- Serrer tous les boulons avec un couple de serrage selon tableau.
- Monter le pare-chocs.
- Visser le crochet d'attelage à l'aide des boulons M16x45 8.8.
- Raccorder le circuit électrique.

- Die Stoßstange und die Metallverstärkungen abschrauben (werden nicht mehr montiert).
- Den Querbalken A an den hinteren Karosseriestreifen mit den Schrauben M8x35 8.8 (Punkt 3) festschrauben.
- Von unten, im Gestell, die quadratischen Verschlussstopfen nden und sie entfernen. In die entstandenen Önungen die Einlagen mit den Muttern stecken.
- In die vom Werk aus vorhandenen in den Längsträgern Önungen, die Distanzhülsen E platzieren und an die Längsträger die Tragteile C und D (Punkt 4) mit den Schrauben M10x130 8.8 locker anschrauben.
- Die Tragteile C und D an den Querbalken A mit den Schrauben M12x40 8.8 (Punkt 1) festschrauben.
- An die Tragteile C und D die Tragteile I und H mit den Schrauben M10x35 8.8 (Punkt 2) festschrauben.
- Die Tragteile I und H von unten des Gestells mit den Schrauben M12x60 8.8 festschrauben.
- Alle Schrauben mit dem in der Tabelle angegebenem Drehmoment festschrauben.
- Die Stoßstange einbauen.
- Die Kugel mit den Schrauben M16x45 8.8 anschrauben.
- Die Elektroinstallation anschließen.

- Desenroscar el parachoques y los refuerzos metálicos (ya no es necesario).
- Atornillar la barra principal del gancho al cinturón trasero con los pernos M8x35 8.8 (punto 3).
- Debajo, en el chasis del coche, encuentra tapones cuadrados. Eliminarlos Inserte los insertos con las tuercas en los agujeros.
- Insertar los manguitos de distancia E en los orificios tecnológicos de los miembros longitudinales y aprietar ligeramente los elementos de gancho C y D a los elementos longitudinales (punto 4) utilizando los tornillos M10x130 8.8. Los elementos de gancho C y D deben atornillarse a la viga de gancho A con tornillos M12x40 8.8 (punto 1).
- A los elementos C y D atornillar los elementos I y H (punto 2)con tronillos M10x35 8.8.
- Fijar los elementos I y H en la parte inferior del marco con tornillos M12x60 8.8.
- Apretar todos los tornillos con el par según la tabla anterior.
- Apretar el parachoques.
- Atornillar la bola con tornillos M16x45 8.8.
- Conectar la instalación eléctrica.

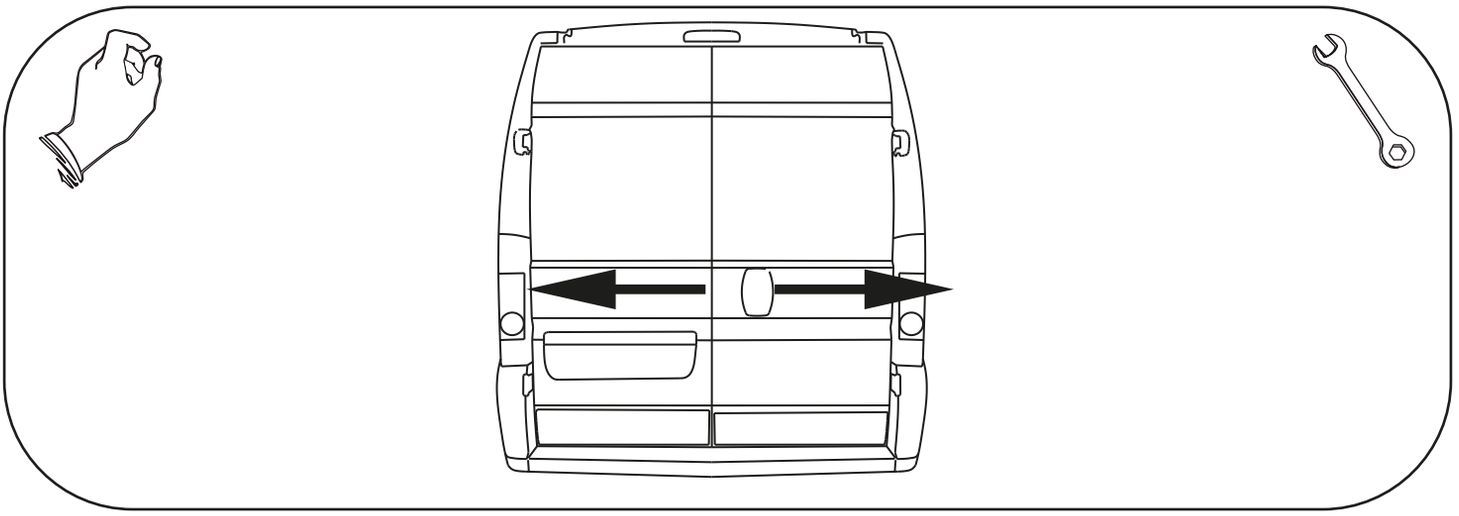

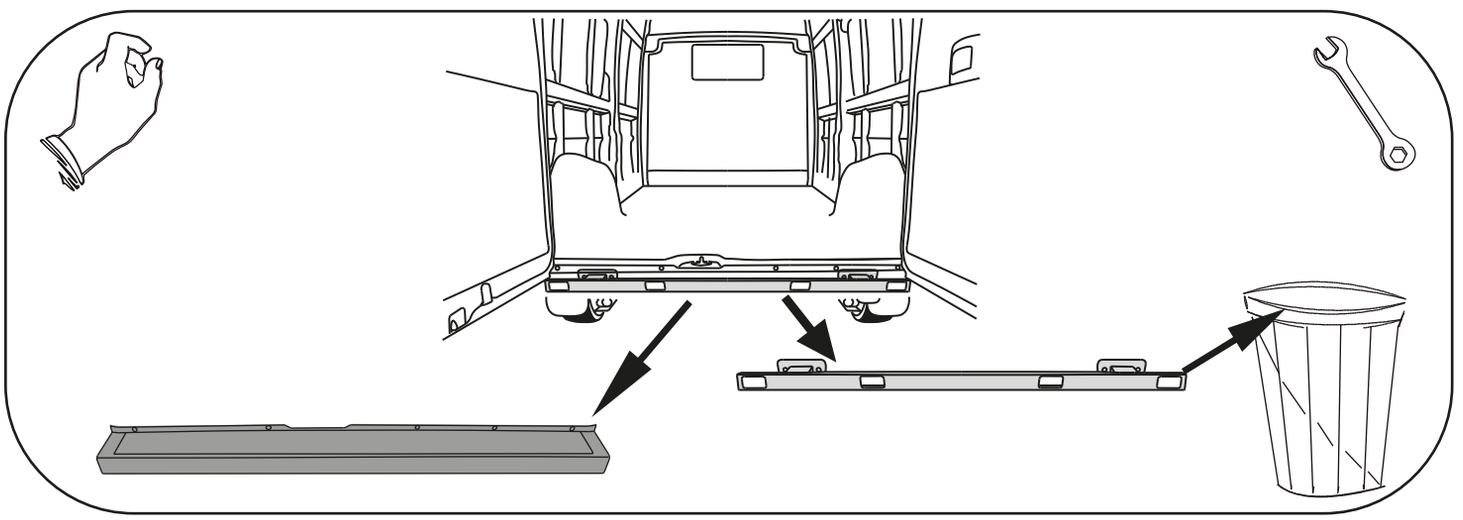

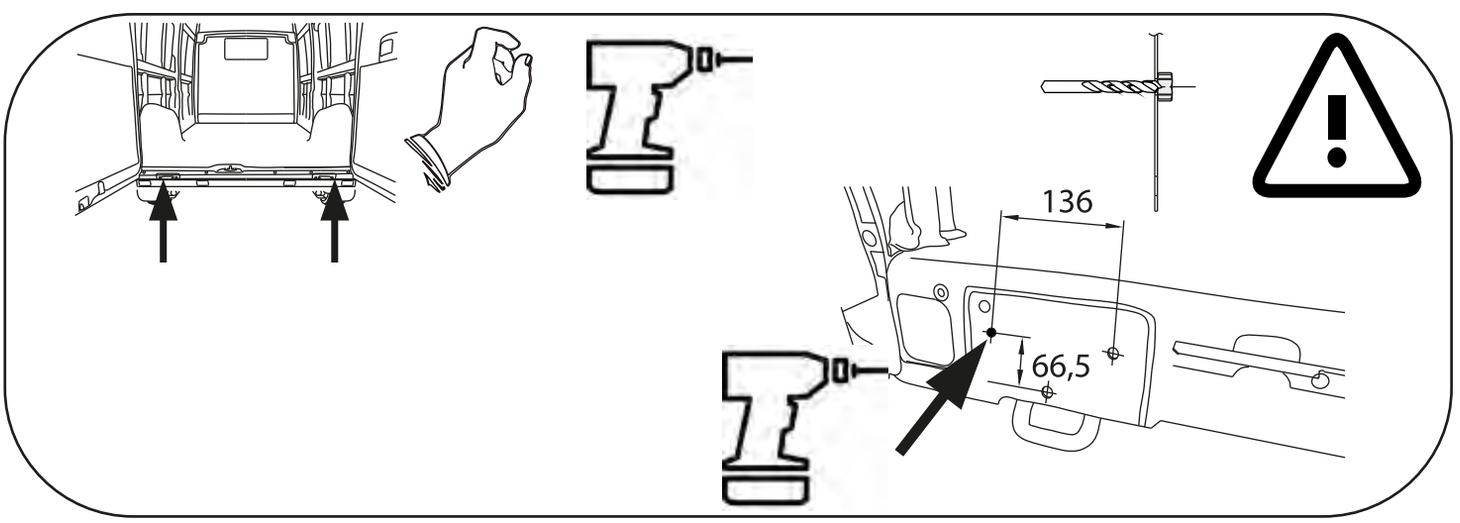
136
66,5

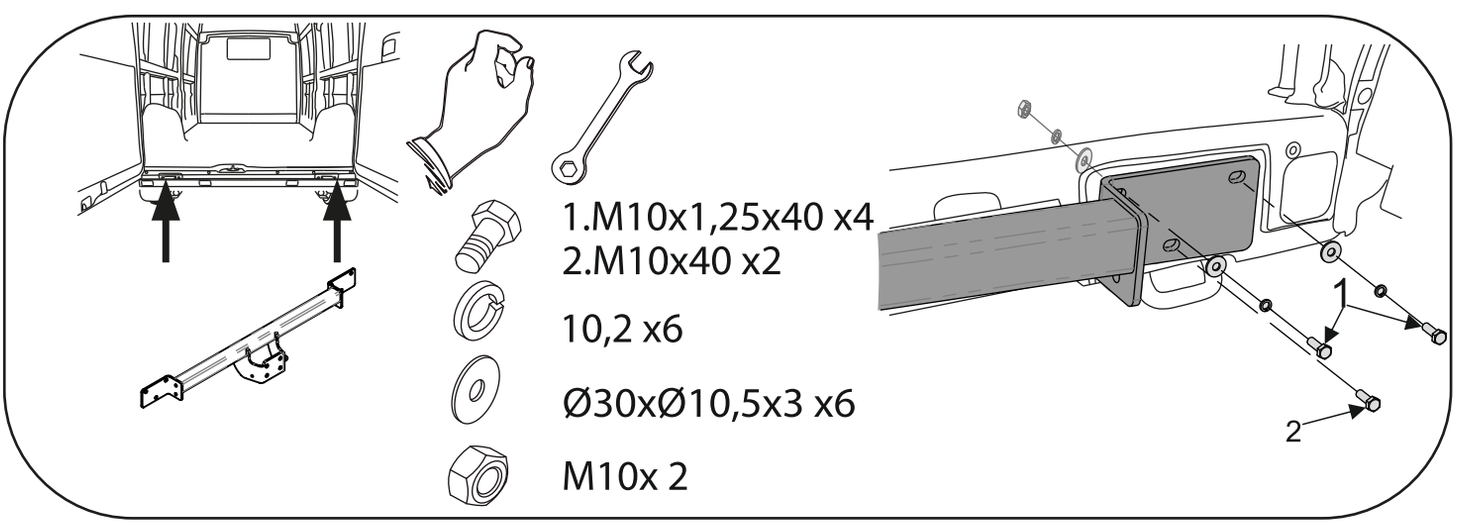
1.M10x1,25x40 x4
2.M10x40 x2
10,2 x6
Ø30xØ10,5x3 x6
M10x 2
1
2

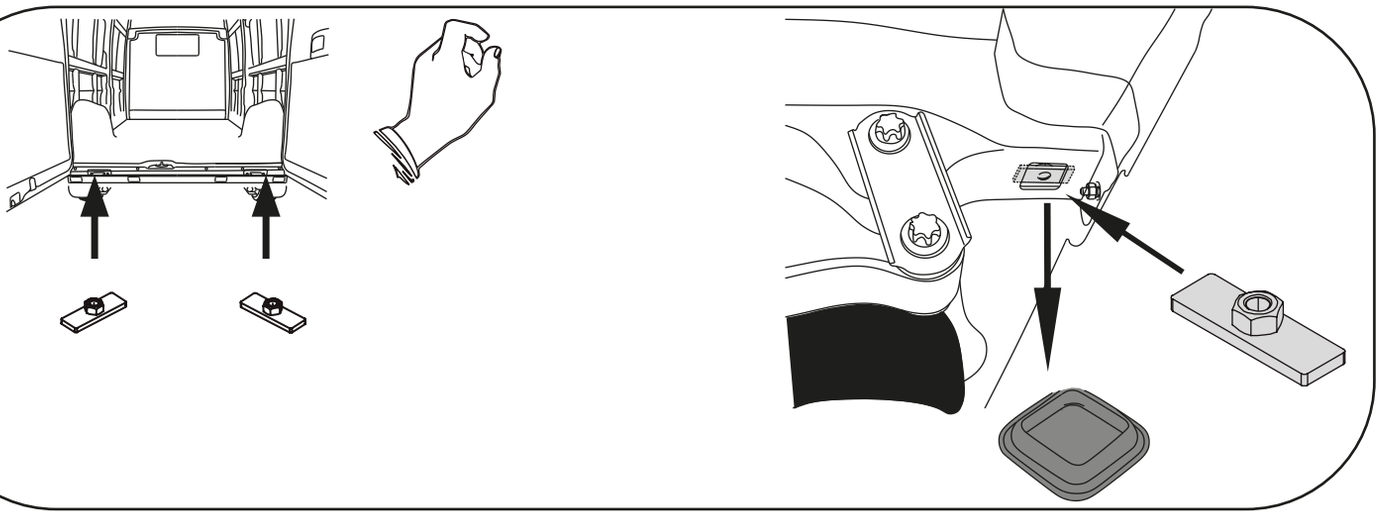

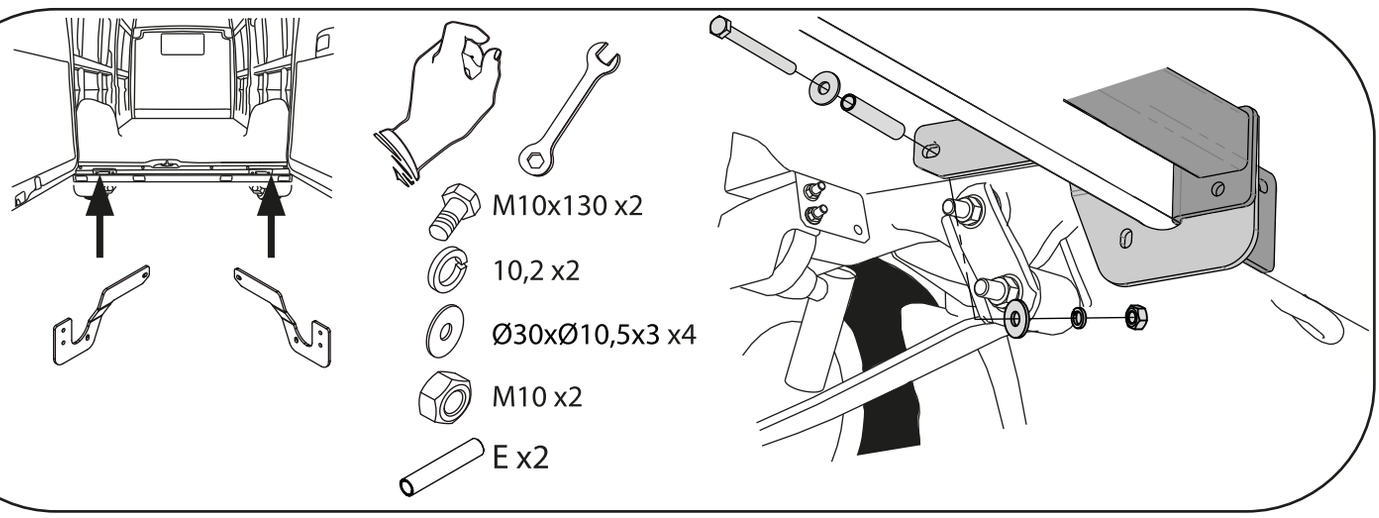
M10x130 x2
10,2 x2
Ø30xØ10,5x3 x4
M10 x2
E x2

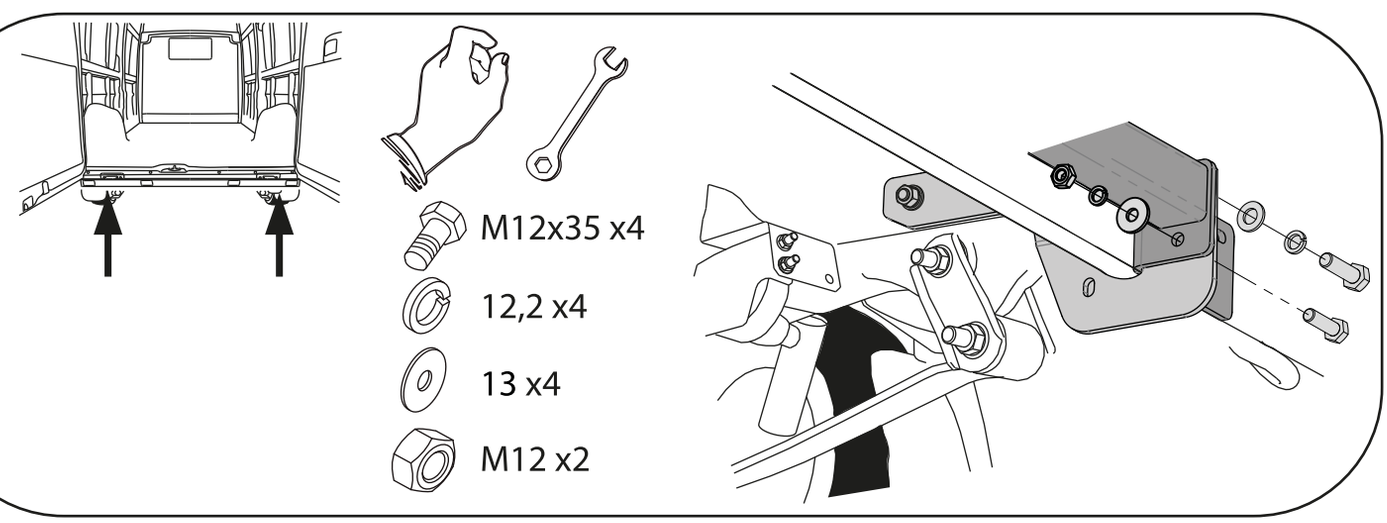
M12x35 x4
12,2 x4
13 x4
M12 x2

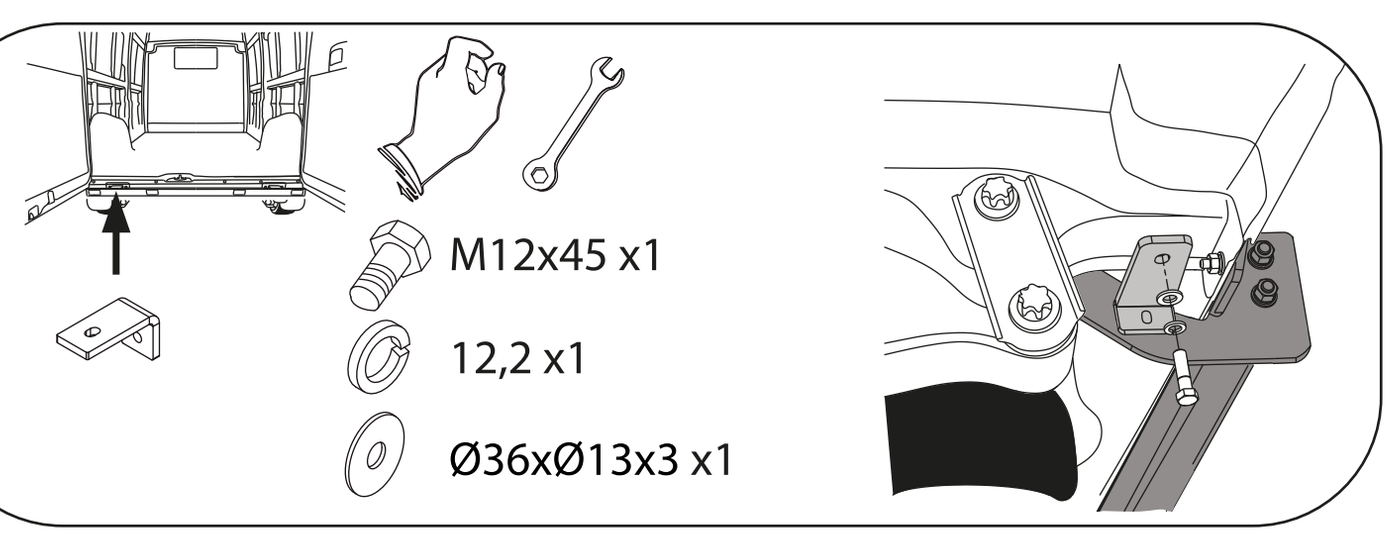
M12x45 x1
12,2 x1
Ø36xØ13x3 x1

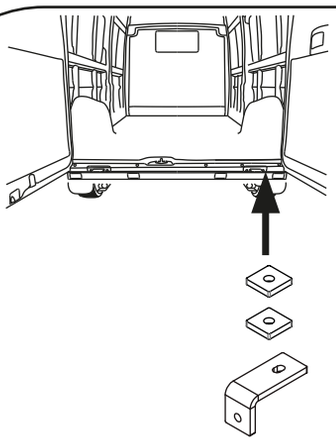

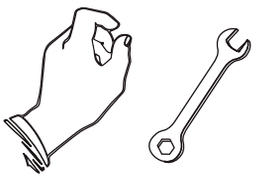

M12x60 x1

12,2 x1

Ø36xØ13x3 x1

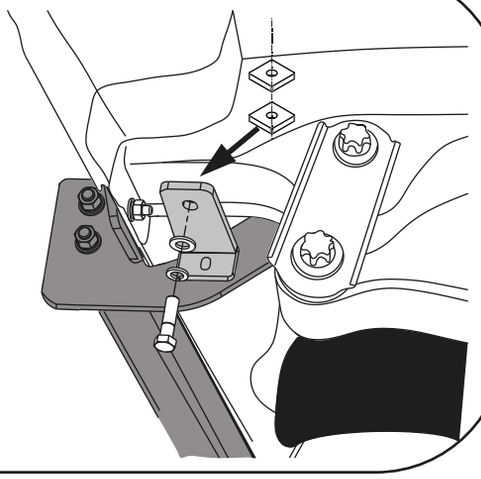

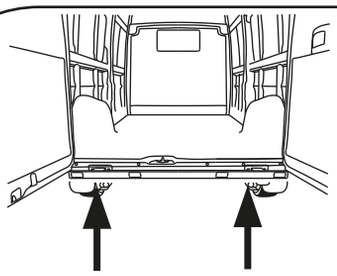

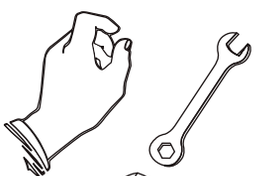

M12x35 x2

12,2 x2

13 x4

M12 x2

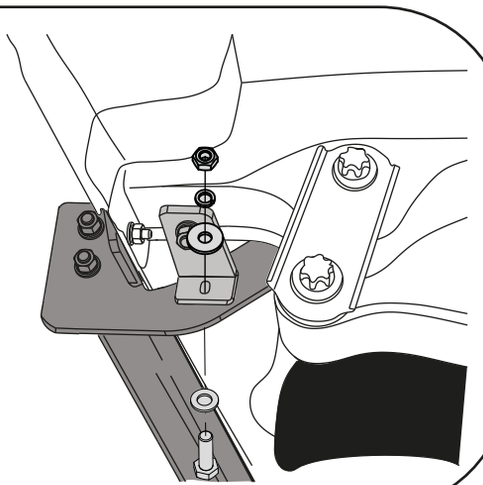

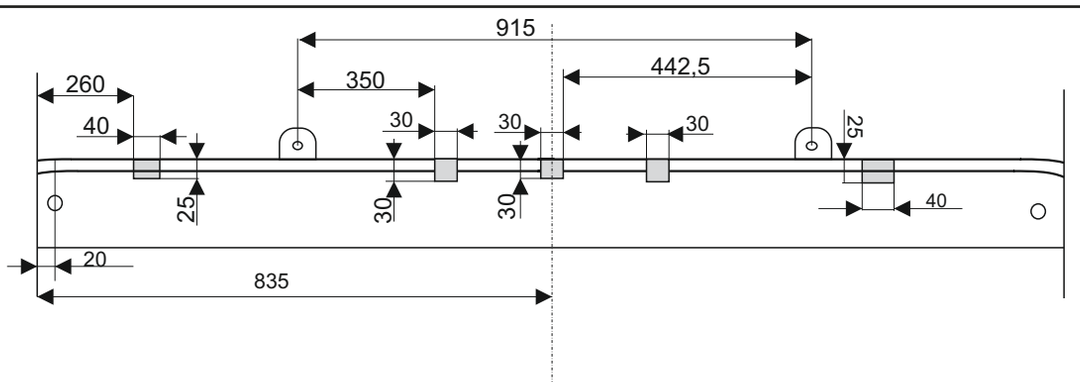



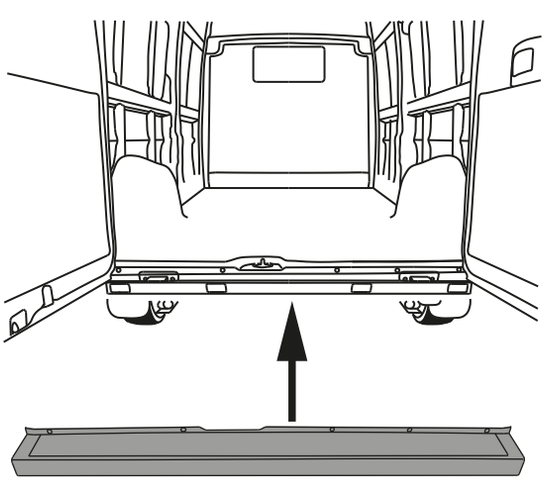



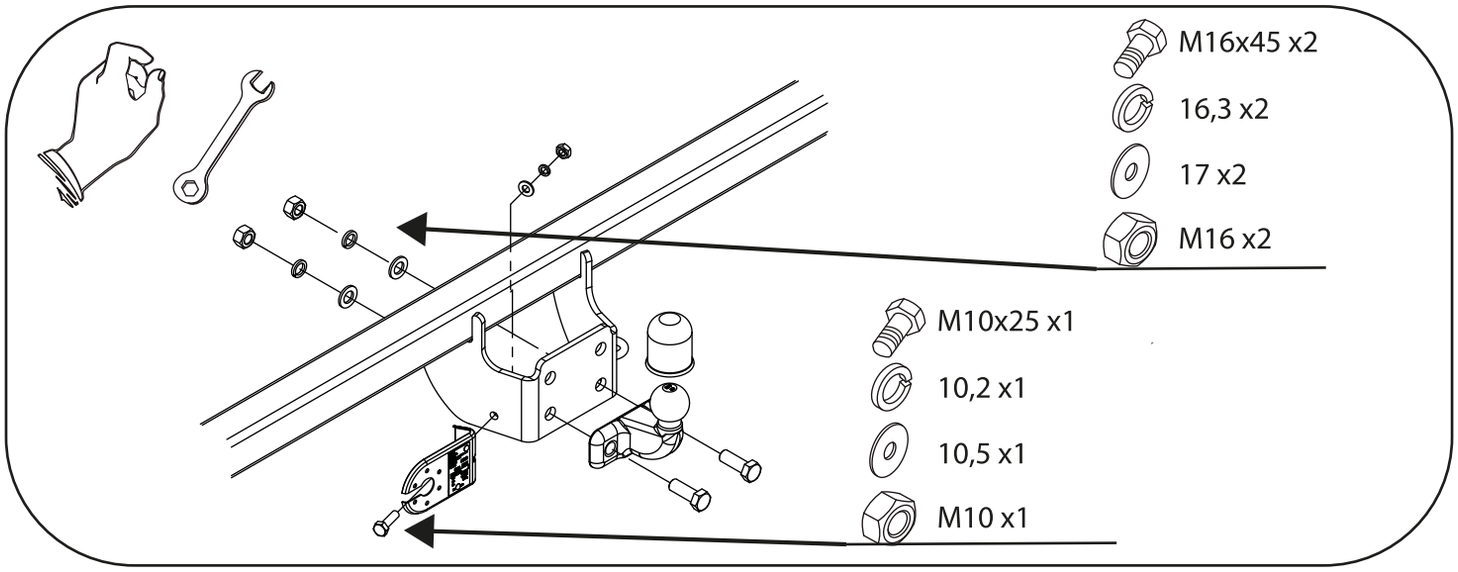
M16x45 x2
16,3 x2
17 x2
M16 x2
M10x25 x1
10,2 x1
10,5 x1
M10 x1