IMIOLA
HAKPOL



BMW SERIA 3 E36 Compact (excl. M. version)

03.94-05.01

Cat. No. **B/012**

E20 E20 55R-01 5269

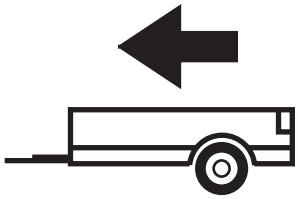

1600kg

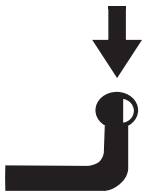

75kg

D = 8,20kN

D (kN) = $\dfrac{\text{MAX kg} \times \text{MAX kg}}{\text{MAX kg} + \text{MAX kg}}$ **x 0,00981**

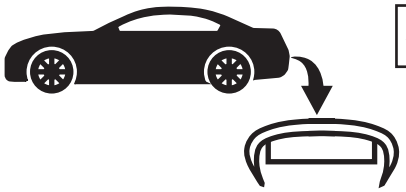



IMIOLA HAK-POL

96-111 KOWIESY, CHOJNATA 23A, POLAND

Tel. + 48 46 831 73 31, fax +48 831 74 29

e-mail: office@imiola.pl, www.imiola.pl

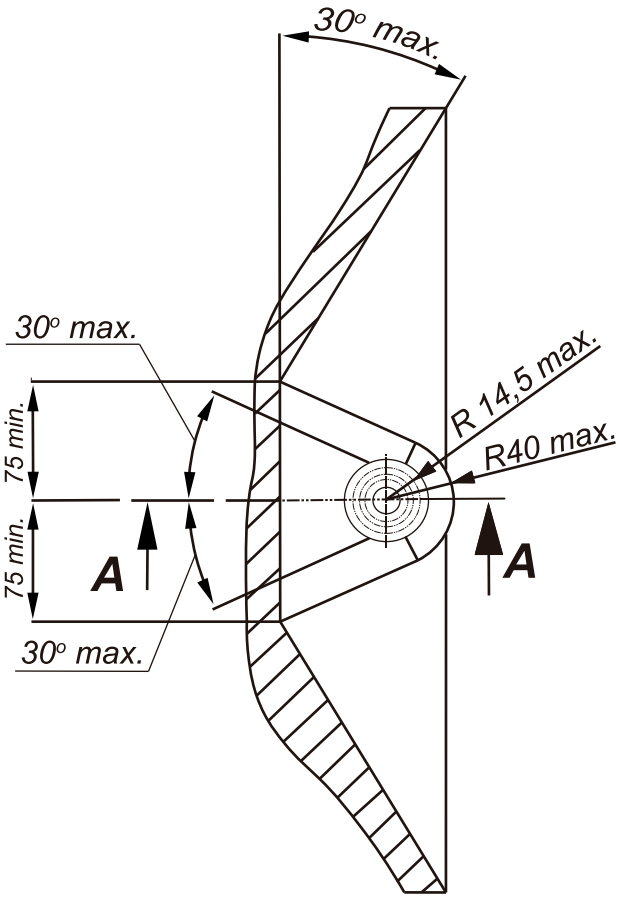

PRZEKRÓJ A-A

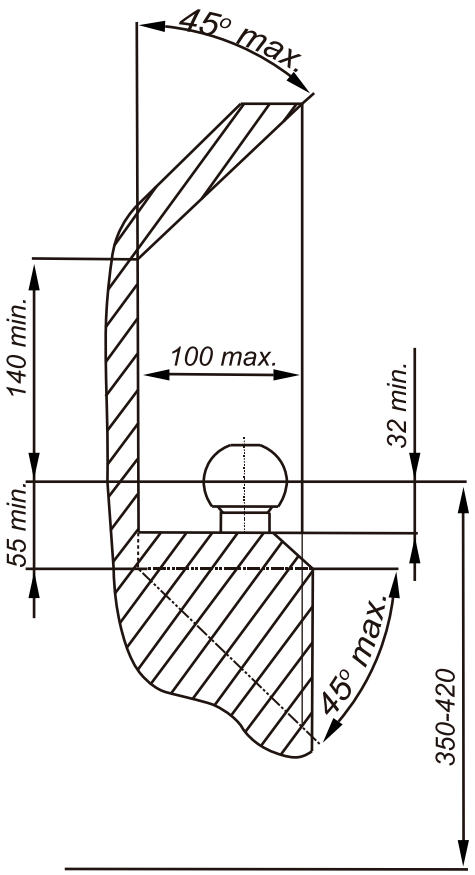

PL *Należy zagwarantować przestrzeń swobodną według załącznika VII, rysunek 25a/b Regulaminu EKG ONZ 55.01 przy dopuszczalnym ciężarze całkowitym pojazdu.*

GB *The clearance specified in appendix VII, diagram 25a/b of Regulation No. 55.01 UN EU must be guaranteed at laden weight of the vehicle.*

F *L'espace libre doit etre garanti conformement a l'annexe VII, illustration de la reglements 55.01 CE pour un poids total en charge autorise du vehicule.*

D *Der Freiraum nach Anhang VII, Abbildung 25a/b der Vorschriften 55.01 EG ist zu gew 25a/b ahrleistenbei zulassigem Gesamtgewichtdes Fahrzeuges.*

Moment skręcający dla śrub i nakrętek (8.8) Torgue settings for nuts and bolts (8.8)	
M8	25Nm
M10	55Nm
M12	85Nm
M14	135Nm
M16	195Nm

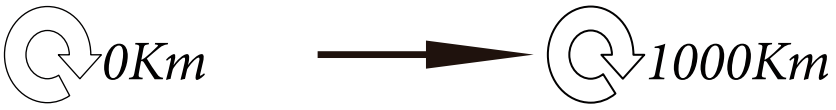

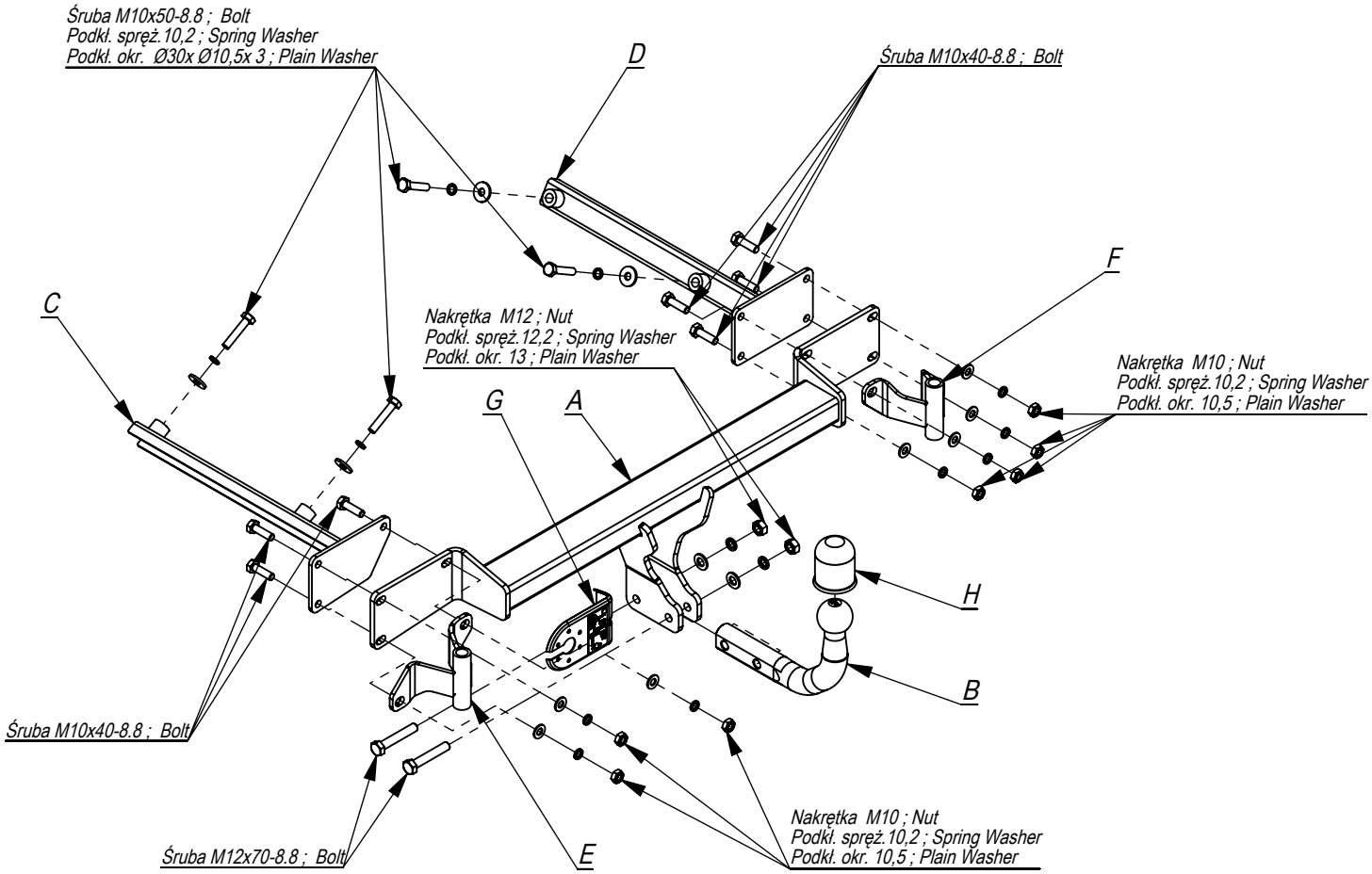

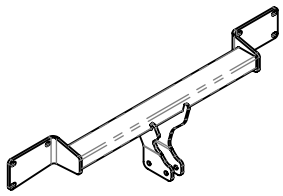	A	x1
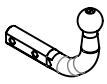	B	x1
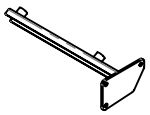	C	x1
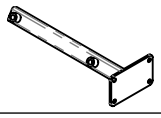	D	x1
	E	x1
	F	x1
	G	x1
	H	x1

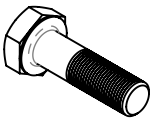	M12x70	2
	M10x50	4
	M10x40	7
	M12	2
	M10	7
	Ø30xØ10,5x3	4
	13	2
	10,5	7
	12,2	2
	10,2	11

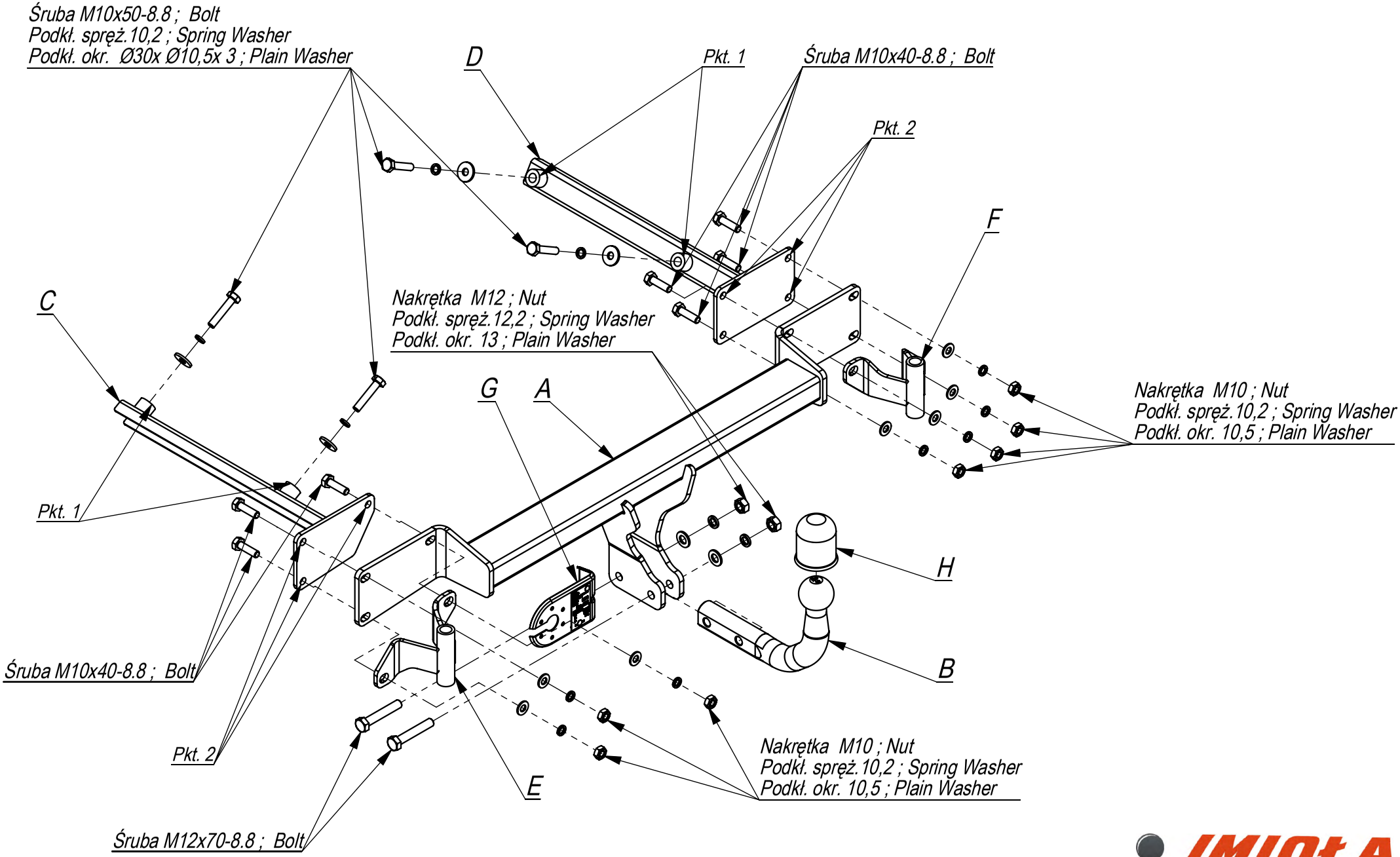

Nr katalogowy B/012

Marka BMW Seria 3 Compact od 1994- >

IMIOŁA HAKPOL
96-111 Kowiesy, Chojnata 23 A
tel. +48 46 831 73 31

- Odkręcić zderzak oraz zdemontować teleskopy z uchwytami mocującymi zderzak (nie będą już wykorzystane).
- W bagażniku zdemontować osłony tylnego pasa oraz podłogi.
- W bagażniku na podłużnicach po lewej i prawej stronie odszukać po cztery zapunktowane miejsca. Wykonać w nich otwory ø 11.
- W prawą i lewą podłużnice wsunąć element D i C wg rys. i przykręcić lekko śrubami M10x50 8.8 (pkt 1).
- Poprzez otwory w elemencie C i D wykonać otwory ø 12,5 przez tylny pas samochodu.
- Przyłożyć belkę haka A do tylnego pasa i poprzez otwory zamontowanych już elementów C i D przykręcić belkę haka razem z elementami mocowania zderzaka E śrubami M10x40 8.8.
- Wykonać wycięcie w dolnej części zderzaka na uchwyty kuli.
- Przykręcić zderzak na uchwyty mocujące E.
- Przykręcić kulę i blachę gniazda elektrycznego śrubami M12x70 8.8.
- Dokręcić wszystkie śruby z momentem jak w tabeli.
- Podłączyć instalację elektryczną.

- Unscrew the bumper and disassemble the shock absorbers with the bumper tting handles (they will not be usedany more).
- Disassemble the shields of the rear belt and oor in the boot.
- Find four marked places in the boot, on the metal clamps on the left and right side. Drill the holes ø 11.
- Insert the elements C and D in the left and right metal clamps according to the drawing and screw slightly with bolts M10x50 8.8 (point 1).
- Through the holes in the element C i D drill the holes ø 12,5 through the rear belt of the car.
- Put the main bar A to the rear belt and through the holes of the assembled elements C i D screw the main bar A together with the bumper tting elements E with bolts M10x40 8.8.
- Cut out the fragment in the lower part of the bumper to place handles of the ball.
- Screw the bumper on the tting handles E.
- Fix the ball and electric plate with bolts M12x70 8.8.
- Tighten all the bolts according to the torque settings- see the table.
- Connect the electric wires.

- Dévisser le pare-chocs et démonter les amortisseurs téléscopiques avec poignées de xation du pare-chocs (ils ne seront plus utilisés).
- Démonter les protections de la jupe arrière et du plancher dans le core.
- Trouver quatre endroits marqués sur le longeron droit et sur le longeron gauche dans le core. Faire des trous ø 11 dans les endroits marqués.
- Insérer les éléments D et C dans le longeron droit et dans le longeron gauche et visser légèrement à l'aide des boulons M10x50 8.8 (point 1).
- À travers des trous dans les éléments C et D, faire des trous ø 12,5 à travers la jupe arrière de la voiture.
- Mettre la poutre du crochet d'attelage A à la jupe arrière et, à travers des trous des éléments C et D déjà montés, serrer avec les éléments E xant le pare-chocs à l'aide des boulons M10x40 8.8.
- Réaliser une coupure dans la partie inférieure du pare-chocs pour y monter les manetons de la boule.
- Visser le pare-chocs sur les poignées E xant le pare-chocs.
- Visser le crochet d'attelage et socle de prise électrique à l'aide des boulons M12x70 8.8.
- Serrer tous les boulons avec un couple de serrage selon tableau.
- Raccorder le circuit électrique.

- Die Stoßstange abschrauben, die Teleskopen mit Stoßstange befestigenden Grien abschrauben (werden nicht mehr benutzt).
- Im Koerraum den Schutz des hinteren Karosseriestreifens und des Bodens entfernen.
- Im Koerraum auf den Längsträgern links und rechts jeweils vier markierten Stellen nden und die Önungen Ø11 ausführen.
- In den rechten und linken Längsträger das Tragteil D und C nach der Zeichnung schieben und mit den Schrauben M10x50 8.8 (Punkt 1) ausführen.
- Durch die Önungen im Tragteil C und D, die Önungen Ø12,5 durch den hinteren Karosseriestreifen ausführen.
- Die Stoßstange abschrauben, die Teleskopem mit Grien
- Im Koerraum den Schutz des hinteren Karosseriestreifens und des Bodens demontieren.
- Den Stoßstange Balken demontieren.
- Den Querbalken A an den hinteren Karosseriestreifen mit den Schrauben M10x40 8.8 (Punkt 2) mit den Tragteilen E und F von der Seite des Koerraumes (nach der Zeichnung) anschrauben.
- Durch die Önungen im Querbalken A und die Tragteile E,F und die Tragteile C und D anschrauben.
- Die Stoßstange einbauen.
- Die Kugel und die Steckdosenhalterung anschrauben.
- Die Elektroinstallation anschließen.
- Alle Schrauben mit dem in der Tabelle angegebenem Drehmoment anschrauben.

- Desenroscar el parachoques y desmontar los absorbedores de choque con sujetadores de parachoques (ya no se usarán).
- En el maletero, desmontar los resguardos de la banda trasera y del suelo.
- En el maletero, en los largueros a la derecha y a la izquierda, buscar cuatro puntos marcados. Hacer los taladros de Ø 11 en los puntos (que pasen por el larguero).
- En los largueros izquierdo y derecho introducir los elementos de la bola de remolque C y D y atornillar a los largueros con tornillos M10x50 8.8 (p. 1).
- A través de los orificios en el elemento D y C a la derecha hacer los taladros de Ø12,5 a través de la banda trasera del coche.
- Poner la viga de la bola de remolque A contra la banda trasera y, a través de los orificios de los elementos C y D ya instalados, atornillar la viga de la bola de remolque con elemento E con tornillos M10x40 8.8.
- Hacer un entalle en la parte inferior del parachoques para los sujetadores de la bola.
- Atornillar el parachoques en los sujetadores . Hacer el ajuste de altura del parachoques ajustando los casquillos en los sujetadores.
- Apretar la bola y la placa eléctrica con tornillos M12x70 8.8.
- Apretar todos los tornillos con el par según la tabla anterior.
- Conectar la instalación eléctrica.

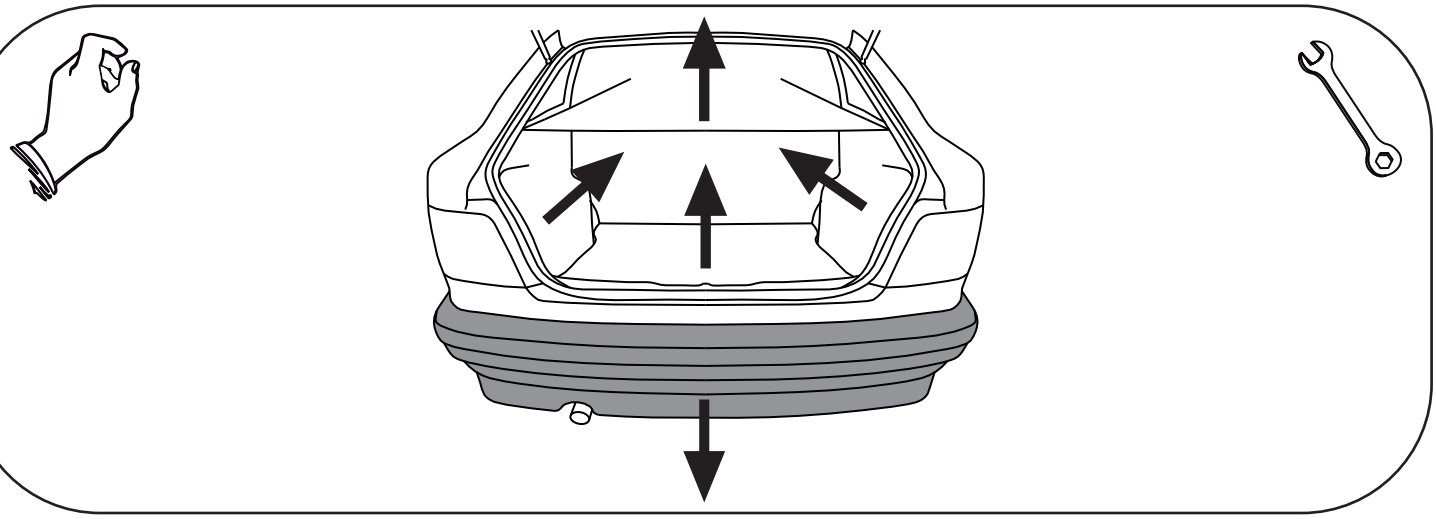

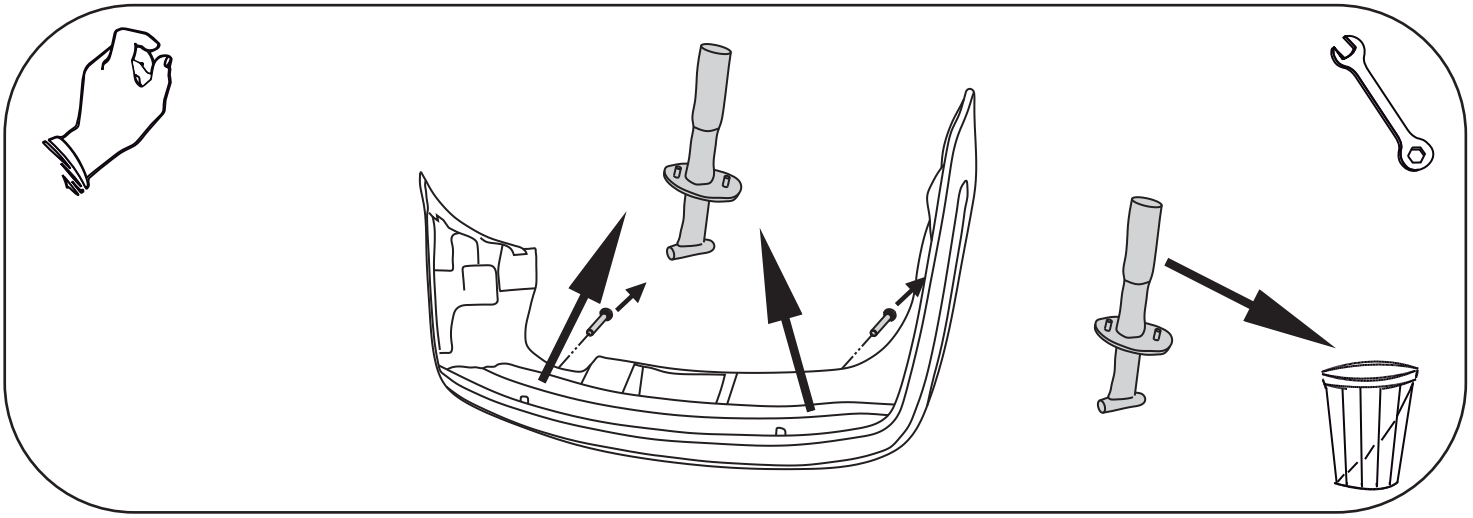

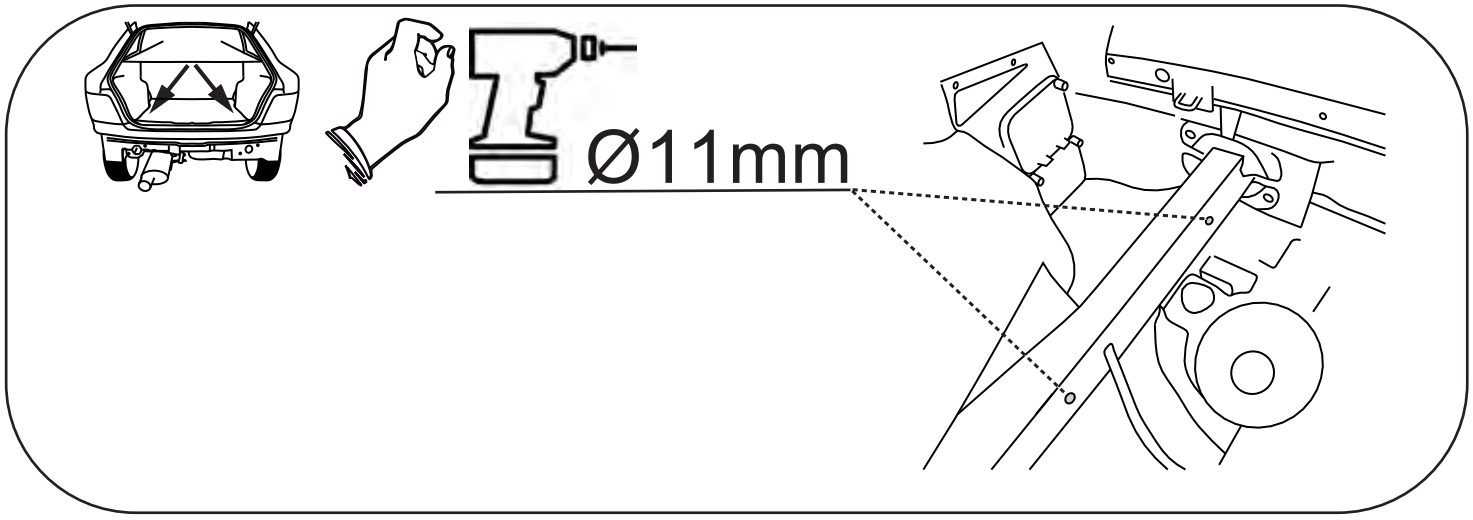
Ø11mm

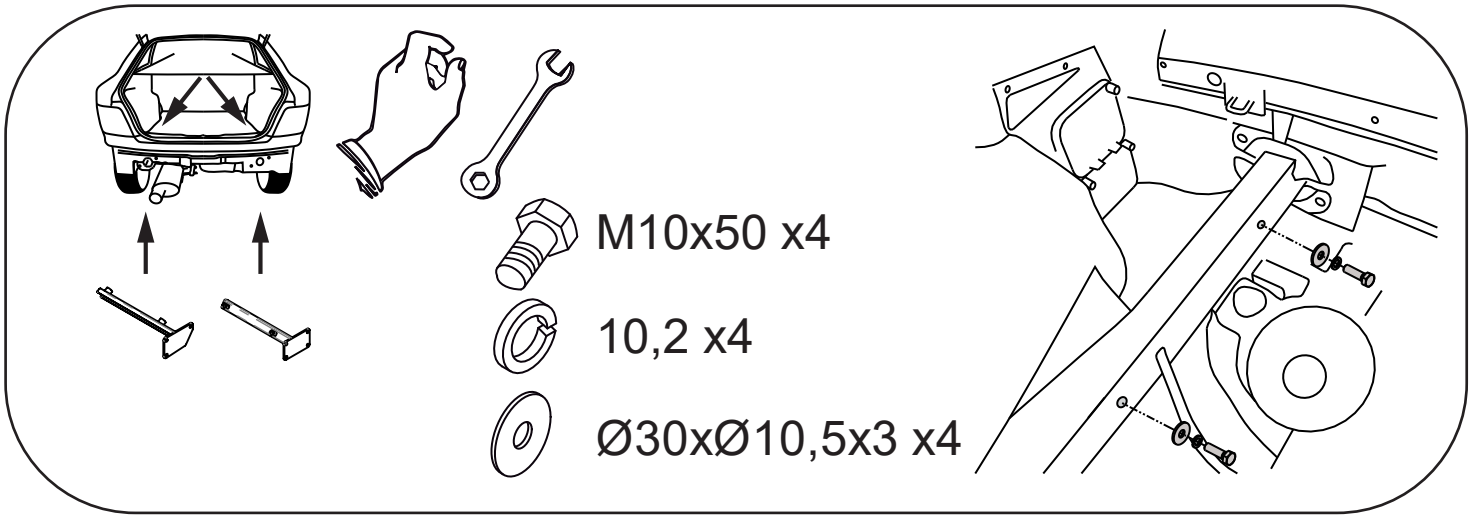
M10x50 x4
10,2 x4
Ø30xØ10,5x3 x4

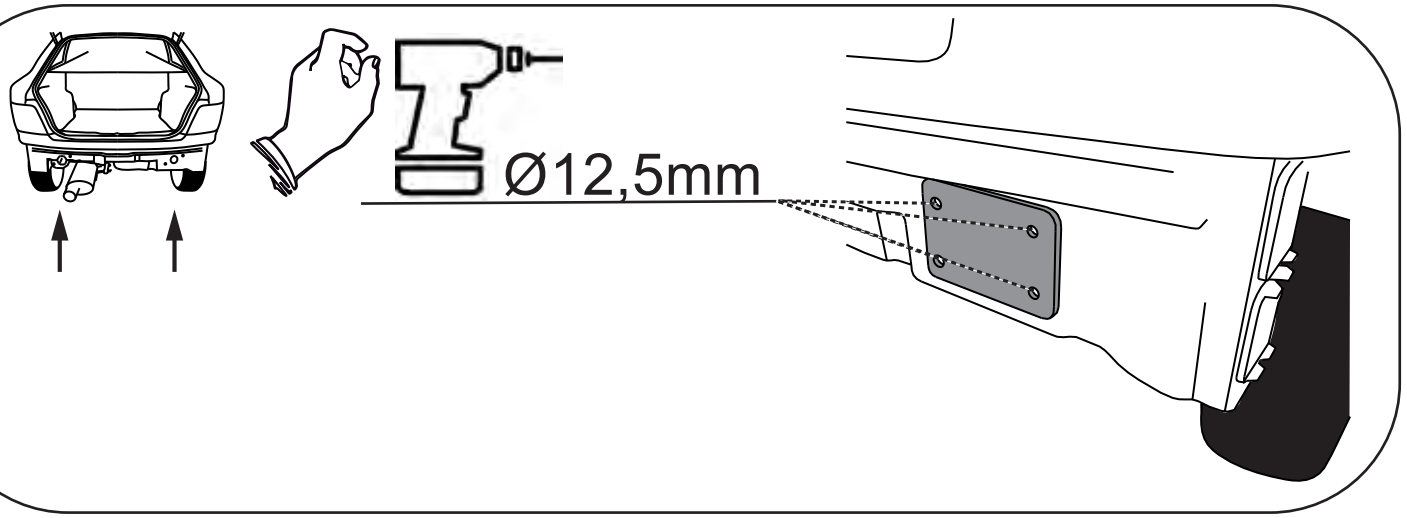
Ø12,5mm

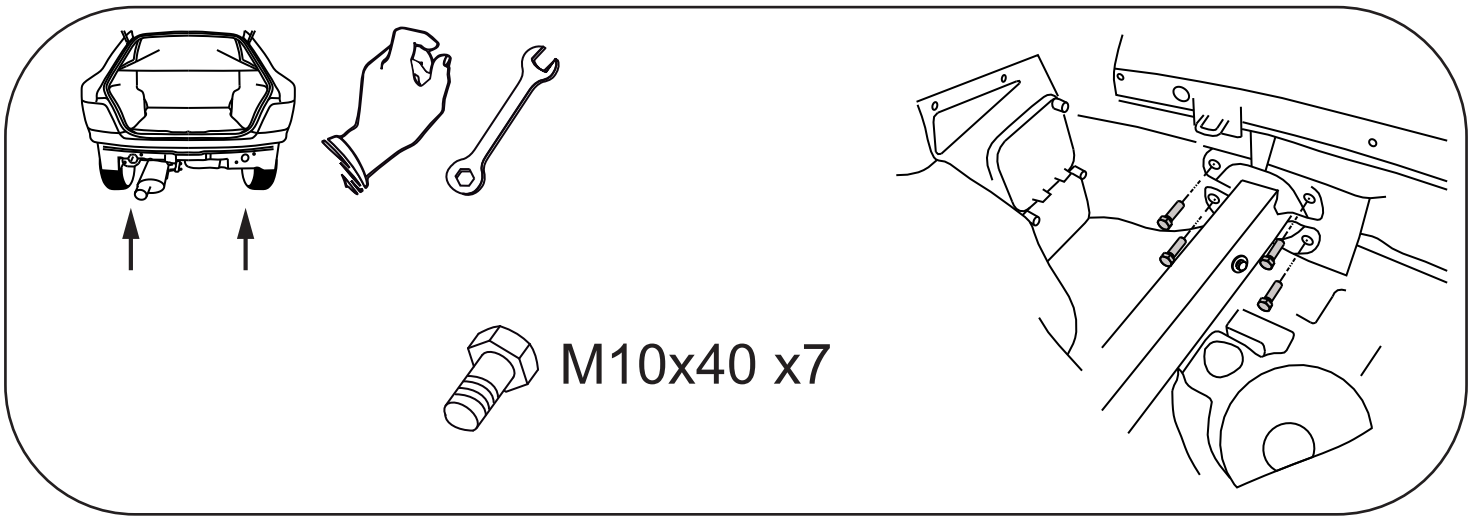
M10x40 x7

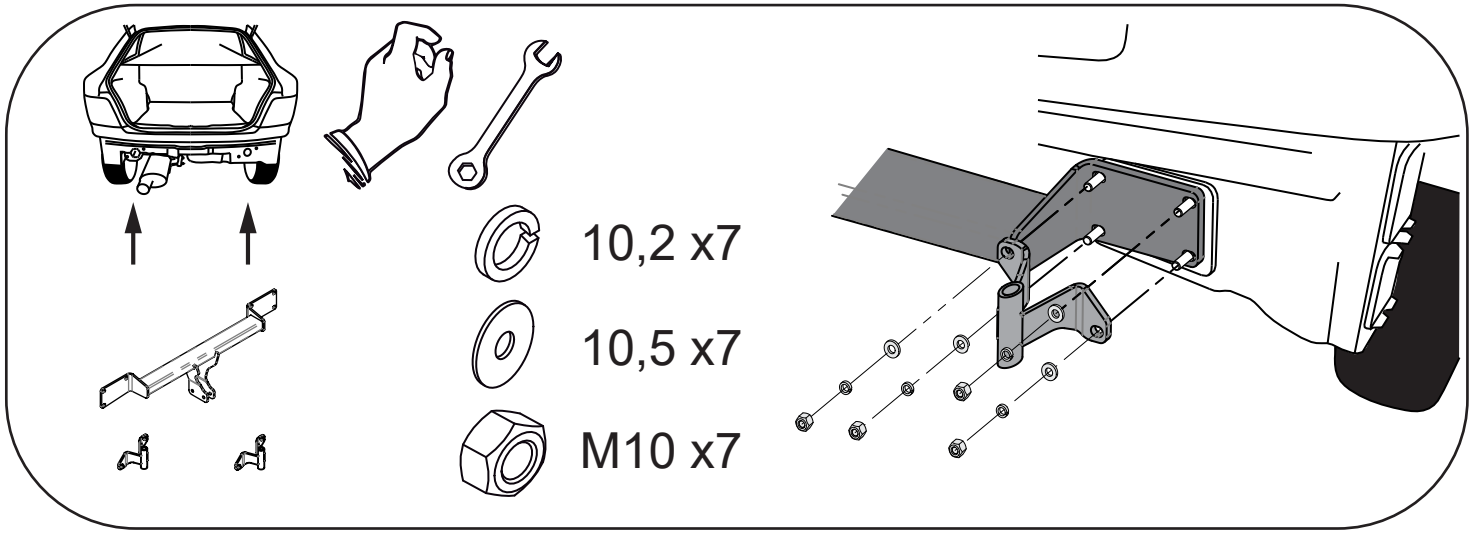
10,2 x7
10,5 x7
M10 x7

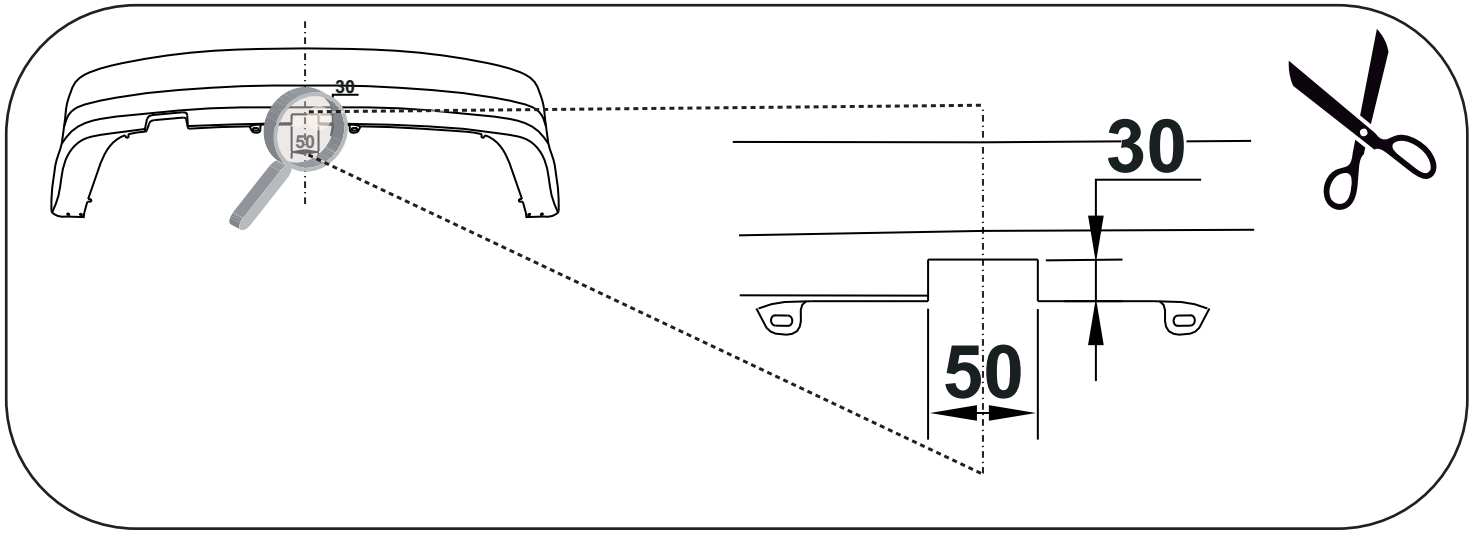
30
50
30
50

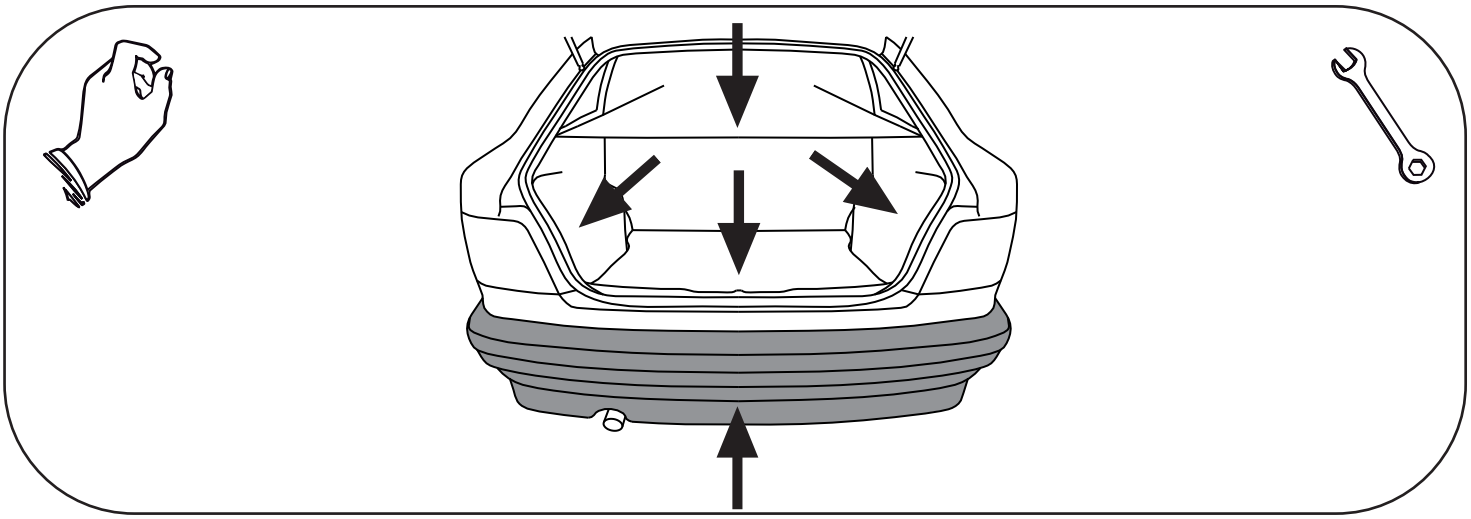

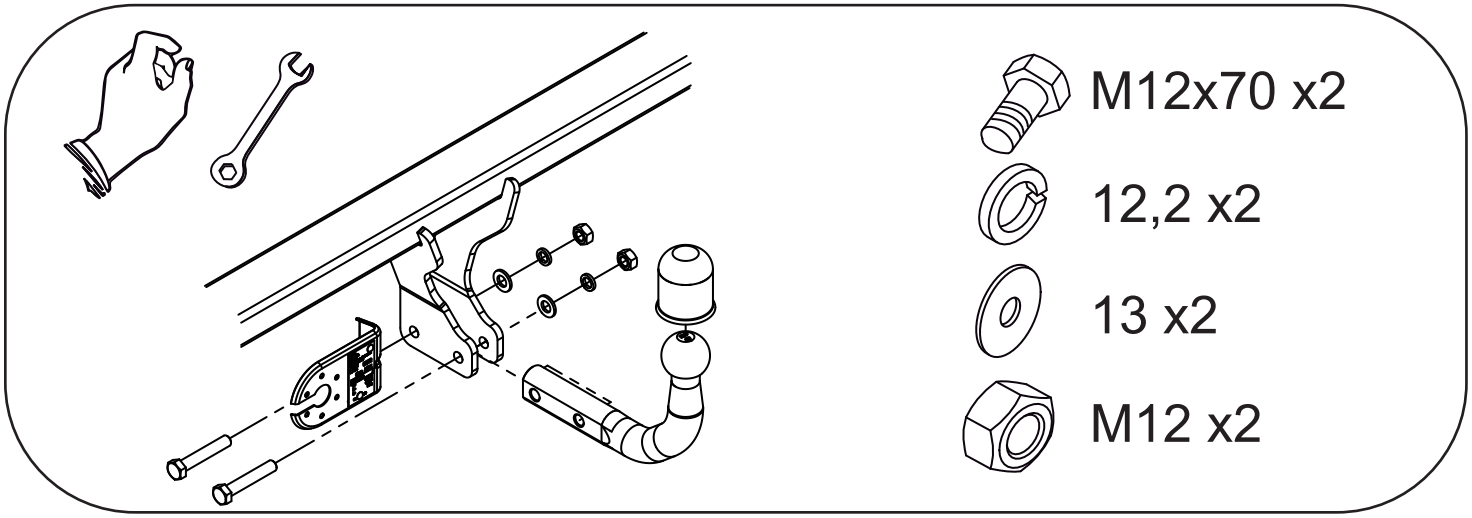
M12x70 x2
12,2 x2
13 x2
M12 x2