IMIOLA
HAKPOL



1998 - 02/2005

BMW SERIES 3 E46 estate

Cat. No. **B/011**

e20 e20*94/20*0997*00

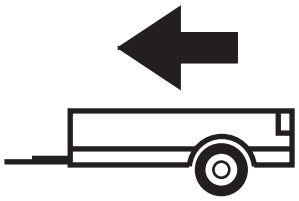

1865kg

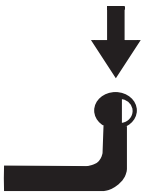

75kg

D = 9,69kN

D (kN) =



MAX kg x MAX kg

x 0,00981



MAX kg + MAX kg

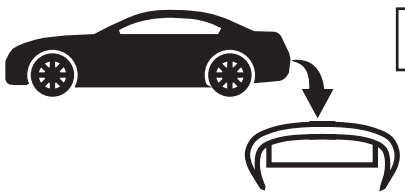







IMIOLA HAK-POL

96-111 KOWIESY, CHOJNATA 23A, POLAND

Tel. + 48 46 831 73 31, fax +48 831 74 29

e-mail: office@imiola.pl, www.imiola.pl

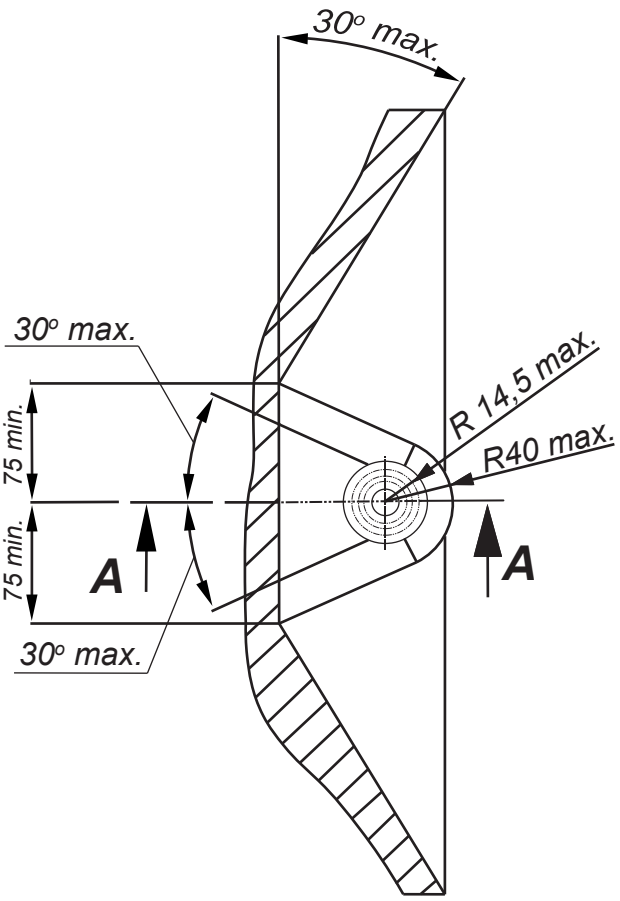

PRZEKRÓJ A-A

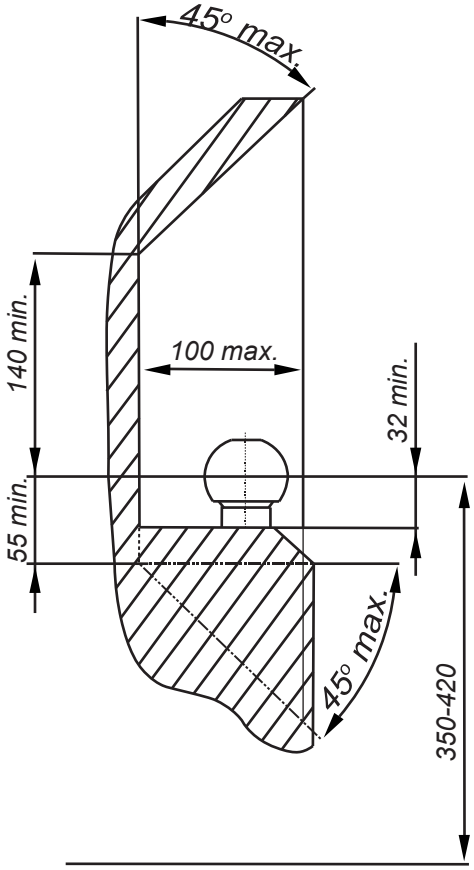

PL *Należy zagwarantować przestrzeń swobodną według załącznika VII, rysunek 25a/b Regulaminu EKG ONZ 55.01 przy dopuszczalnym ciężarze całkowitym pojazdu.*

GB *The clearance specified in appendix VII, diagram 25a/b of Regulation No. 55.01 UN EU must be guaranteed at laden weight of the vehicle.*

F *L'espace libre doit etre garanti conformement a l'annexe VII, illustration de la reglements 55.01 CE pour un poids total en charge autorise du vehicule.*

D *Der Freiraum nach Anhang VII, Abbildung 25a/b der Vorschriften 55.01 EG ist zu gew 25a/b ahrleistenbei zulassigem Gesamtgewichtdes Fahrzeuges.*

Moment skręcający dla śrub i nakrętek (8.8) Torgue settings for nuts and bolts (8.8)	
M8	25Nm
M10	55Nm
M12	85Nm
M14	135Nm
M16	195Nm

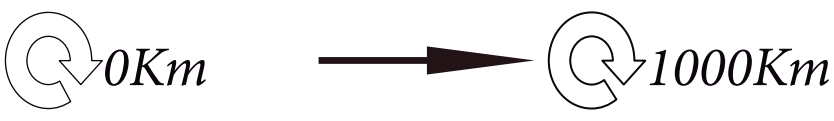

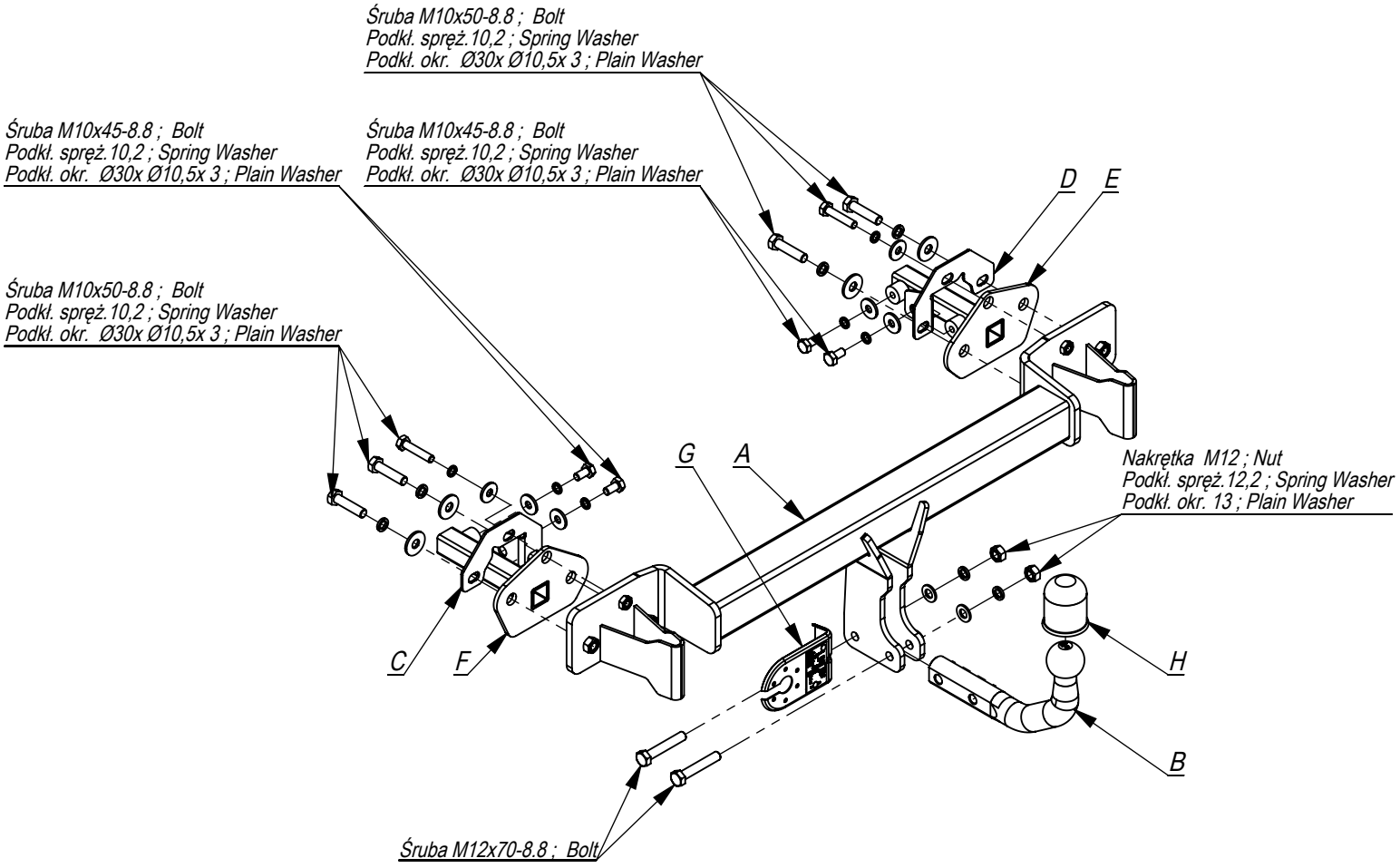

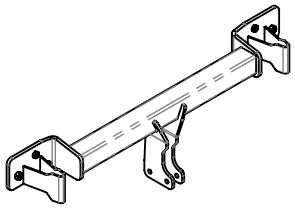	A	x1
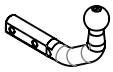	B	x1
	C	x1
	D	x1
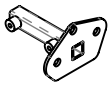	E	x1
	F	x1
	G	x1
	H	x1

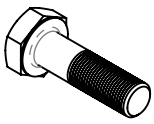	M12x70	2
	M10x50	6
	M10x45	4
	M12	2
	Ø30xØ10,5x3	10
	13	2
	12,2	2
	10,2	10

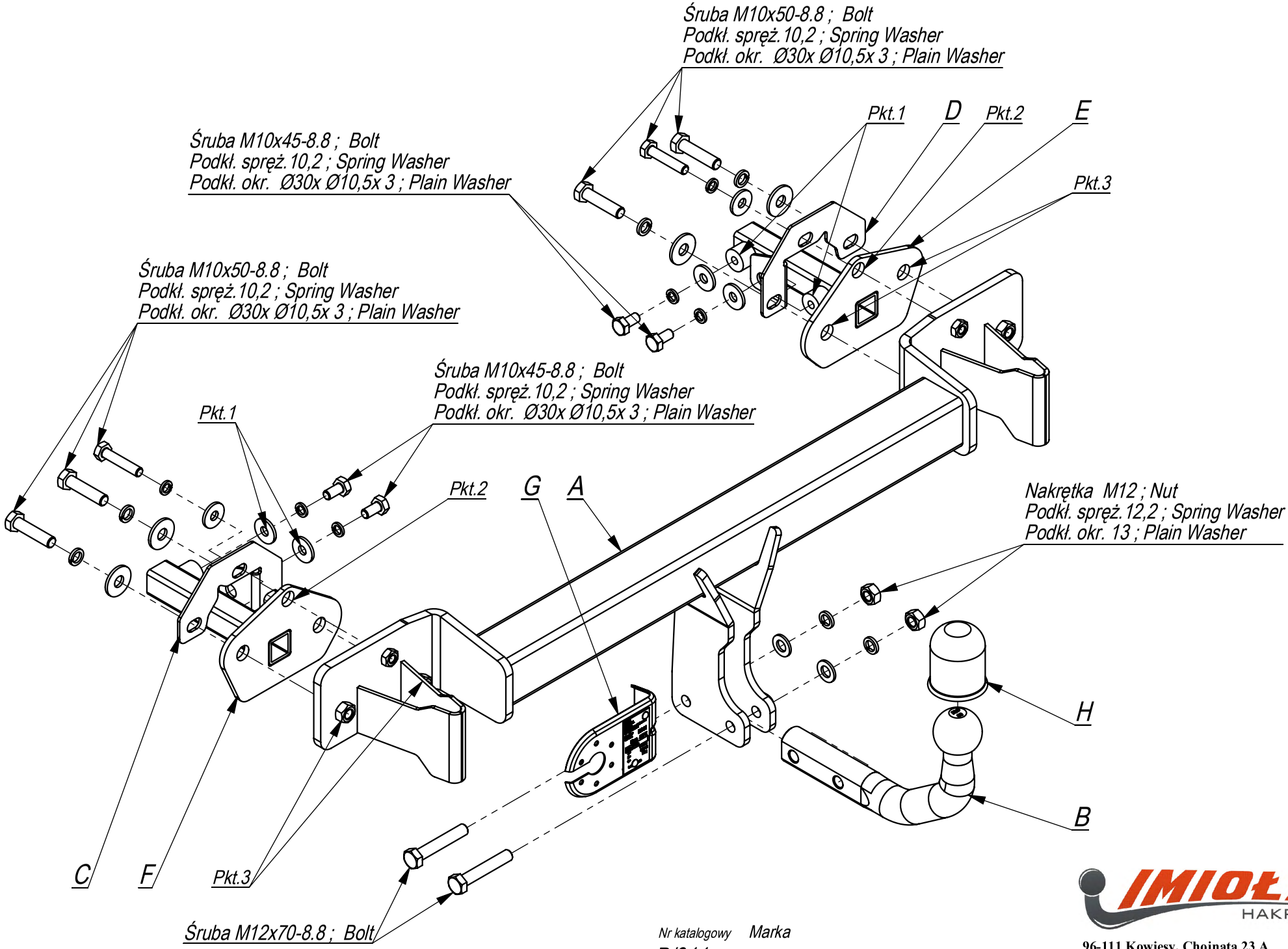

Nr katalogowy: B/011

Marka: BMW Seria 3 E46 combi od 98 - >

IMIOŁA HAKPOL
96-111 Kowiesy, Chojnata 23 A
tel. +48 46 831 73 31

- Odkręcić zderzak.
- W bagażniku zdemontować osłony tylnego pasa oraz podłogi.
- Odkręcić belkę zderzeniową
- Elementy E i F wsunąć w podłużnice i przykręcić lekko śrubami M10x50 8.8 stosując elementy G i H od strony bagażnika (wg rys.- pkt 1).
- Przykręcić belkę zaczepu A do tylnego pasa śrubami M10x50 8.8 (pkt 2) razem z elementami E i F oraz elementami G i H od strony bagażnika (wg rys.).
- Przykręcić zderzak .
- Dokręcić kulę i podstawę gniazda elektrycznego.
- Podłączyć instalację elektryczną.
- Dokręcić wszystkie śruby z momentem wg tabeli.

- Unscrew the bumper.
- Disassemble the shields of the rear belt and oor in the boot.
- Unscrew the bumper bar.
- Insert the elements E and F in the metal clamps and screw slightly with bolts M10x50 8.8 using elements G and H from the boot side (according to the drawing- point 1).
- Screw the main bar A to the rear belt with bolts M10x50 8.8 (point 2) together with elements E, F and G, H from the boot side (according to the drawing).
- Screw the bumper.
- Fix the ball and electric plate.
- Connect the electric wires.
- Tighten all the bolts according to the torque setting- see the table.

- Dévisser le pare-chocs.
- Démonter les protections de la bande postérieure et du plancher dans le core.
- Dévisser la poutre de chocs.
- Inserrer les éléments E et F dans les longerons et serrer légèrement avec les boulons M10x50 8.8 en utilisant les éléments G et H du côté du core (selon le dessin - point 1).
- Visser la poutre du crochet d'attelage A à la bande postérieure en utilisant les vis M10x50 8.8 (point 2) avec les éléments E et F et les éléments G et H du côté du core (selon le dessin).
- Serrer les éléments C et D à travers les trous dans la poutre du crochet d'attelage A et dans les éléments E et F et les éléments G et H.
- Serrer le pare-chocs.
- Visser le crochet d'attelage et socle de prise électrique.
- Raccorder le circuit électrique.
- Serrer tous les boulons avec un couple de serrage selon tableau.

- Die Stoßstange abschrauben.
- Im Koerraum den Schutz des hinteren Karosseriestreifens und des Bodens demontieren.
- Den Stoßstange Balken demontieren.
- Die Tragteile E und F in die Längsträger schieben und mit den Schrauben M10x50 8.8 mit Anwendung von Tragteilen G und H von der Seite des Koerraumes (nach der Zeichnung – Punkt 1) locker verschrauben.
- Den Querbalken A an den hinteren Karosseriestreifen mit den Schrauben M10x50 8.8 (Punkt 2) mit den Tragteilen E und F und G,H von der Seite des Koerraumes (nach der Zeichnung) anschrauben.
- Durch die Önungen im Querbalken A und die Tragteile E,F und G, H, die Tragteile C und D anschrauben.
- Die Stoßstange einbauen.
- Die Kugel und die Steckdosenhalterung anschrauben.
- Die Elektroinstallation anschließen.
- Alle Schrauben mit dem in der Tabelle angegebenem Drehmoment anschrauben.

- Desmontar el parachoques.
- En el maletero desmontar los resguardos de la banda trasera y del suelo.
- Desenroscar la barra de choques.
- Introducir los elementos E y F en el larguero y atornillar usanado elementos G y H y tornillos M10x50 8.8 (punto 1)
- Apretar la barra del gancho A ligeramente a la correa trasera con los tornillos M10x52 8.8 (punto 2) y atornillar elementos E,F,G,H
- Atornillar el parachoques.
- Atornillar la bola y el soporte de la toma de corriente.
- Conectar la instalación eléctrica.
- Apretar todos los tornillos con el par según la tabla anterior.

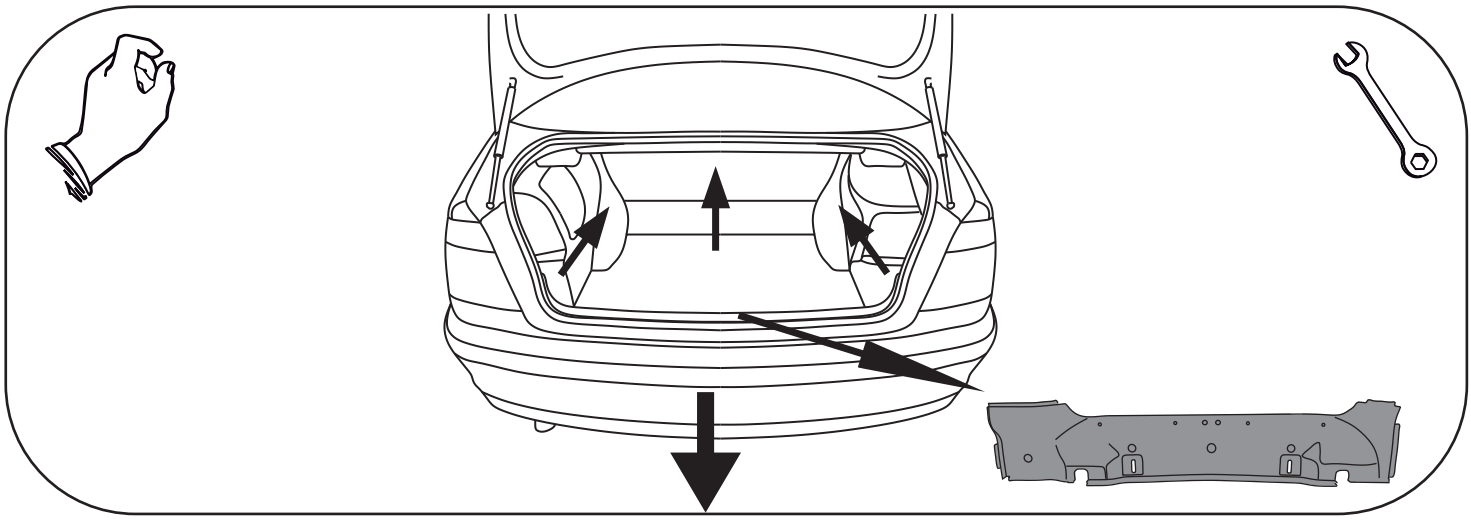

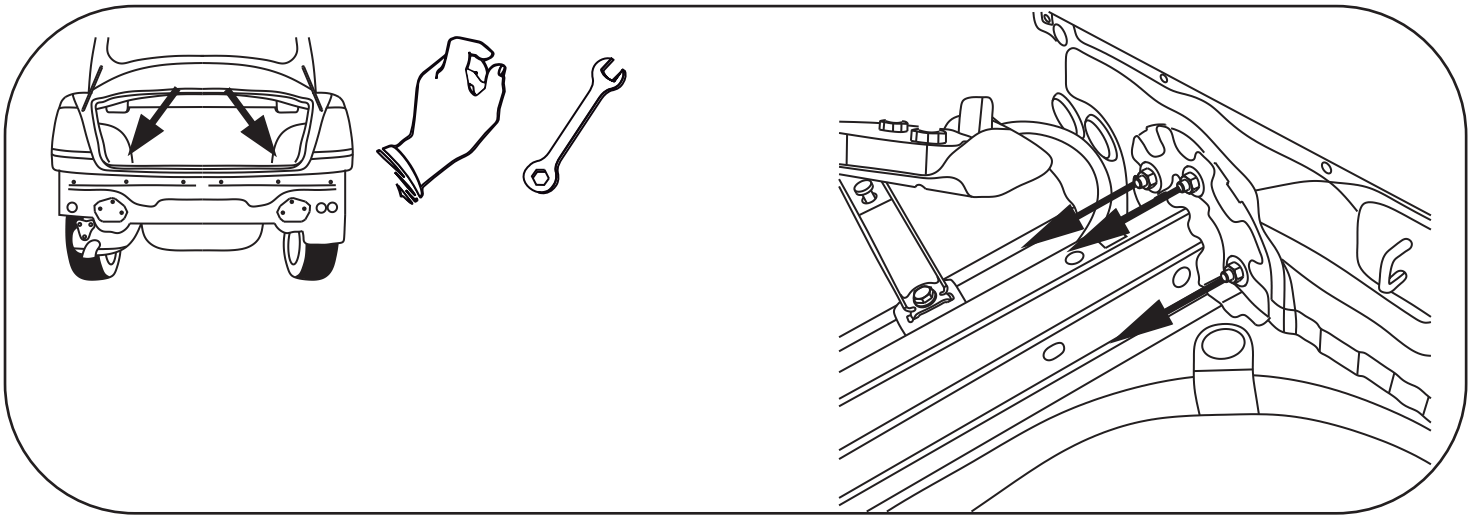

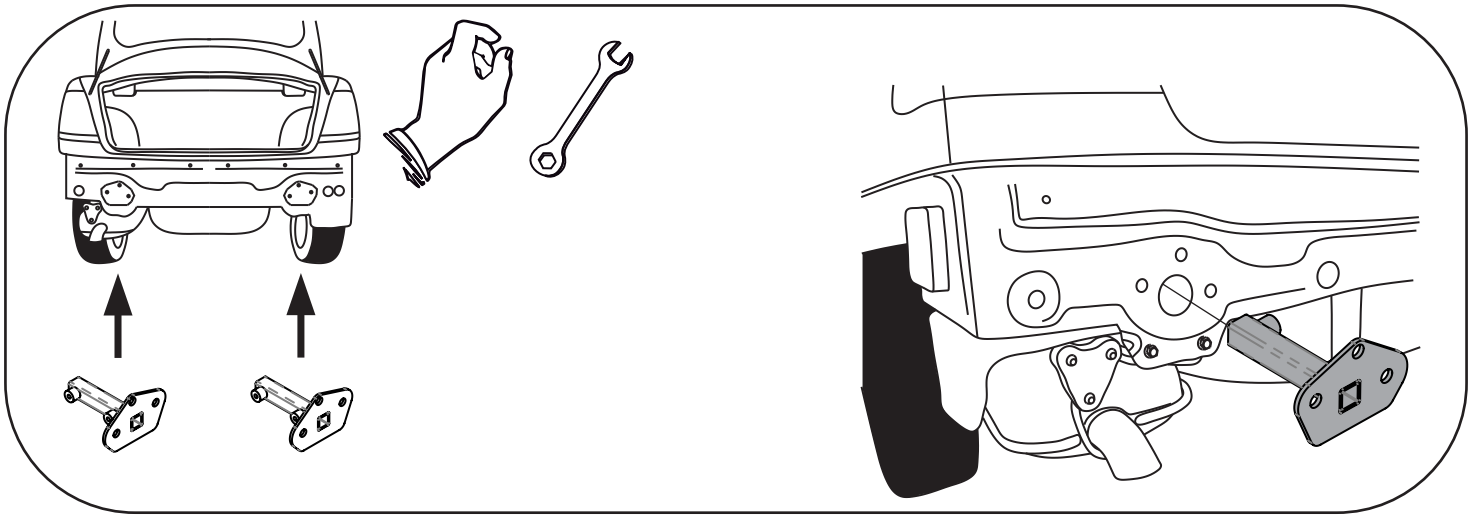

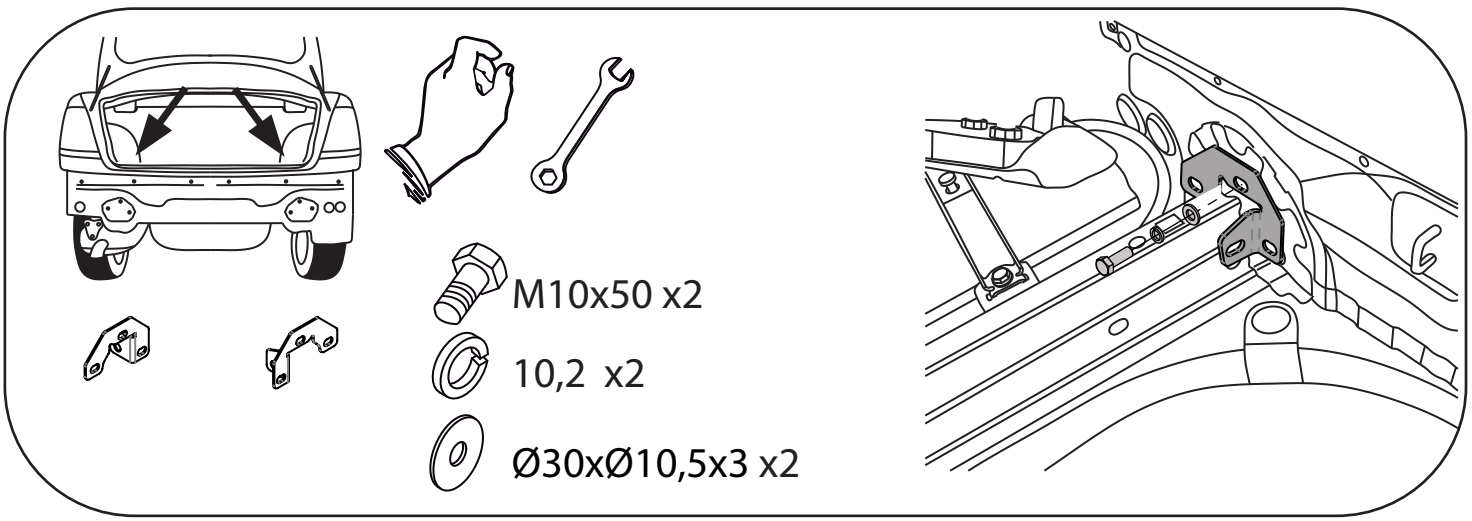
M10x50 x2
10,2 x2
Ø30xØ10,5x3 x2

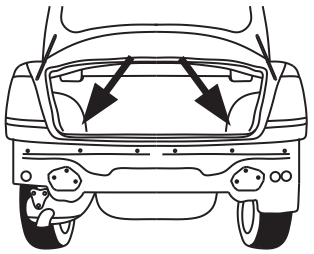

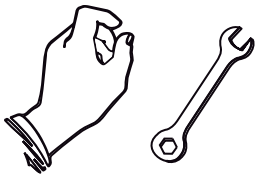



M10x45 x4



10,2 x4



Ø30xØ10,5x3 x4

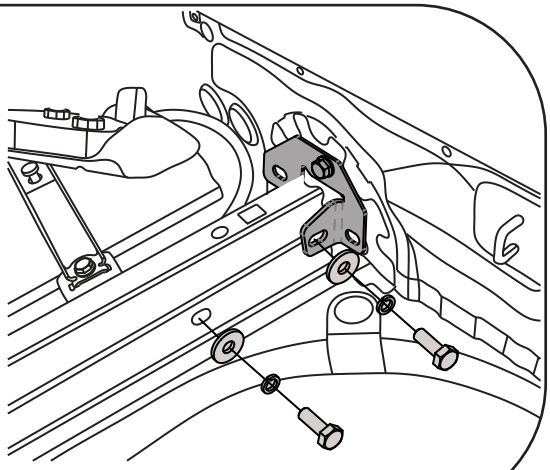

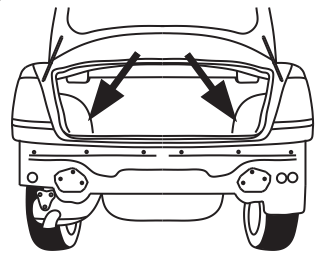

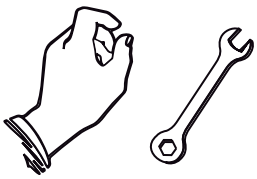

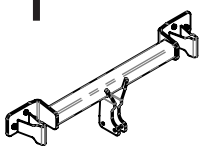

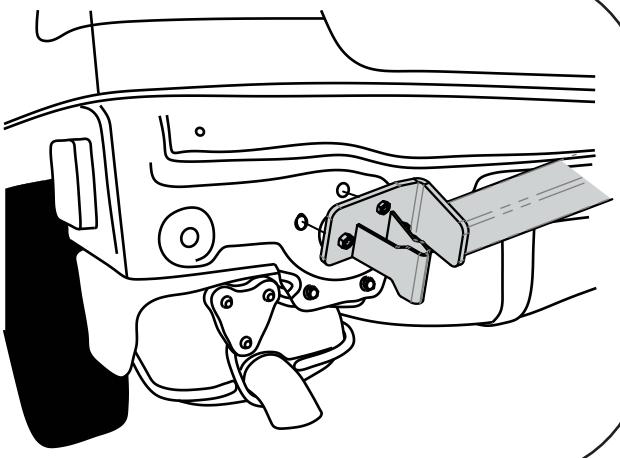

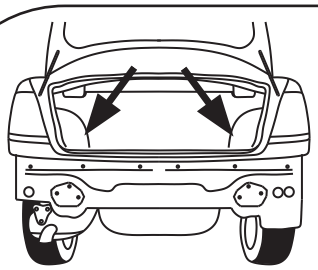

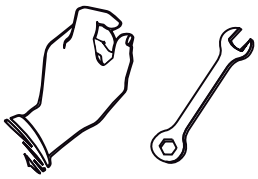



M10x50 x4



10,2 x4



Ø30xØ10,5x3 x4

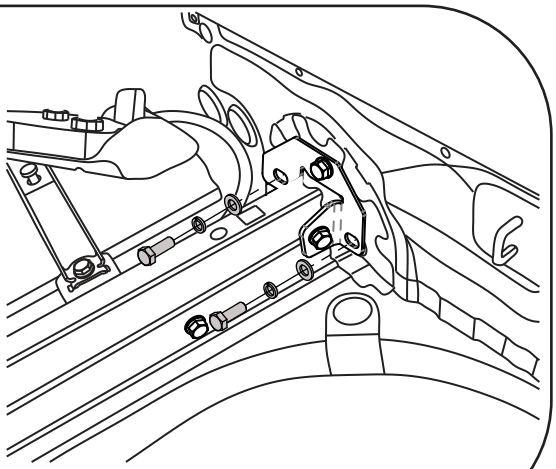



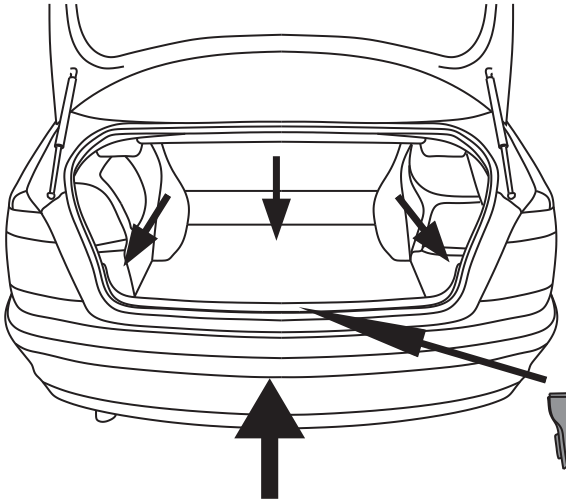



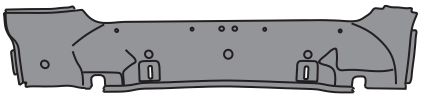

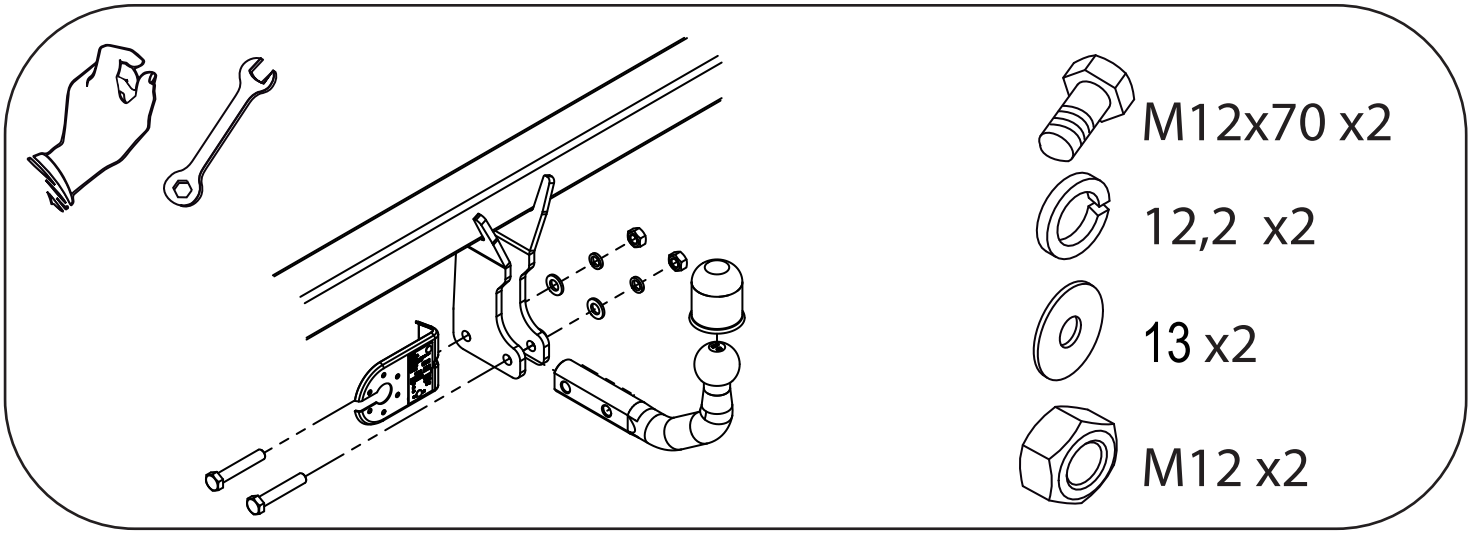
M12x70 x2
12,2 x2
13 x2
M12 x2