IMIOLA
HAKPOL

BMW SERIA 3 E46 4D coupe
BMW SERIA 3 E46 compact

04/1998 - 2005
06/2001 - 2005

Cat. No.**B/007**

e20 e20*94/20*0514*00

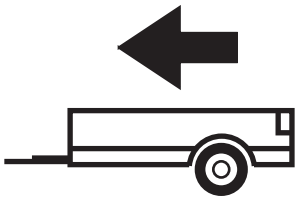

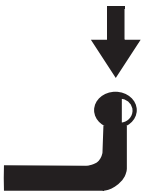

D = 9,51kN

D (kN) =

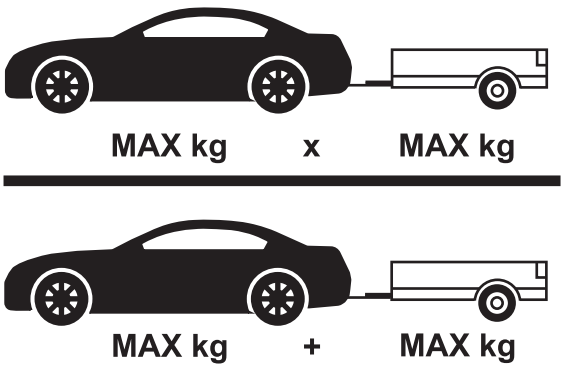

x 0,00981



IMIOLA HAK-POL
96-111 KOWIESY, CHOJNATA 23A, POLAND
Tel. + 48 46 831 73 31, fax +48 831 74 29
e-mail: office@imiola.pl, www.imiola.pl

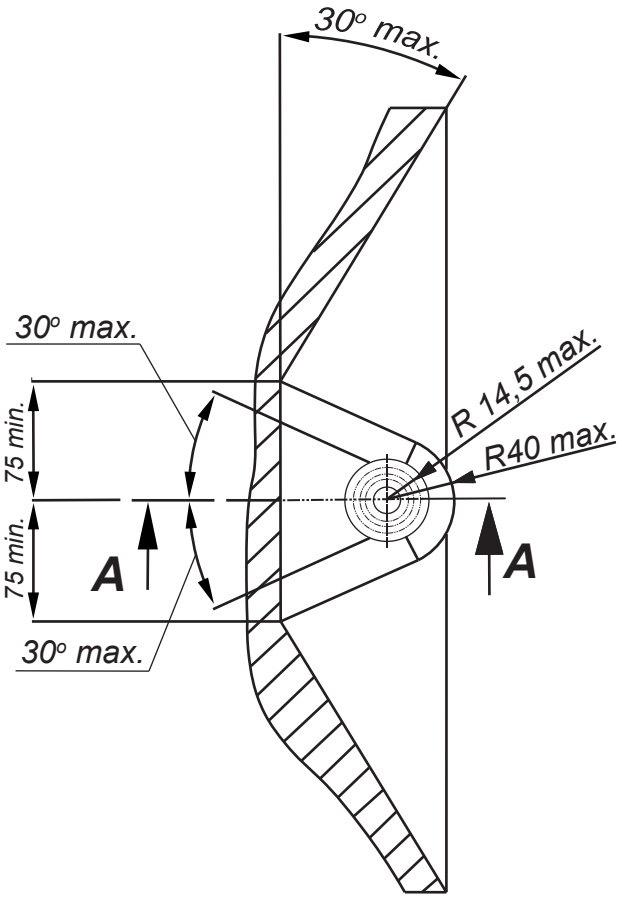

PRZEKRÓJ A-A

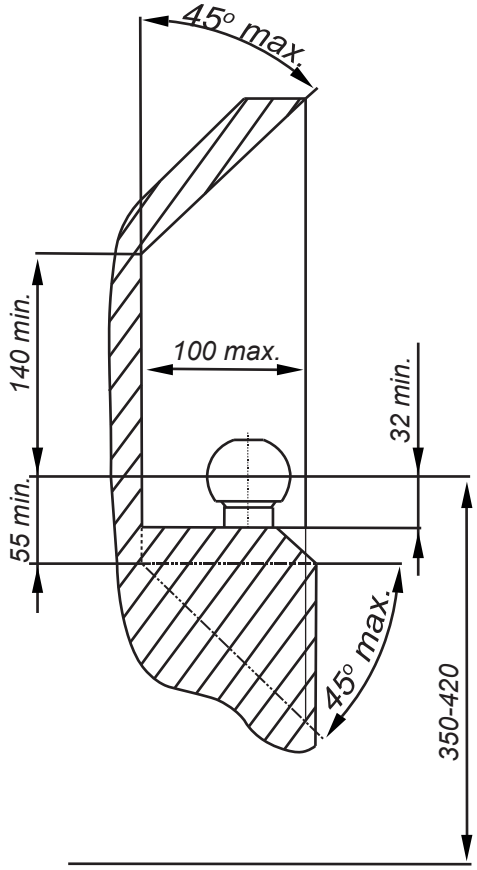

PL *Należy zagwarantować przestrzeń swobodną według załącznika VII, rysunek 25a/b Regulaminu EKG ONZ 55.01 przy dopuszczalnym ciężarze całkowitym pojazdu.*

GB *The clearance specified in appendix VII, diagram 25a/b of Regulation No. 55.01 UN EU must be guaranteed at laden weight of the vehicle.*

F *L'espace libre doit etre garanti conformement a l'annexe VII, illustration de la reglements 55.01 CE pour un poids total en charge autorise du vehicule.*

D *Der Freiraum nach Anhang VII, Abbildung 25a/b der Vorschriften 55.01 EG ist zu gew 25a/b ahrleistenbei zulassigem Gesamtgewichtdes Fahrzeuges.*

Moment skręcający dla śrub i nakrętek (8.8) Torgue settings for nuts and bolts (8.8)	
M8	25Nm
M10	55Nm
M12	85Nm
M14	135Nm
M16	195Nm

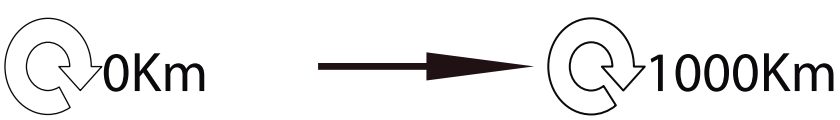

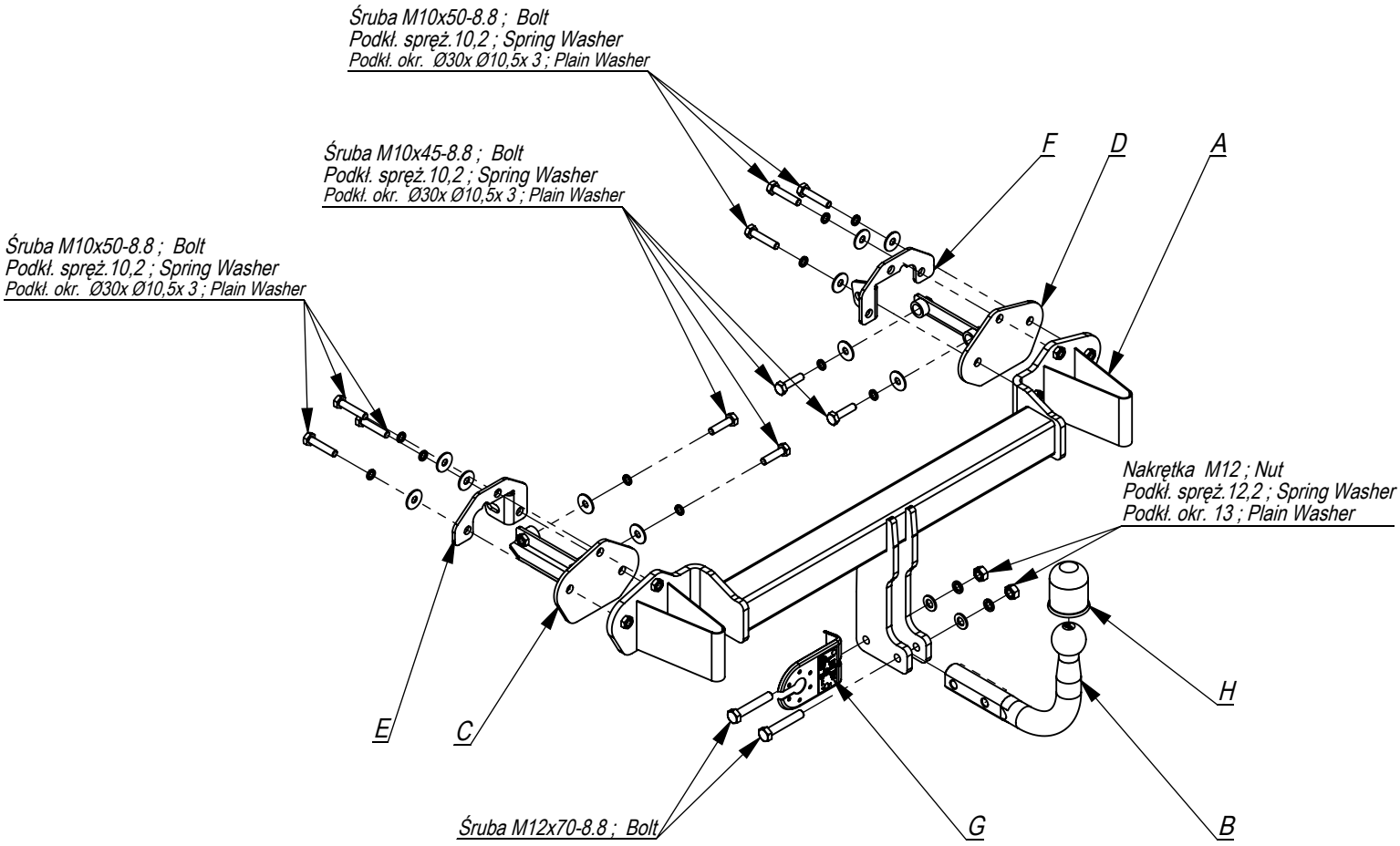

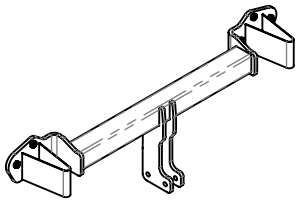	A	x1
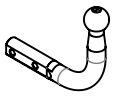	B	x1
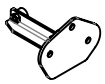	C	x1
	D	x1
	E	x1
	F	x1
	G	x1
	H	x1

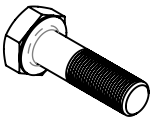	M12x70	2
	M10x50	6
	M10x45	4
	M12	2
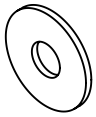	Ø30xØ10,5x3	10
	13	2
	12,2	2
	10,2	10

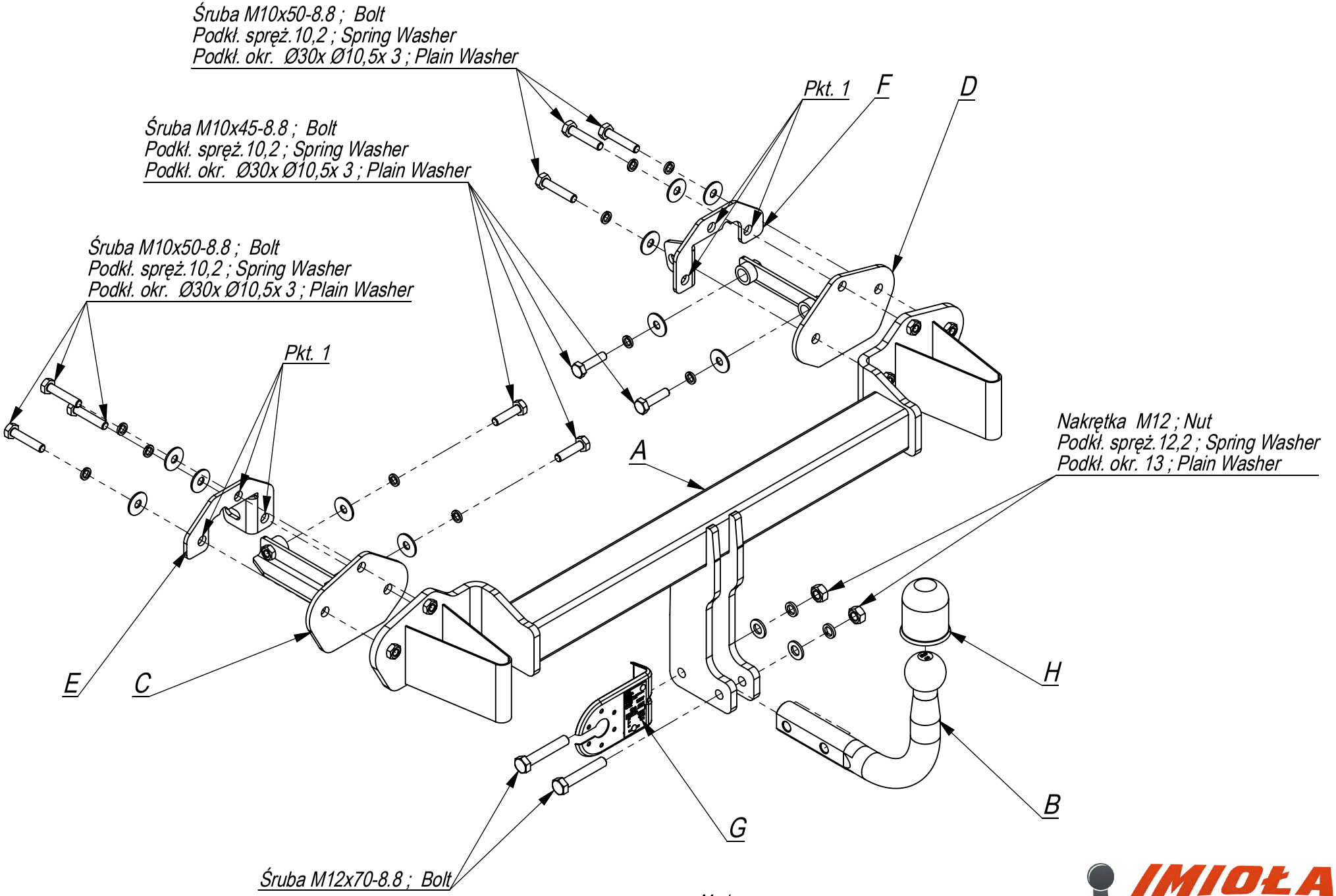

Nr katalogowy	Marka	
B/007	BMW Seria 3 E46 Compact	od 06/01-05
	BMW Seria 3 E46 4 D Coupe	od 04/98-05

IMIOŁA HAKPOL
96-111 Kowiesy, Chojnata 23 A
tel. +48 46 831 73 31

- Odkręcić zderzak. .
- W bagażniku zdemontować osłony tylnego pasa oraz podłogi.
- Odkręcić belkę zderzeniową
- Elementy D i C wsunąć w podłużnicę.
- Przyłożyć belkę haka A tak aby otwory pokrywały się z otworami w elementach D i C oraz z otworami w tylnym pasie.
- Przyłożyć do tylnego pasa od strony bagażnika elementy haka E i F i skręcić śrubami M10x50 8.8
- Elementy D i C przykręcić w bagażniku do boku podłużnic śrubami M10x45 8.8
- Przykręcić zderzak .
- Dokręcić kulę i podstawę gniazda elektrycznego.
- Podłączyć instalację elektryczną.
- Dokręcić wszystkie śruby z momentem wg tabeli.

- Unscrew the bumper.
- Disassemble the shields of the rear belt and oor in the boot.
- Unscrew the bumper bar.
- Insert the elements D and C in the metal clamps.
- Put the main bar A in this way, so the holes agree with the holes in the elements D and C and with the holes in the rear belt.
- Put the elements E and F to the rear belt from the side of the boot and screw with bolts M10x50 8.8.
- Screw the elements D and C to the side of the metal clamps in boot with bolts M10x45 8.8.
- Screw the bumper.
- Fix the ball and electric plate.
- Connect the electric wires.
- Tighten all the bolts according to the torque setting- see the table.

- Dévisser le pare-chocs.
- Démonter les protections de la bande postérieure et du plancher dans le core.
- Dévisser la poutre de chocs.
- Inserrer les éléments D,C dans la longeron.
- Mettre la poutre du crochet d'attelage A pour que les trous soient adjacents aux trous dans les elements D et C et aux trous dans la bande postérieure.
- Mettre les éléments du crochet d'attelage E et F à la bande posterieure du côté du core et visser avec les boulons M10x50 8.8.
- Visser les éléments D et C dans le core aux bords des longerons avec les boulons M10x45 8.8.
- Poser le pare-chocs.
- Visser le crochet d'attelage et socle de prise électrique.
- Raccorder le circuit électrique.
- Serrer tous les boulons avec un couple de serrage selon tableau.

- Die Stoßstange abschrauben.
- Im Koerraum den hinteren Karoseriestreifenschutz und den Boden demontieren.
- Den Stoßstange Balken abschrauben.
- Die Tragteile D und C in den Längsträger schieben.
- Den Querbalken A so anlegen, dass sich die Önungen mit den Elementen D und C und den Önungen im hinteren Stoßstangenstreifen decken.
- An den hinteren Karosseriestreifen von der Seite des Koerraumes die Tragteile E und F anlegen und mit den Schrauben M10x50 8.8 verschrauben.
- Die Tragteile D und C im Koerraum an die Längsträgerseiten mit den Schrauben M10x45 8.8 anschrauben.
- Die Stoßstange anschrauben.
- Die Kugel und die Steckdosenhalterung anschrauben.
- Die Elektroinstallation anschließen.
- Alle Schrauben mit dem in der Tabelle angegebenem Drehmoment anschrauben.

- Desmontar el parachoques.
- En el maletero desmontar los resguardos de la banda trasera y del suelo.
- Desenroscar la barra de choques.
- Introducir los elementos D y C en el larguero.
- Poner la viga de la bola de remolque A de tal manera que los orificios coincidan con los orificios en los elementos D y C y con los orificios en la banda trasera.
- Poner los elementos de la bola de remolque E y F en la banda trasera, por el lado del maletero, y atornillarlos con tornillos M10x50 8.8.
- Atornillar los elementos D y C en el maletero al lateral de los largueros usando tornillos M10x45 8.8.
- Atornillar el parachoques.
- Atornillar la bola y el soporte de la toma de corriente.
- Conectar la instalación eléctrica.
- Apretar todos los tornillos con el par según la tabla anterior.

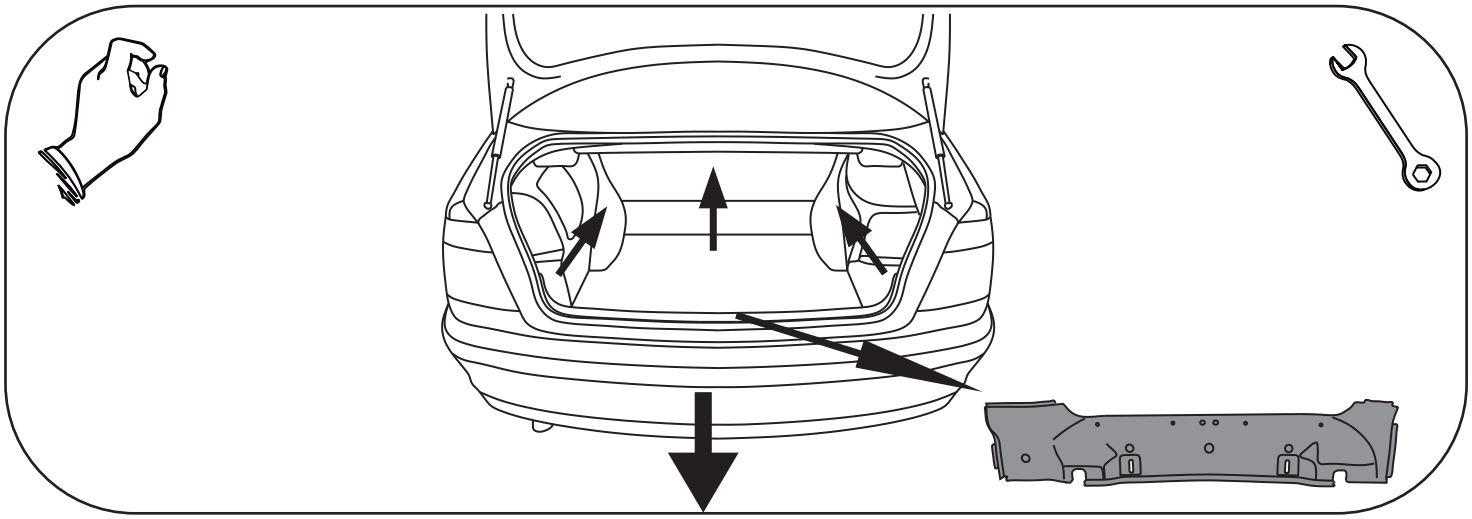

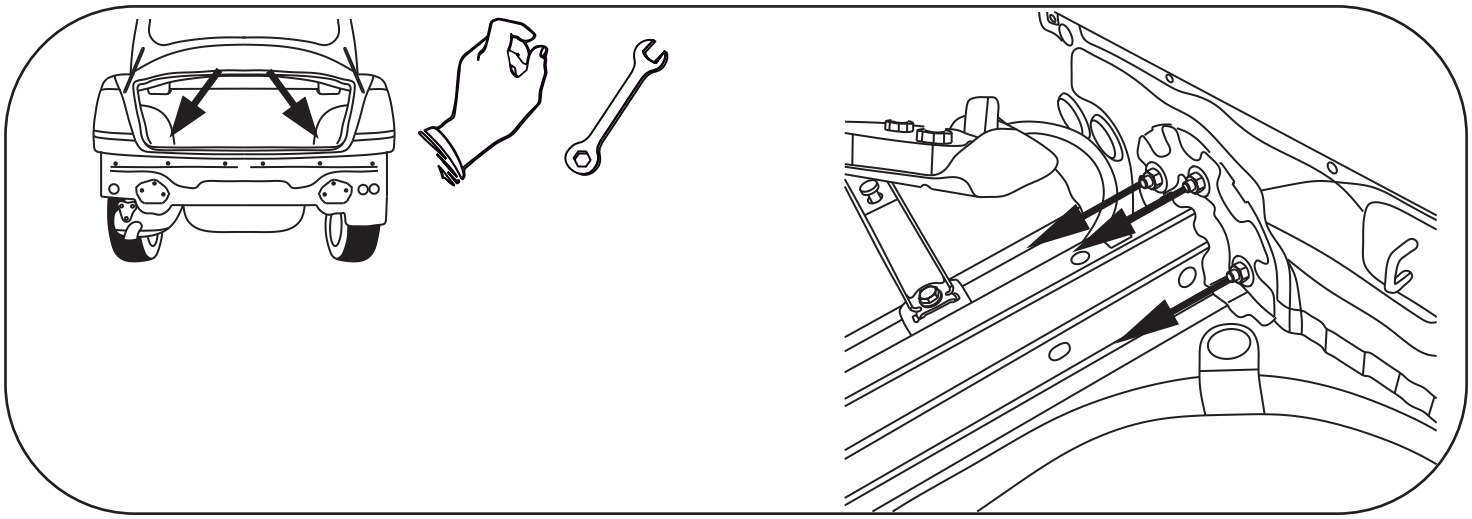

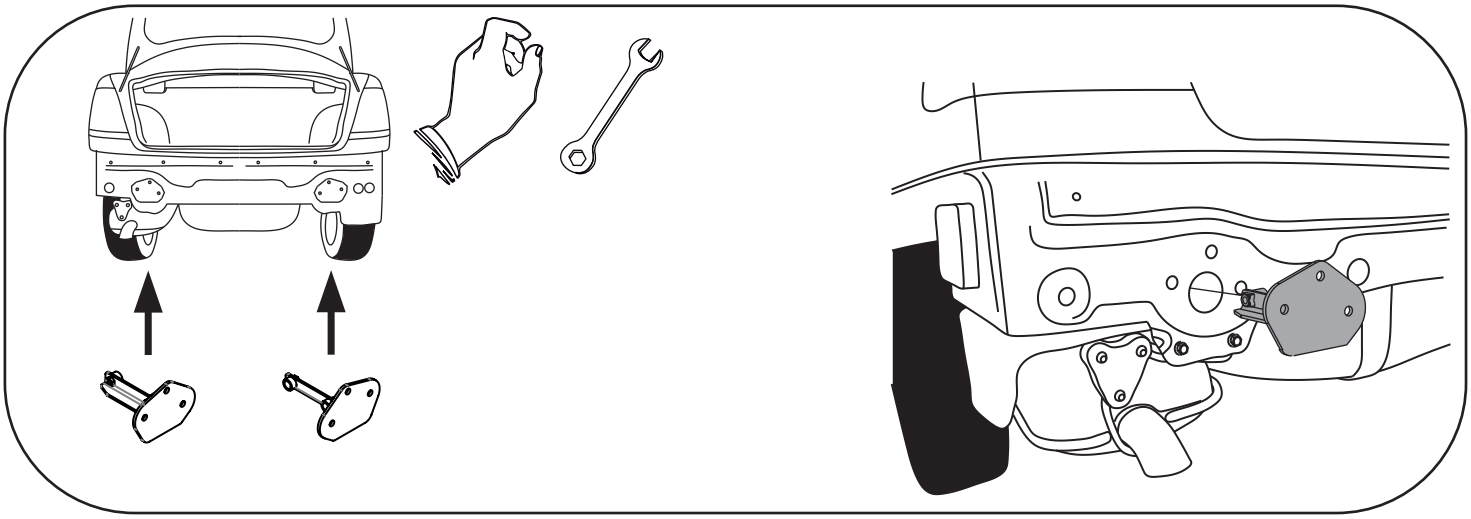

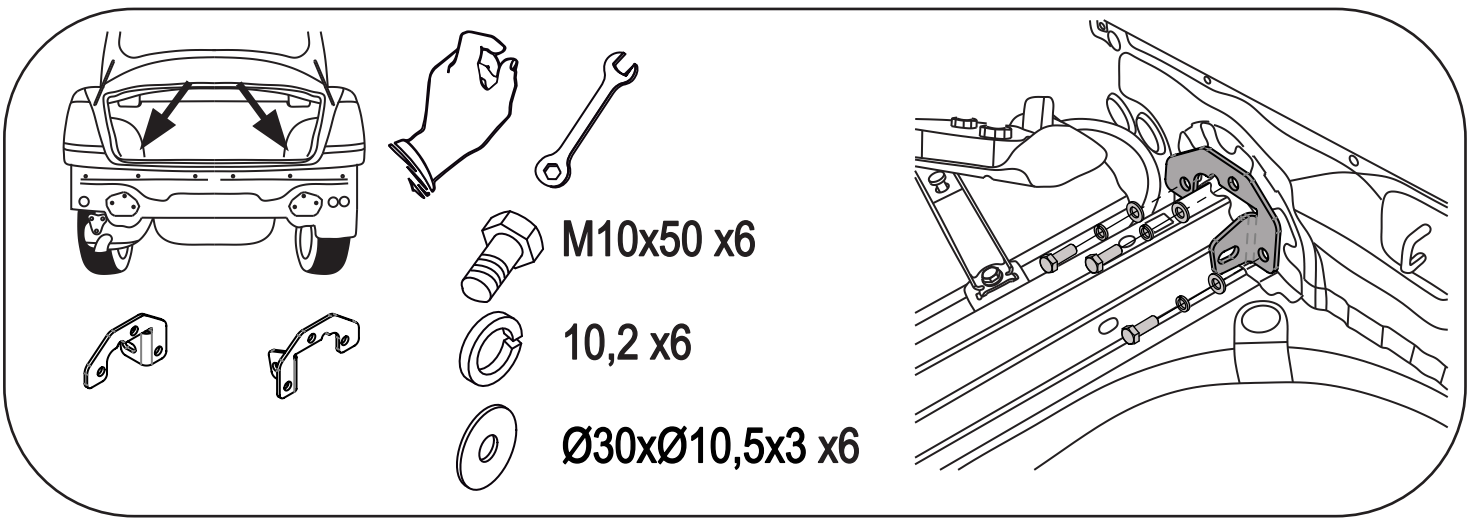
M10x50 x6
10,2 x6
Ø30xØ10,5x3 x6

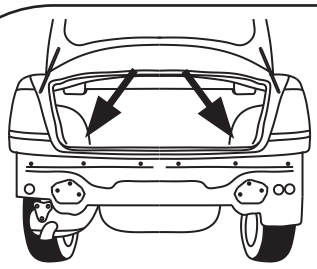

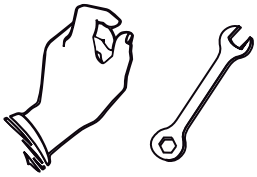



M10x45 x4



10,2 x4



Ø30xØ10,5x3 x4

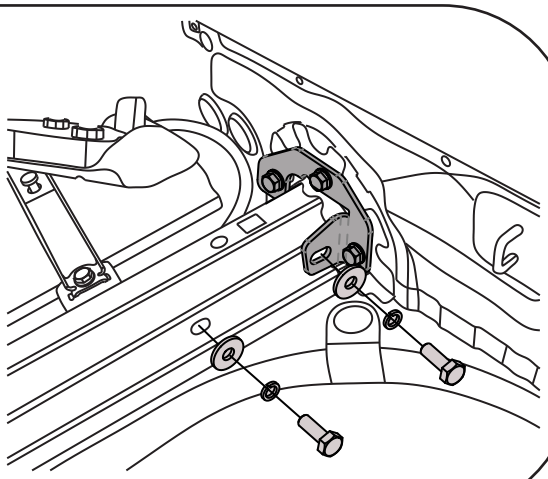

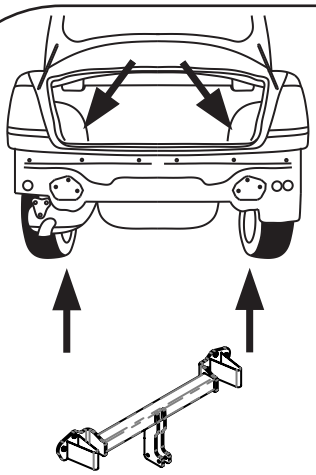

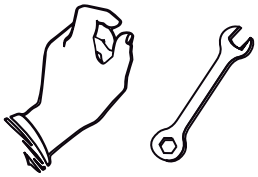

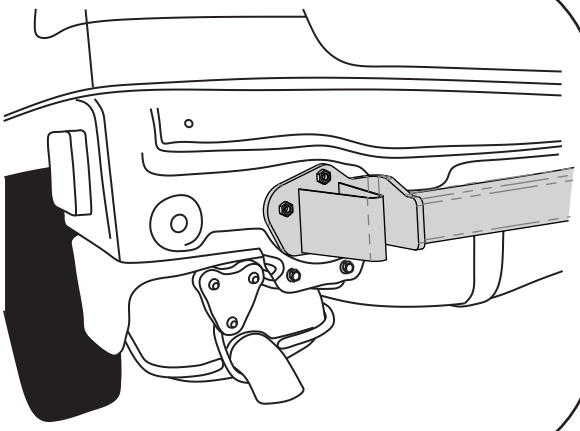



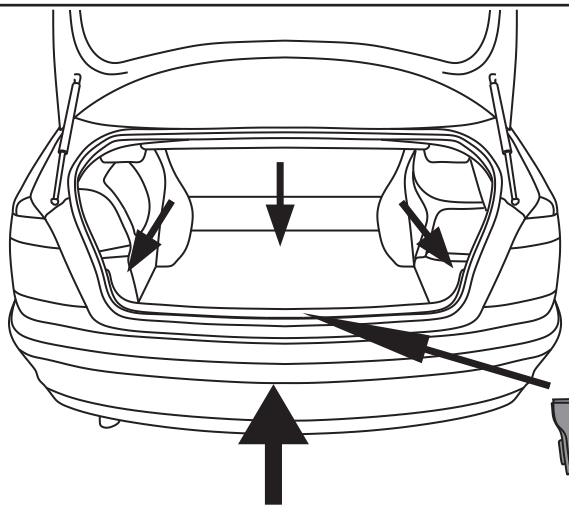



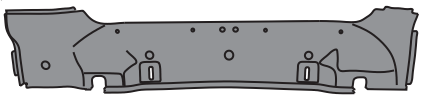







M12x70 x2



12,2 x2



13 x2

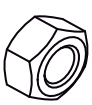

M12 x2