IMIOLA
HAKPOL



AUDI A-4 sed. QUATTRO

1994 - 10/2000
12/1995 - 05/2001

AUDI A-4 avant QUATTRO

Cat. No. A/010

e20 e20*94/20*0184*00

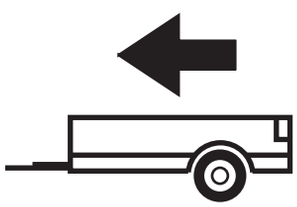

1800Kg

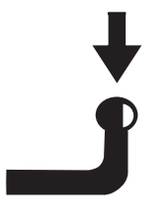

75Kg

D = 9,47kN

D (kN) =



MAX kg x MAX kg

MAX kg + MAX kg

x 0,00981

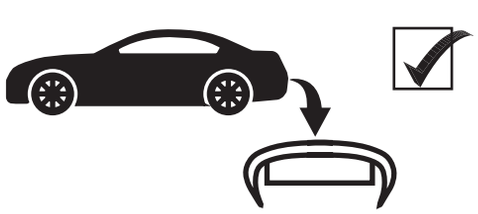

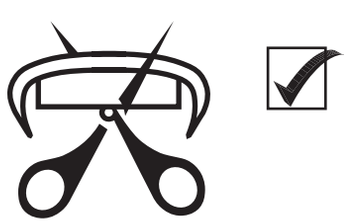

IMIOLA HAK-POL

96-111 KOWIESY, CHOJNATA 23A, POLAND

Tel. + 48 46 831 73 31, fax +48 831 74 29

e-mail: office@imiola.pl, www.imiola.pl

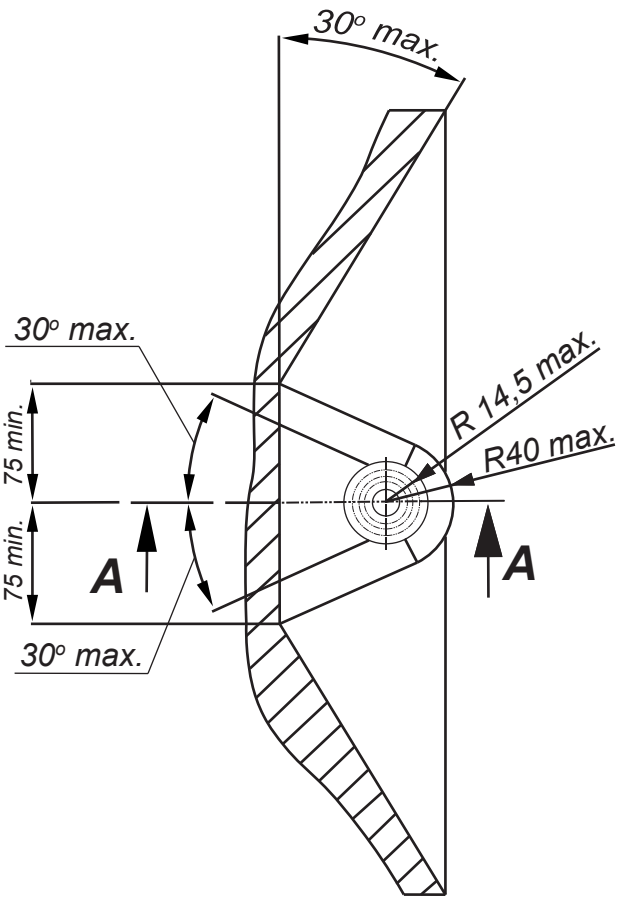

PRZEKRÓJ A-A

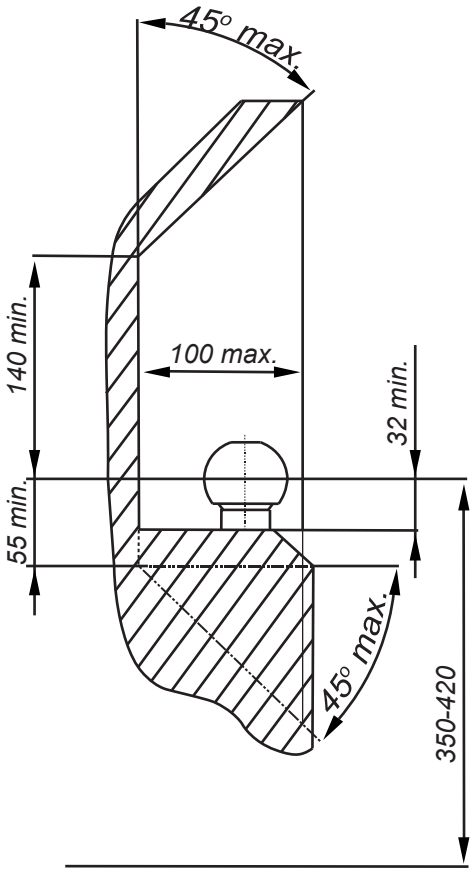

PL *Należy zagwarantować przestrzeń swobodną według załącznika VII, rysunek 25a/b Regulaminu EKG ONZ 55.01 przy dopuszczalnym ciężarze całkowitym pojazdu.*

GB *The clearance specified in appendix VII, diagram 25a/b of Regulation No. 55.01 UN EU must be guaranteed at laden weight of the vehicle.*

F *L'espace libre doit etre garanti conformement a l'annexe VII, illustration de la reglements 55.01 CE pour un poids total en charge autorise du vehicule.*

D *Der Freiraum nach Anhang VII, Abbildung 25a/b der Vorschriften 55.01 EG ist zu gew 25a/b ahrleistenbei zulassigem Gesamtgewichtdes Fahrzeuges.*

Moment skręcający dla śrub i nakrętek (8.8) Torgue settings for nuts and bolts (8.8)	
M8	25Nm
M10	55Nm
M12	85Nm
M14	135Nm
M16	195Nm



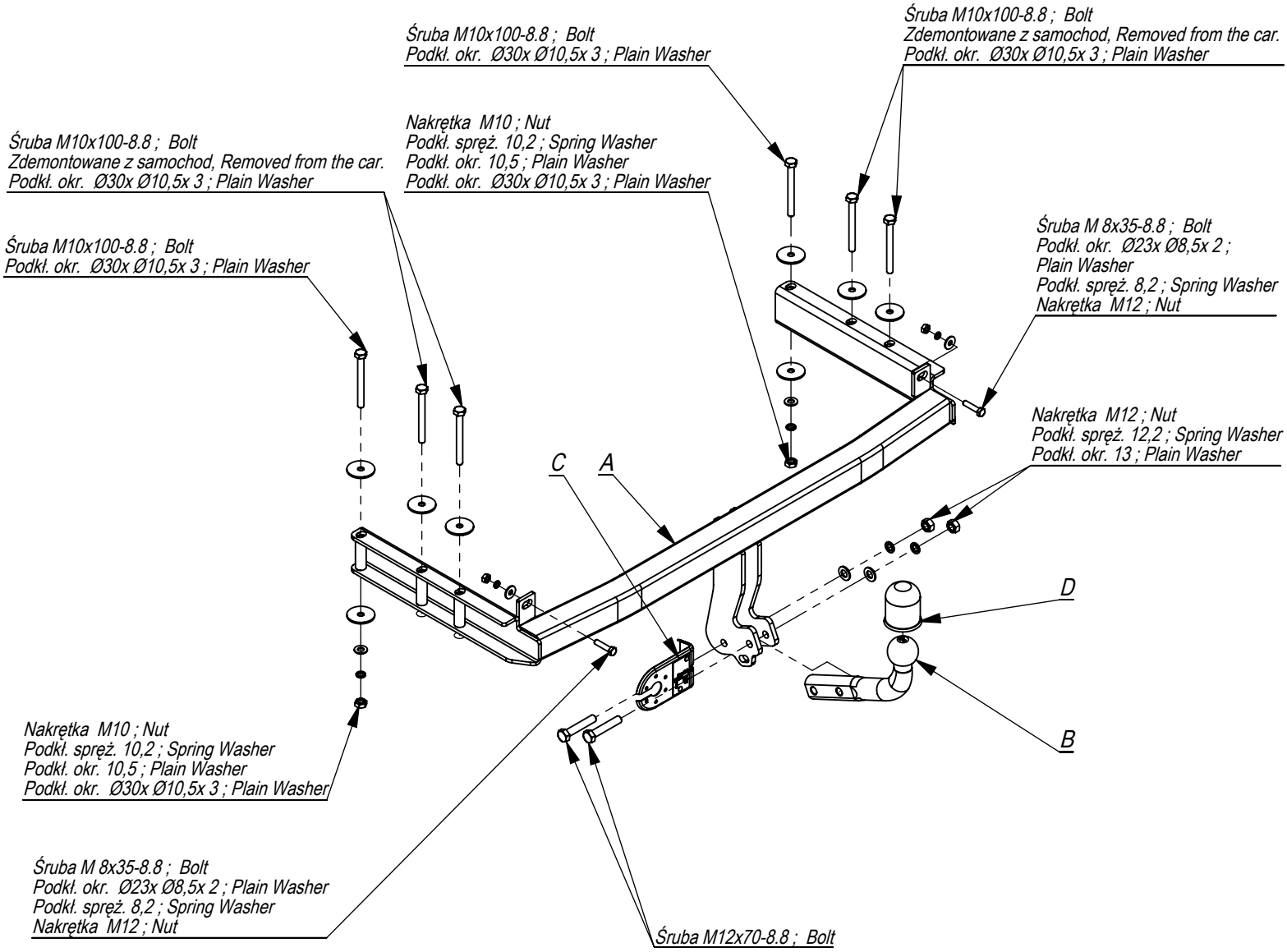

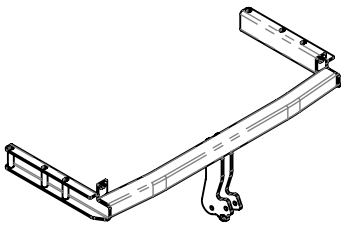	A	x1
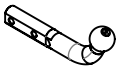	B	x1
	C	x1
	D	x1

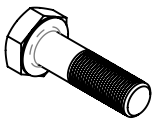	M12x70	2
	M10x100	6
	M8x35	2
	M12	2
	M10	2
	M8	2
	Ø23x Ø8,5x 2	2
	Ø30xØ10,5x3	8
	13	2
	10,5	2
	12,2	2
	8,2	2
	10,2	6

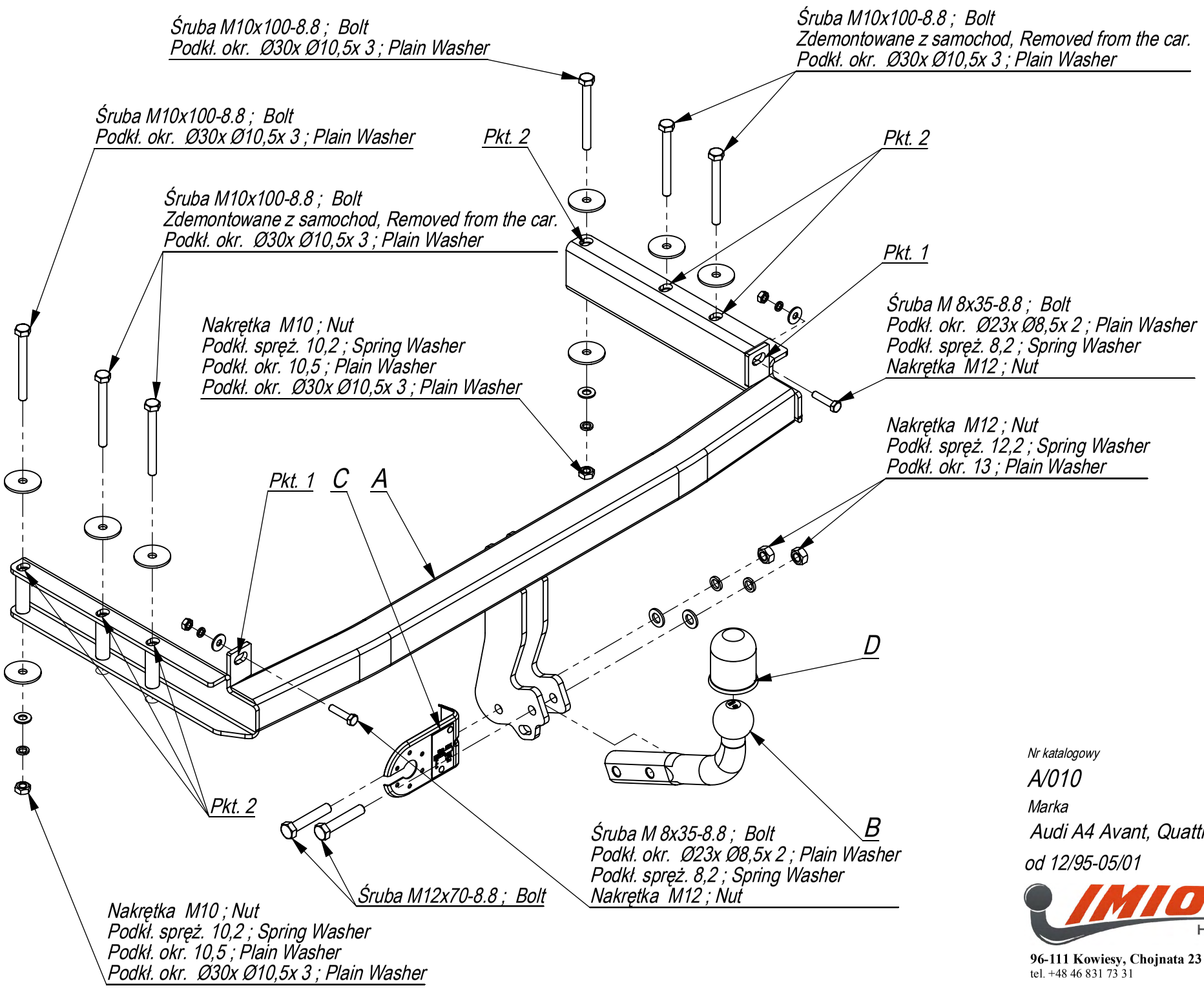

Nr katalogowy

A/010

Marka

Audi A4 Avant, Quattro

od 12/95-05/01

IMIOŁA HAKPOL

96-111 Kowiesy, Chojnata 23 A

tel. +48 46 831 73 31

- Odkręcić zderzak.
- Odkręcić od zderzaka uchwyty mocujące zderzak w podłużnicy (nie będą już wykorzystane).
- Przykręcić zderzak do haka (pkt 1 i 2) śrubami M8x35 8.8.
- Wsunąć boki haka D do podłużnic. Poprzez technologiczne otwory w podłużnicach przykręcić hak śrubami M10x100 8.8 stosując nakładki C.
- Przykręcić kulę i blachę gniazda elektrycznego.
- Podłączyć instalację elektryczną.
- Wszystkie śruby dokręcić z momentem wg tabeli.

- Unscrew the bumper.
- Unscrew the bumper tting handles in the metal clamp from the bumper (they will not be used any more).
- Screw the bumper to the tow bar with bolts M8x35 8.8. (point 1 and 2).
- Insert the sides of the tow bar D in the metal clamps. Screw the tow bar, through the technological holes in the metal clamps, with bolts M10x100 8.8 using plates C.
- Fix the ball and electric plate.
- Connect the electric wires.
- Tighten all the bolts according to the torque setting- see the table.

- Serrer le pare-chocs,
- Dévisser du longerons les xations de pare-chocs (elles ne seront plus utilisées).
- Visser le pare-chocs au crocher (point 1 et 2) par les boulons M8x35 8.8.
- Insérer les bords de crochet D aux longerons, Visser le crocher par les boulons M10x100 8.8 à travers les ouvertures de longerons en utilisant les couvre-joints C
- Visser le crochet d'attelage et socle de prise électrique,
- Raccorder le circuit électrique.
- Serrer tous les boulons avec un couple de serrage selon tableau,

- Die Stoßstange abschrauben.
- Von der Stoßstange die Verstärkungsgrie im Längsträger abschrauben (werden nicht mehr benutzt).
- Die Stoßstange an die Tragteile (Punkt 1 und 2) mit den Schrauben M8x35 8.8 anschrauben.
- Die Seiten des Tragteiles D in die Längsträger schieben. Durch die vom Werk aus in den Längsträgern vorhandenen Stellen, die Anhängerkupplung mit den Schrauben M10x100 8.8 mit den Aufsätzen C anschrauben.
- Die Kugel und die Steckdosenhalterung anschrauben.
- Die Elektroinstallation anschließen.
- Alle Schrauben mit dem in der Tabelle angegebenem Drehmoment anschrauben.

- Desmontar el parachoques.
- Desenroscar los sujetadores del parachoques que fijan el mismo en el larguero (ya no se usarán).
- Atornillar el parachoques a la bola (p. 1 y 2) con tornillos M8x35 8.8.
- Introducir los laterales de la bola de remolque D en los largueros. A través de los orificios tecnológicos en los largueros atornillar la bola de remolque con tornillos M10x100 8.8 empleando placas C.
- Apretar la bola y la placa eléctrica.
- Conectar la instalación eléctrica.
- Apretar todos los tornillos con el par según la tabla anterior.

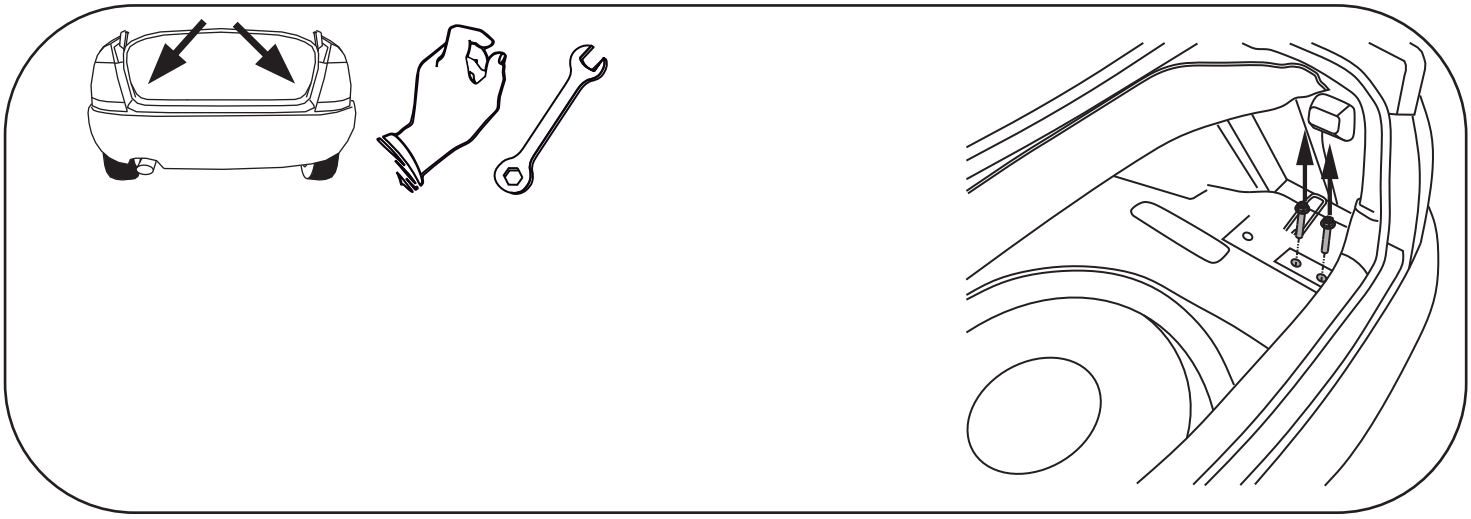

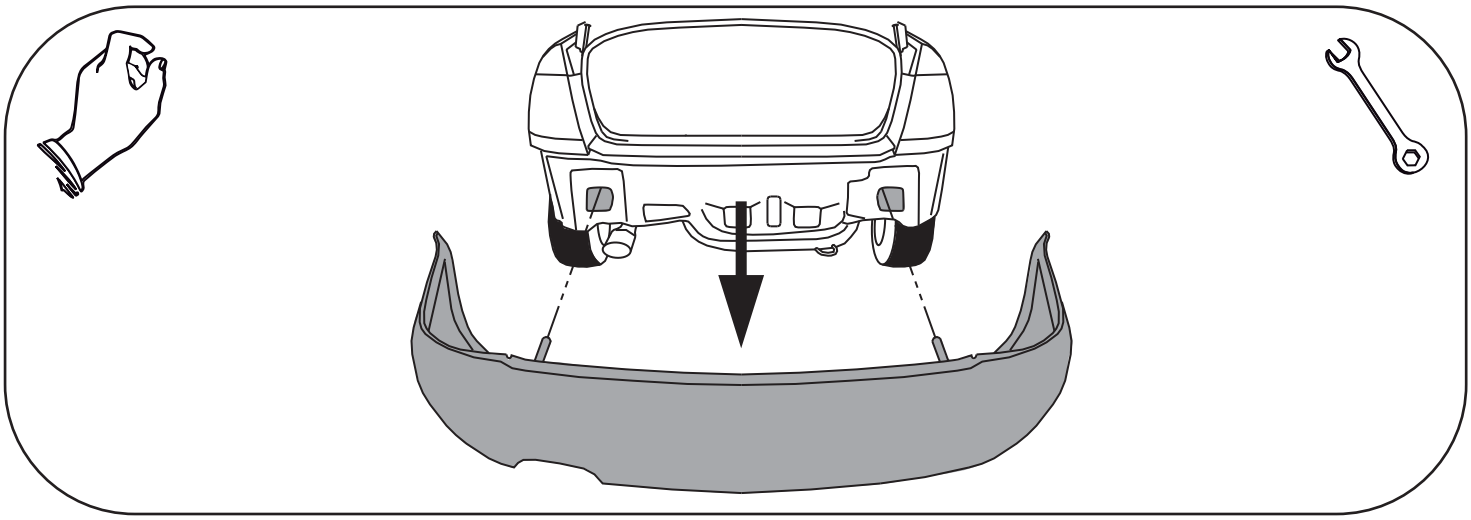

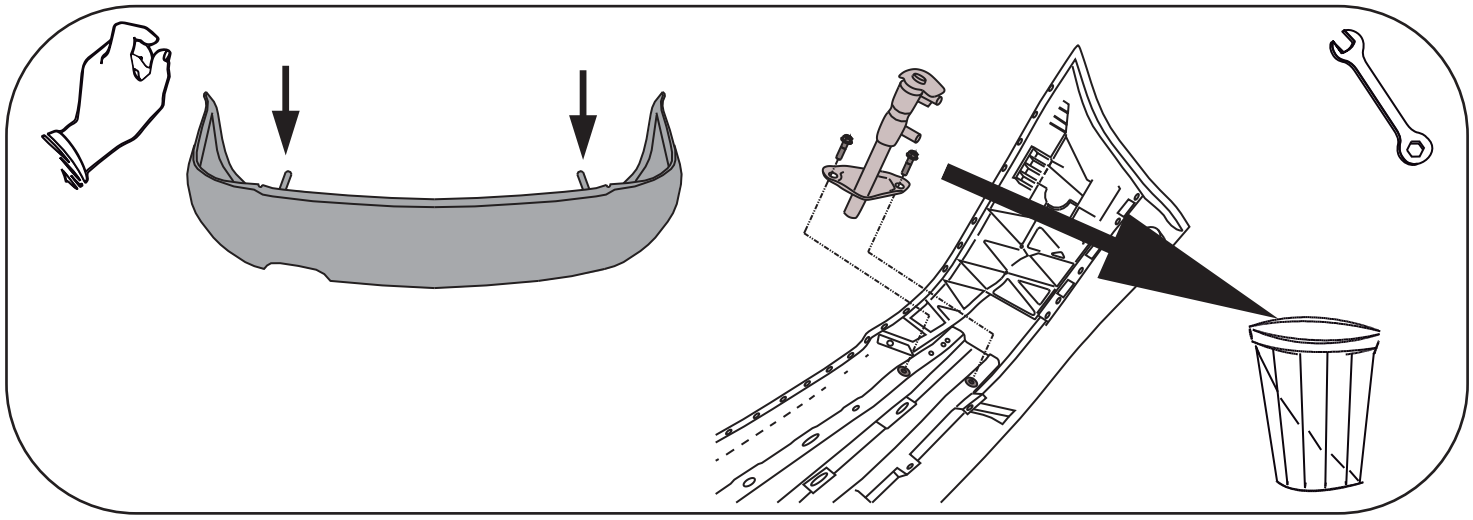

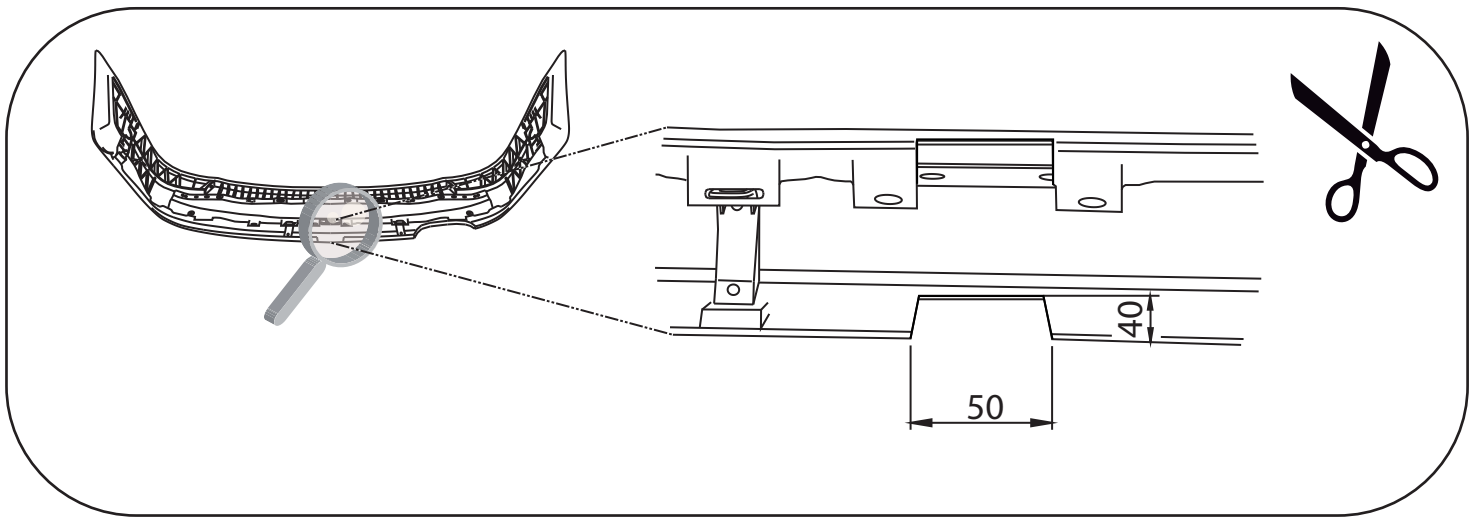
40
50

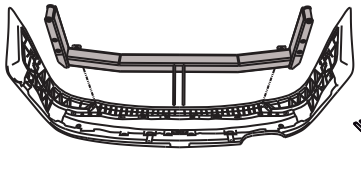

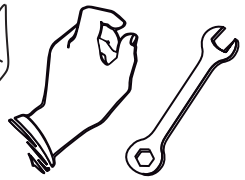

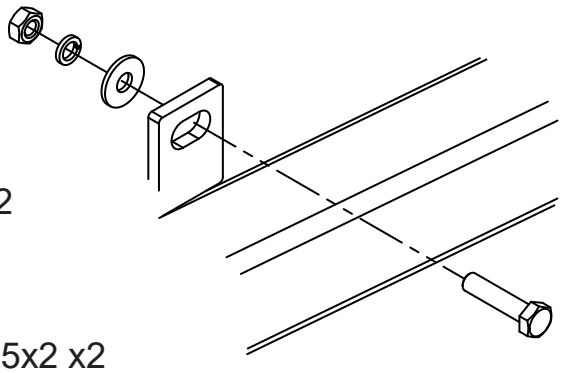

M8x35 x2

8,2 x2

Ø23xØ8,5x2 x2

M8 x2

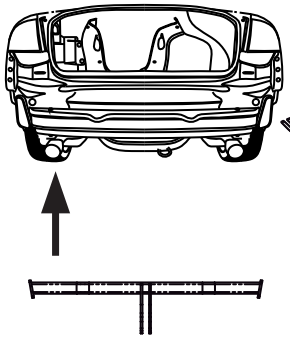

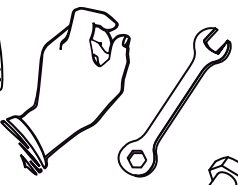

M10x100 x3

10,2 x1

Ø30xØ10,5x3 x4

10,5 x1

M10 x1

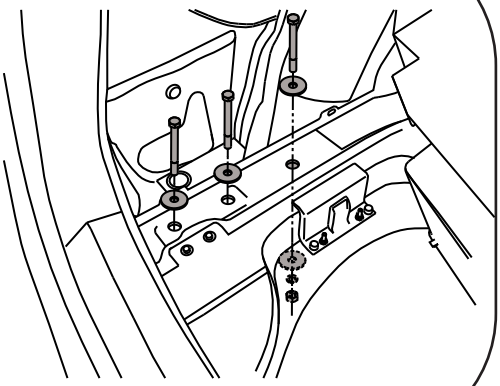

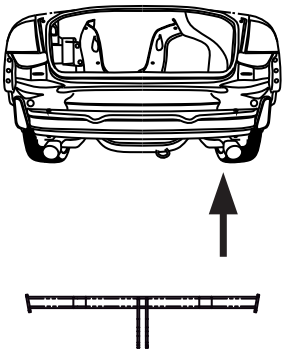

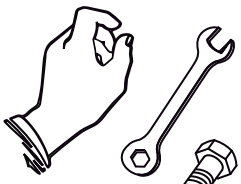

M10x100 x3

10,2 x1

Ø30xØ10,5x3 x4

10,5 x1

M10 x1

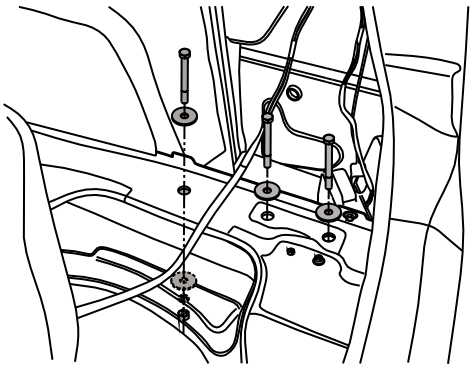

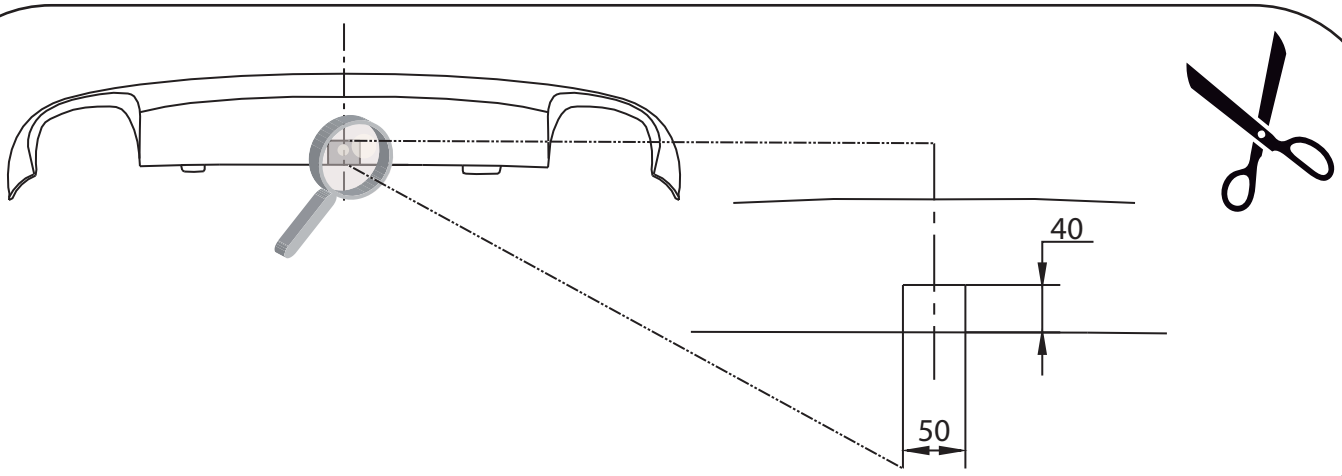

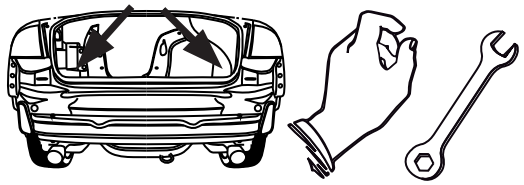

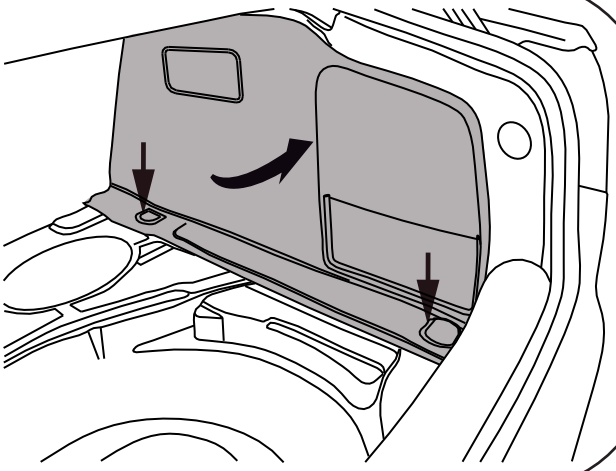



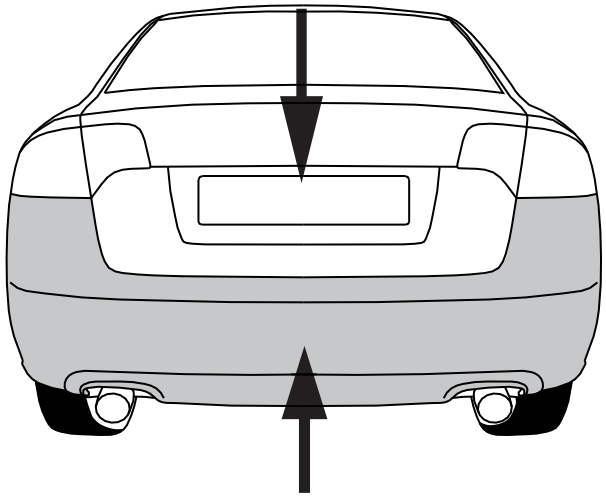



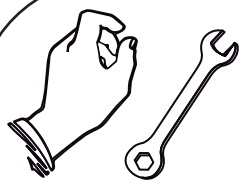

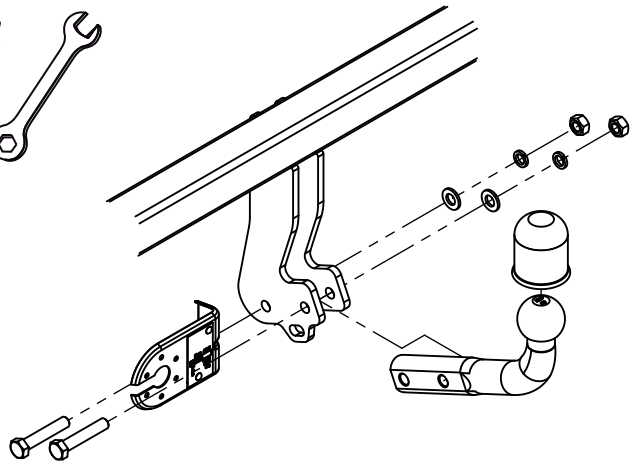



M12x70 x2



12,2 x2



13 x2

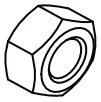

M12 x2