Typ (vyhotovenie): D4228

Továrenská značka / TRIEDA: G A L I A / A50-X

Dátum schválenia,č.k.: 17.08.07 .k.:114070/2007-ŠDÚ/z.36241

Dátum predĺženia: 03.06.13 345/2013/C222-SCDPK/35953

ZÁRUČNÝ LIST A TYPOVÉ OSVEDČENIE.

Výrobca poskytuje prvému spotrebiteľovi záruku na funkčnosť a použitý materiál dodaného mechanického spojovacieho zariadenia dva roky odo dňa predaja za predpokladu, že bude použité len k účelu, pre ktorý je konštruované. Výrobca potvrdzuje, že tento výrobok, séria: *23913 14M0905 A* je zhodný s výrobkom, ktorý bol schválený MINISTERSTVOM DOPRAVY, PôŠT A TELEKOMUNIKÁCIÍ SLOVENSKEJ REPUBLIKY.

Držiteľ osvedčenia: GALIA SLOVAKIA s.r.o.
032 13 Vlachy 142 IČO: 36406023

Dátum výroby: *21.7.2014* predaja:

GALIA SLOVAKIA s.r.o. 032 13 VLACHY 142 IČO: 36 406 023 IČ DPH: 0420128058

....
výrobca obchodný zástupca

Kód: **M0905A** Rok výroby: **00-03**

Galia®

GALIA SLOVAKIA s.r.o.
032 13 Vlachy 142
galia@galia.sk
www.galia.sk

044/55 93 434
044/55 93 204
044/55 99 538

ISO 50

MECHANICKÉ SPÁJACIE ZARIADENIE

motorových vozidiel a ich prípojných vozidiel určené pre vozidlo:

MAZDA TRIBUTE

27 MD
K-00669-00

C =	1800	kg
S =	90	kg
D =	9,71	kN

Uchytenie **A** je jednoduché uchytenie skrutkami orientovanými priečne cez driek spojovacej gule.

MONTÁŽ SPOJOVACEJ GULE – UCHYTENIE A:

1. Vložte spojovaciu guľu medzi držiaky.
2. Z pravej resp. ľavej strany do otvorov zasuňte 2 skrutky M12.
3. Na závity skrutiek navlečte pružné podložky a nakrúťte matice. U ťažných zariadení s odoberateľným držiakom elektrozásuvky sa tento upína spravidla vľavo jednou zo skrutiek upevňujúcich spojovaciu guľu.
Ak je držiak elektrozásuvky privarený na držiaku gule, matice budú umiestnené na strane elektrozásuvky.
4. Skrutkové spoje dotiahnite momentom 79 Nm.

Demontáž gule je opačným postupom montáže.

PREVÁDZKA A ÚDRŽBA

Spojenie A nie je citlivé na nečistoty.
Skrutkové spoje musia byť správne utiahnuté.
Guľu treba udržiavať čistú a mastnú.
Priemer gule pri opotrebení nesmie byť menší ako 49,0 mm a medzi spojovacou guľou a prívesovým kĺbom nesmie byť vôľa.

Namontovaná spojovacia guľa nesmie zatieňovať viditeľnosť zadnej registračnej tabuľky!

Mechanické spájacie zariadenie je určené pre ťažné vozidlá uvedenej značky a typu, registrované v SR.
Pri jeho použití sa nesmie prekročiť hodnota **D**.
Výpočet hodnoty **D** podľa smernice EP 94/20 ES:

$$D[kN] = (T \times C) / (T + C) \times 0{,}00981$$

T[kg] = najväčšia prípustná celková hmotnosť ťažného vozidla
C[kg] = najväčšia prípustná hmotnosť prípojného vozidla

Ďalej nesmie byť prekročená celková hmotnosť prípojného vozidla uvedená v osvedčení o evidencii, alebo príručke vozidla.
Ak tento údaj v osvedčení o evidencii nie je, vozidlo nie je určené pre ťahanie prípojného vozidla.
Na takéto vozidlo spájacie zariadenie nemontovať!
Skutočná celková hmotnosť prípojného vozidla je závislá od jednotlivých modelov vozidiel.

Montáž môže vykonať len výrobca alebo odborní pracovníci zaškolení výrobcom týchto typov ťažných zariadení !

ZÁZNAM O MONTÁŽI

Montáž dňa: .....
Vozidlo EV.Č.: .....

....
Meno a podpis zaškoleného pracovníka Montážne pracovisko

ФАРКОП.РФ
+7(495)669-38-36

TAŽNÉ ZARIADENIA
Karol Gejdos
Dubrava pri Liptovskom Mikuláši
tel./fax: 044/559 34 34

Názov: Tažne zariadenie s odnímateľnou guľou
Typ: D4228

Značka, typ vozidla: MAZDA TRIBUTE

Kreslil: J. Bubniak
Kontrola: ing. K. Čani
Dátum: 10. 9. 2002

ISO

Wm = 2200 kg | Wr = 1800 kg | D = 9,71 kN

(6,3)

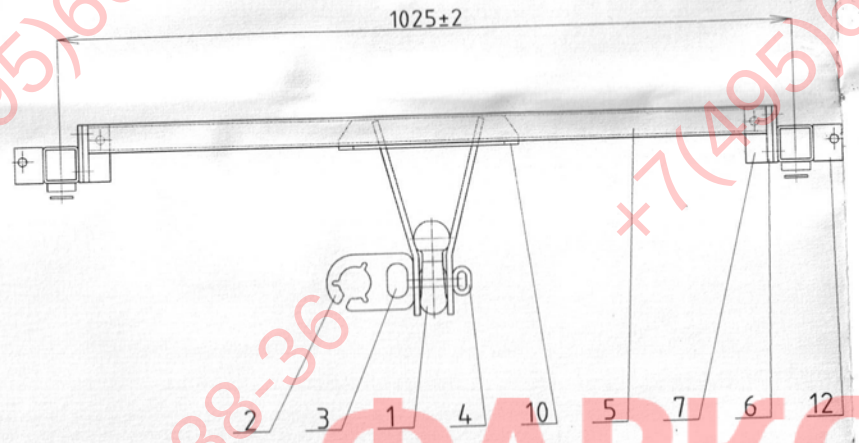

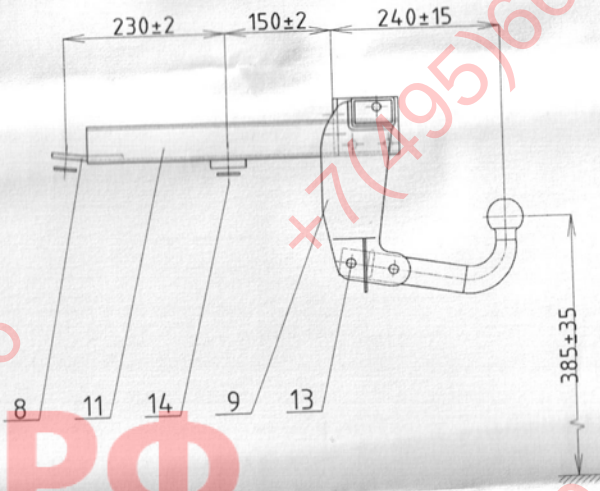

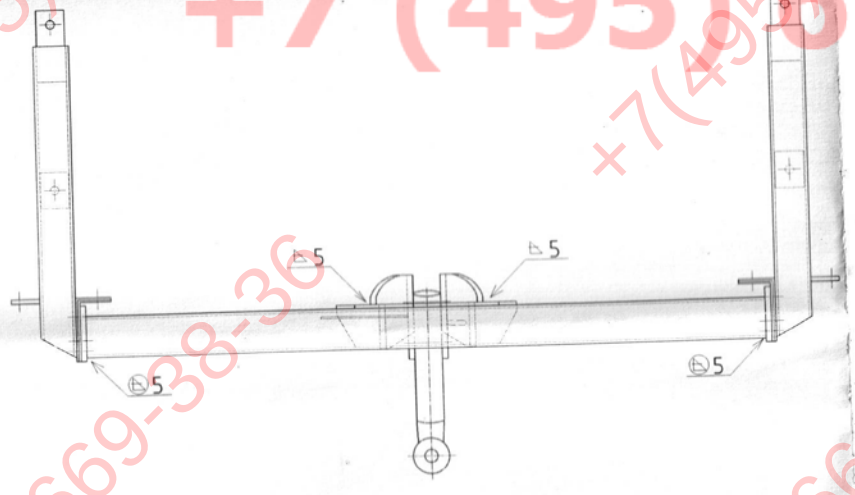

Zvárané v ochrannej atmosfére

Poz.	P.k.	Názov	Rozmer	STN	Materi
14	14	skrutka, matica, podložka	M8, M10	02 1101	8G
13	2	skrutka, matica, podložka	M12×70	02 1101	8G
12	2	držiak	-40×5	42 5522	11 343
11	2	konzola	jl50×4	42 6935	11 343
10	2	výstuha	plech5	42 5350	11 343
9	2	držiak spoj. gule	plech8	42 5350	11 343
8	2	pätka	plech6	42 5350	11 343
7	2	pätka	plech6	42 5350	11 343
6	2	pätka	plech8	42 5350	11 343
5	1	priečnik	jl60×40×4	42 6935	11 320
4	1	držiak poist. lana	∅8	42 5510	11 343
3	1	typový štítok			
2	1	držiak el. zásuvky	plech2,5	42 5350	11 373
1	1	spojovacia guľa	výkovok ISO 50		S03

ФАРКОП.РФ
+7 (495) 669-38-36