Typ (vyhotovenie): D4280

Továrenská značka / TRIEDA: G A L I A / A50-X

Dátum schválenia,č.k.: 17.08.07 .k.:114070/2007-ŠDÚ/z.36241

Dátum predĺženia: 03.06.13 345/2013/C222-SCDPK/35953

ZÁRUČNÝ LIST A TYPOVÉ OSVEDČENIE.

Výrobca poskytuje prvému spotrebiteľovi záruku na funkčnosť a použitý materiál dodaného mechanického spojovacieho zariadenia dva roky odo dňa predaja za predpokladu, že bude použité len k účelu, pre ktorý je konštruované. Výrobca potvrdzuje, že tento výrobok, séria: **26521 13H0575 I** je zhodný s výrobkom, ktorý bol schválený MINISTERSTVOM DOPRAVY, PÔŠT A TELEKOMUNIKÁCIÍ SLOVENSKEJ REPUBLIKY.

Držiteľ osvedčenia: GALIA SLOVAKIA s.r.o.

032 13 Vlachy 142 IČO: 36406023

Dátum výroby: predaja:

11.10.2013

GALIA SLOVAKIA s.r.o.
032 13 VLACHY 142
IČO: 36 406 023
IČ DPH: SK2020126088

....

výrobca obchodný zástupca

Kód: **H0575I** Rok výroby: **03-**

GALIA SLOVAKIA s.r.o. 044/55 93 434
032 13 Vlachy 142 044/55 93 204
galia@galia.sk 044/55 99 538
www.galia.sk

ISO 50

MECHANICKÉ SPÁJACIE ZARIADENIE

motorových vozidiel a ich prípojných vozidiel
určené pre vozidlo:

HONDA ACCORD

27 MD
K-00669-00

C =	1500	kg
S =	70	kg
D =	8,34	kN

ФАРКОП.РФ
+7 (495) 669-38-36

MONTÁŽ SPOJOVACEJ GULE – UCHYTENIE C:

1. Z drieku guľového čapu odstráňte pryžový tubus.
2. Uvoľnite z puzdra pryžovú krytku s logom Galia a vložte ju do tubusu. Túto sadu pryžových krytov uložte do kufra vozidla.
3. Odistite páku stlačením poistky a páku vysuňte smerom od seba nadoraz.
4. Otočte spojovaciu guľu o 90° vpravo (driek gule je vo vodorovnej polohe) a následne ju spojovacím driekom zasuňte do puzdra ťažného zariadenia nadoraz.
5. Otočte spojovaciu guľu o 90° vľavo (driek gule je vo zvislej polohe) a zatlačte páku do rovnobežnej polohy k drieku gule. Poistka páky musí byť v hornej zaistenej polohe!

Demontáž gule je opačným postupom montáže.

PREVADZKA A UDRZBA

Dosadacie plochy spojovacej gule, náboja a guľovú hlavicu treba udržiavať čisté a mastné.
Uloženie spojovacej gule v puzdre musí byť bez vôle.
Pri demontovanej spojovacej guli musí byť puzdro chránené pryžovými krytkami pred nečistotami. Guľu treba udržiavať čistú a mastnú. Priemer gule pri opotrebení nesmie byť menší ako 49,0mm a medzi spojovacou guľou a prívesovým kĺbom nesmie byť vôľa.

Namontovaná spojovacia guľa nesmie zatieňovať viditeľnosť zadnej registračnej tabuľky!

Mechanické spájacie zariadenie je určené pre ťažné vozidlá uvedenej značky a typu, registrované v SR.
Pri jeho použití sa nesmie prekročiť hodnota **D**.
Výpočet hodnoty **D** podľa smernice EP 94/20 ES:

$$D[kN] = (T \times C) / (T + C) \times 0{,}00981$$

T[kg] = najväčšia prípustná celková hmotnosť ťažného vozidla
C[kg] = najväčšia prípustná hmotnosť prípojného vozidla

Ďalej nesmie byť prekročená celková hmotnosť prípojného vozidla uvedená v osvedčení o evidencii, alebo príručke vozidla.
Ak tento údaj v osvedčení o evidencii nie je, vozidlo nie je určené pre ťahanie prípojného vozidla.
Na takéto vozidlo spájacie zariadenie nemontovať!
Skutočná celková hmotnosť prípojného vozidla je závislá od jednotlivých modelov vozidiel.

Montáž môže vykonať len výrobca alebo odborní pracovníci zaškolení výrobcom týchto typov ťažných zariadení !

ZÁZNAM O MONTÁŽI

Montáž dňa: .....
Vozidlo EV.Č.: .....

....

Meno a podpis zaškoleného pracovníka Montážne pracovisko

GALIA SLOVAKIA s.r.o.
VLACHY 142
tel./fax: 044/559 34 34

Nazov: Tazne zariadenie s odnimatelnou gulou
Typ: D4280

Znacka, typ vozidla: HONDA ACCORD

Kreslil: J. Bubniak
Kontrola: ing. K. Cani
Datum: 10. 12. 2003

ISO

Wm = 1960 kg

Wr = 1500 kg

D = 8,34 kN

(6,3)

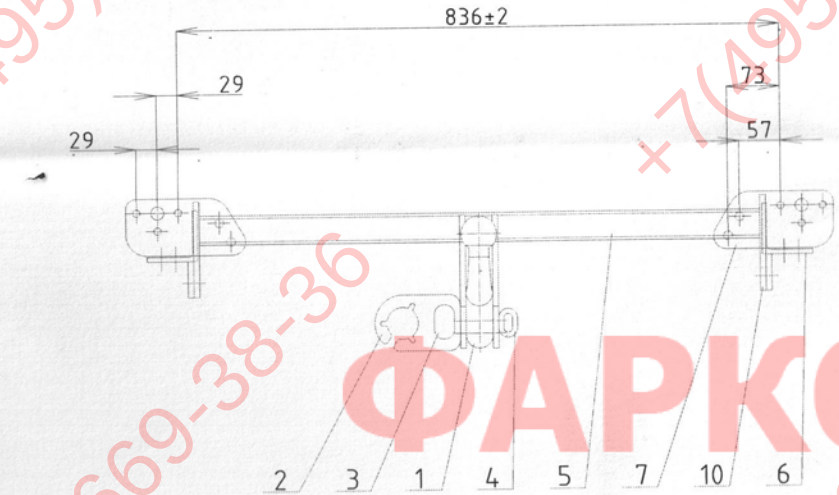

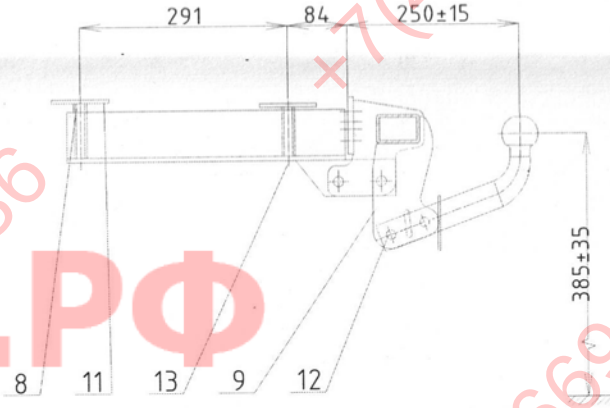

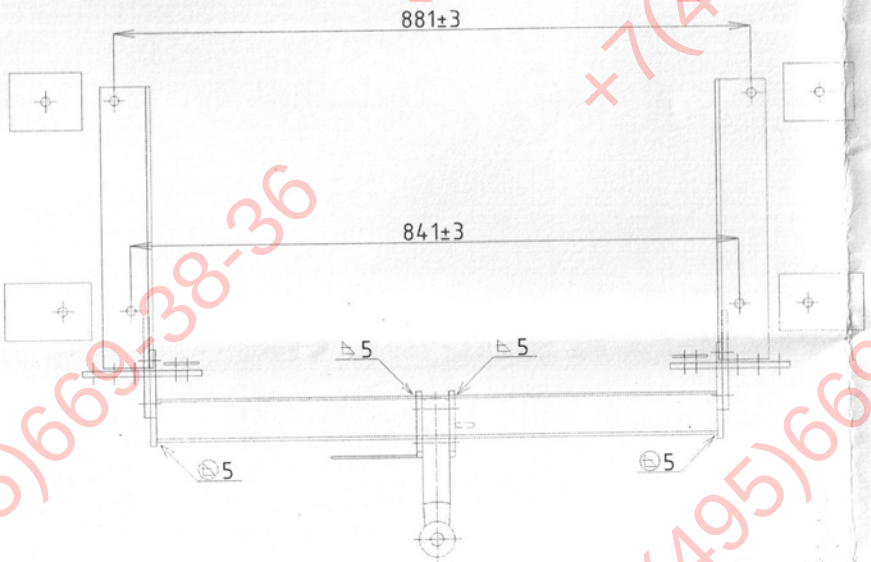

Zvárané v ochrannej atmosfére

Poz.	P.k.	Nazov	Rozmer	STN	Material
13	18	skrutka, matica, podlozka	M8, M10, M12	02 1101	8G
12	2	skrutka, matica, podlozka	M12×70	02 1101	8G
11	2	podlozka	plech5	42 5350	11 343
10	2	držiak	plech8	42 5350	11 343
9	2	držiak spoj. gule	plech8	42 5350	11 343
8	4	dist. rúrka	∅18×2.5	42 5719	11 343
7	2	pätka	plech8	42 5350	11 343
6	2	pätka	L70×6	42 5541	11 343
5	1	priecnik	jl60×40×4	42 6935	11 320
4	1	držiak poist. lana	∅8	42 5510	11 343
3	1	typový štítok			
2	1	držiak el. zasuvky	plech2.5	42 5350	11 373
1	1	spojovacia gula	výkovok ISO 50		S03

ФАРКОП.РФ
+7 (495) 669-38-36