INSTRUKCJA
Montażu i eksploatacji zaczepu kulowego

Oznaczenie zacisku wg		Łączenie przewodów
ISO	PN	
1	L	Kierunkowskazy lewe
2	+	Tylne światła przeciwmgłowe
3	31	Masa
4	R	Kierunkowskazy prawe
5	58R	Światła pozycyjne prawe
6	54	Światła hamowania
7	58L	Światła pozycyjne lewe

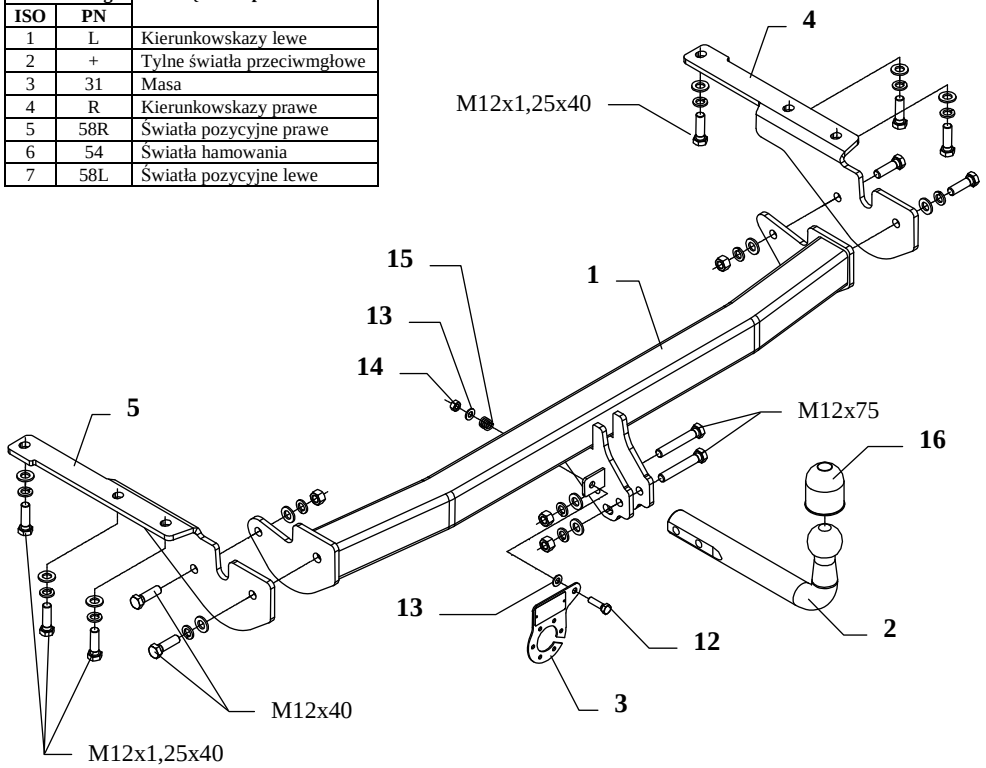

Zaczep kulowy przeznaczony jest do zamontowania w samochodzie: **TOYOTA RAV-4, model z kołem zapasowym,** produkowanym od 2005 r. do 2008 r., nr katalogowy **O67** i służy do ciągnięcia przyczep o masie całkowitej **2000 kg** i nacisku na kulę max **90 kg**.

OD PRODUCENTA

Dziękujemy za wybór produkowanego przez naszą firmę zaczepu kulowego. Jego niezawodność została potwierdzona licznymi testami oraz opiniami zadowolonych klientów. Jednakże niezawodność zaczepów kulowych jest zależna również od prawidłowego montażu oraz prawidłowej eksploatacji. Z tego powodu prosimy Państwa o staranne przeczytanie niniejszej instrukcji montażu oraz przestrzeganie właściwych wskazówek.

Zaczep należy zamontować w miejscach do tego celu przeznaczonych przez producenta samochodu.

Kolejność czynności przy montażu

1. W celu zamontowania haka nie trzeba demontować zderzaka.
2. Od spodu podłużnic znajdują się fabryczne otwory montażowe, do których należy przykręcić wsporniki boczne zaczepu (poz. 4 i 5) śrubami M12x1,25x40mm (poz. 8) – luźno.
3. Pomiędzy wsporniki boczne (poz. 4 i 5) wsunąć belkę główną zaczepu (poz. 1) i skręcić śrubami M12x40mm (poz. 7).
4. Przykręcić część kulistą zaczepu (poz. 2) śrubami M12x75mm (poz. 6).
5. Dokręcić wszystkie śruby z momentem jak pokazano w tabeli.
6. Przykręcić blachę pod gniazdo (poz. 3) zgodnie z rysunkiem.
7. Podłączyć przewody gniazdka 7 – bieg. do instalacji elektrycznej zgodnie z instrukcją fabryczną samochodu (zaleca się wykonanie w ASO).
8. Uzupełnić ewentualne ubytki powłoki malarskiej zaczepu powstałe w trakcie montażu.

Zalecany moment skręcający dla śrub i nakrętek 8,8:

M 8 - 25 Nm **M 10 -** 55 Nm

M 12 - 85 Nm **M 14 -** 135 Nm

UWAGA

Po zamontowaniu zaczepu kulowego należy uzyskać wpis w dowodzie rejestracyjnym pojazdu na „stacji kontroli pojazdów" właściwej dla miejsca zamieszkania.

Samochód powinien być wyposażony w :

-kierunkowskazy boczne

-lusterka boczne o rozstawie co najmniej szerokości przyczepy

Sprawdzać śruby mocujące zaczepu holowniczego po około 1 000 km przebiegu eksploatacji.

Kula zaczepu musi być utrzymana w czystości i konserwowana smarem stałym.

Wyposażenie zaczepu:

Poz. 1 — Nazwa: Belka główna — Ilość szt: 1 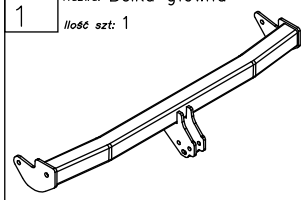	Poz. 6 — Nazwa: Śruba 8,8 B — Ilość szt: 2 — Wymiar: M12x75mm 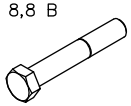	Poz. 12 — Śruba 8.8 B M8x30mm — SZTUK: 1 
	Poz. 7 — Nazwa: Śruba 8,8 B — Ilość szt: 4 — Wymiar: M12x40mm 	Poz. 13 — Podkładka płaska ø8mm — SZTUK: 2 
Poz. 2 — Nazwa: Część kulista — Ilość szt: 1 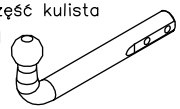	Poz. 8 — Nazwa: Śruba 8,8 B — Ilość szt: 6 — Wymiar: M12x1,25x40mm 	Poz. 14 — Nakrętka 8 B M8 — SZTUK: 1 
Poz. 3 — Nazwa: Płyta gniazda — Ilość szt: 1 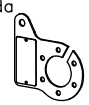	Poz. 9 — Nazwa: Nakrętka 8 B — Ilość szt: 4 — Wymiar: M12 	Poz. 15 — Sprężynka — SZTUK: 1 
Poz. 4 — Nazwa: Wspornik boczny prawy — Ilość szt: 1 	Poz. 10 — Nazwa: Podkładka zwykła — Ilość szt: 12 — Wymiar: ø 13 mm 	Poz. 16 — Nazwa: Osłona kuli — Ilość szt: 1 
Poz. 5 — Nazwa: Wspornik boczny lewy — Ilość szt: 1 	Poz. 11 — Nazwa: Podkładka sprężynowa — Ilość szt: 12 — Wymiar: ø 12,2 mm 	

KARTA GWARANCYJNA

Producent udziela gwarancji niniejszą kartą gwarancyjną na okres 24 miesięcy licząc od dnia zakupu zaczepu kulowego do samochodu:

TOYOTA RAV-4

(model z kołem zapasowym)

produkowanego od 2005 r. do 2008 r.

Data produkcji ..... Data zakupu.....

Zakres gwarancji obejmuje wyłącznie wady jakościowe wynikające z winy producenta.

Gwarancja nie obejmuje natomiast uszkodzeń zawinionych przez nabywcę, wynikających z niewłaściwego montażu, użytkowania lub konserwacji, uszkodzeń mechanicznych, normalnego zużycia podczas eksploatacji itp.

Gwarancja udzielona na zakupiony towar nie wyłącza, nie ogranicza ani nie zawiesza uprawnień kupującego wynikających z niezgodności towaru z umową.

Reklamacje należy zgłaszać w punkcie sprzedaży, składając jednocześnie kartę gwarancyjną. Usunięcie "wady" następuje po stwierdzeniu przez punkt sprzedaży wspólnie z producentem słuszności złożonej reklamacji.

Reklamacja powinna być załatwiona w ciągu 14 dni od dnia uznania reklamacji. Karta gwarancyjna jest nieważna jeżeli nie jest wypełniona i podpisana.

Data zgłoszenia reklamacji: .....

PPUH AUTO-HAK S.J.

Produkcja Zaczepów Kulowych
Henryk & Zbigniew Nejman
76-200 SŁUPSK ul. Słoneczna 16K
tel/fax (059) 8-414-414; 8-414-413
E-mail: office@autohak.com.pl
www. autohak.com.pl

Zaczep kulowy bez wyposażenia elektrycznego

Klasa: **A50-X** Nr kat. **O67**

Przeznaczony do zamontowania w samochodzie:
Producent: **TOYOTA**
Model: **RAV-4**
model z kołem zapasowym
produkowanym od 2005 r. do 2008 r.

Dane techniczne:
wartość siły **D**: **10,4 kN**
maksymalna masa przyczepy: **2000 kg**
maksymalny nacisk na kulę: **90 kg**

Numer homologacji zgodnie z dyrektywą 94/20/WE: e20*94/20*0105*01

INFORMACJA WSTĘPNA

Zaczep kulowy jest skonstruowany zgodnie z zasadami bezpieczeństwa ruchu drogowego. Zaczep kulowy jest elementem wpływającym na bezpieczeństwo jazdy i może zostać zainstalowany wyłącznie przez personel wyspecjalizowany. Niedopuszczalne jest dokonywanie jakichkolwiek zmian w konstrukcji zaczepu. Powoduje to wygaśniecie dopuszczenia do stosowania. W przypadku obecności masy izolacyjnej lub osłony podwozia w miejscu przylegania zaczepu, należy ją usunąć. Nieosłonięte miejsca karoserii oraz wywiercone otwory należy pomalować farbą antykorozyjną.

Informacjami wiążącymi odnośnie wartości obciążeń są dane podawane przez producenta samochodu, względnie wartości maksymalnej masy przyczepy oraz maksymalnego nacisku na kulę, przy czym wartości parametrów zaczepu holowniczego nie mogą być przekroczone.

Wzór do obliczania wartości siły D:

$$\frac{\text{Maks. masa przyczepy [kg]} \times \text{Maks. masa samochodu [kg]}}{\text{Maks. masa przyczepy [kg]} + \text{Maks. masa samochodu [kg]}} \times \frac{9{,}81}{1000} = D\ [\text{kN}]$$